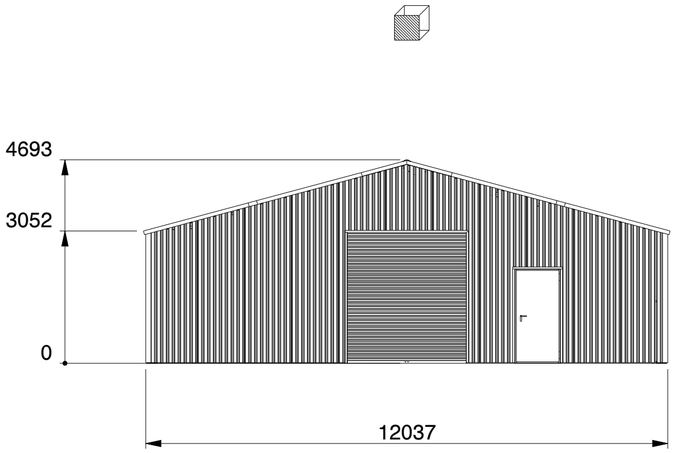

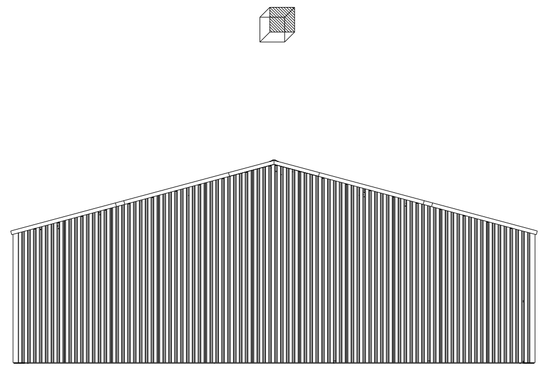

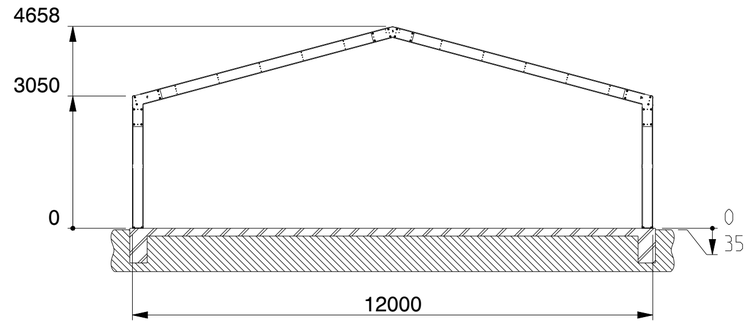

SECTION B-B

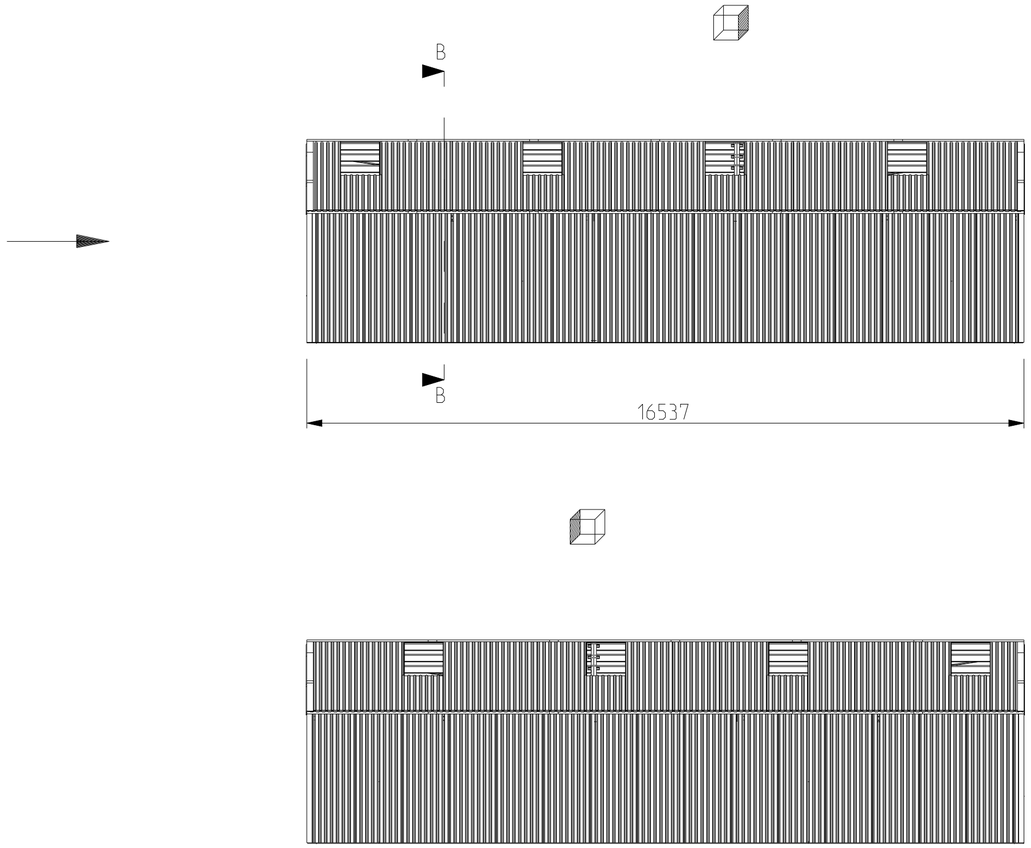

KROFTMAN®

Kroftman Structures B.V. P.O. Box 158 6900AD Zevenaar - The Netherlands
T +31 26 700 9 700 F +31 26 20 22 097 E sales@kroftman.com - I www.kroftman.com

UMSCHREIBUNG: DESCRIPTION:	Lagerhalle / Storage Building / Opslagloods H1217-30
PROJEKT: PROJECT:	Storage Building series
MODEL NR: MODELL NR:	LCA00059
DRAWING Nr.:	LCA00116
REV.VER.:	0.0

© 2016 KROFTMAN STRUCTURES BV.
Kopieren ohne genehmigung ist
nicht erlaubt

RELEASE-STAND: RELEASE	DATUM: DATE:	19-12-2019	EINHEIT: UNITS: MM
	ZEICHNET: DRAWN:	HM	MAßST.: SCALE: 1:100
-	GEWICHT: WEIGHT:	6364	BLATT: SHEET: 1-5

FORMAT A2

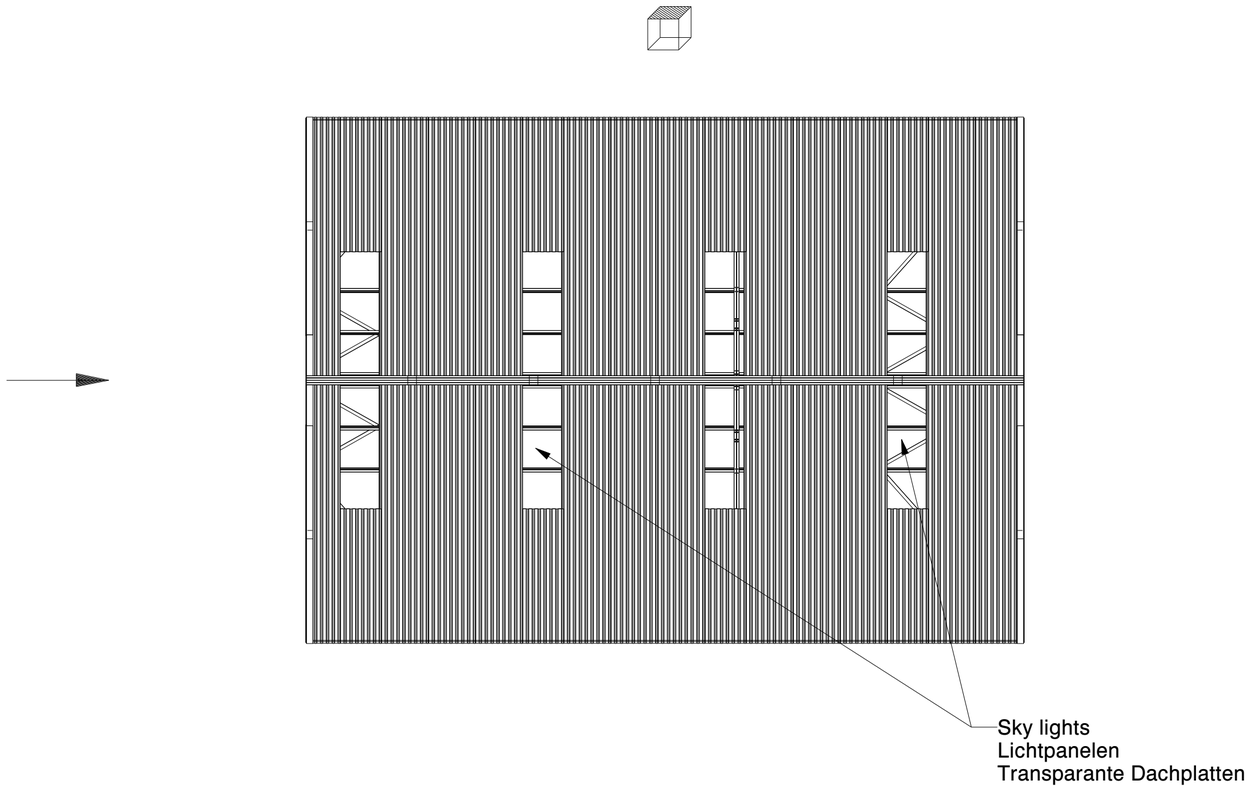

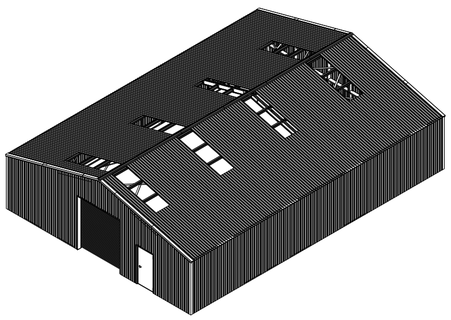

SCALE 1:200

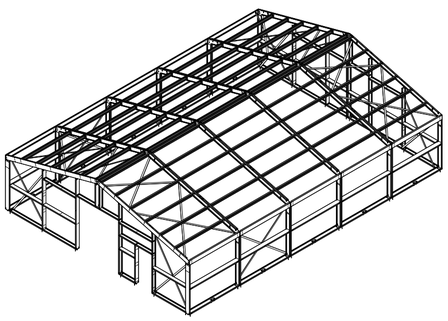

SCALE 1:200

KROFTMAN®

Kroftman Structures B.V. P.O. Box 158 6900AD Zevenaar - The Netherlands
T +31 26 700 9 700 F +31 26 20 22 097 E sales@kroftman.com - I www.kroftman.com

UMSCHREIBUNG:
DESCRIPTION: Lagerhalle / Storage Building / Opslagloods H1217-30

PROJEKT:
PROJECT: Storage Building series

MODEL NR:
MODELL NR: LCA00059

DRAWING Nr.: LCA00116

REV.VER.: 0.0

© 2016 KROFTMAN STRUCTURES BV.
Kopieren ohne genehmigung ist
nicht erlaubt

RELEASE-STAND:
RELEASE
-

DATUM: DATE:	19-12-2019	EINHEIT: UNITS:	MM
ZEICHNET: DRAWN:	HM	MAßST.: SCALE:	1:100
GEWICHT: WEIGHT:	6363.878	BLATT: SHEET:	2-5

FORMAT A2

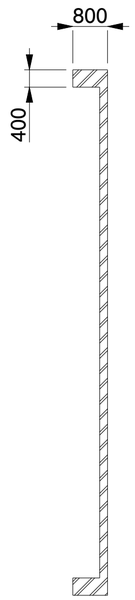

SECTION B-B

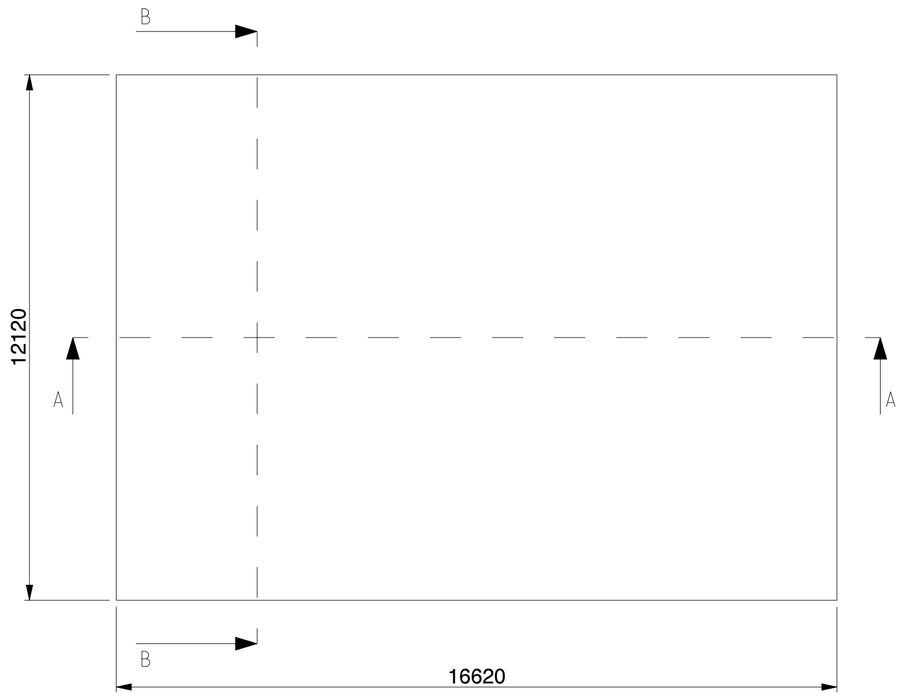

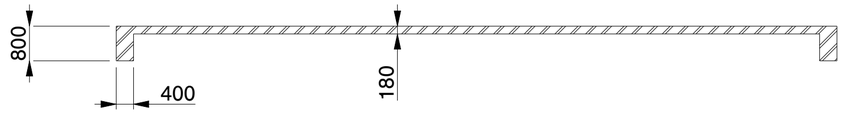

SECTION A-A

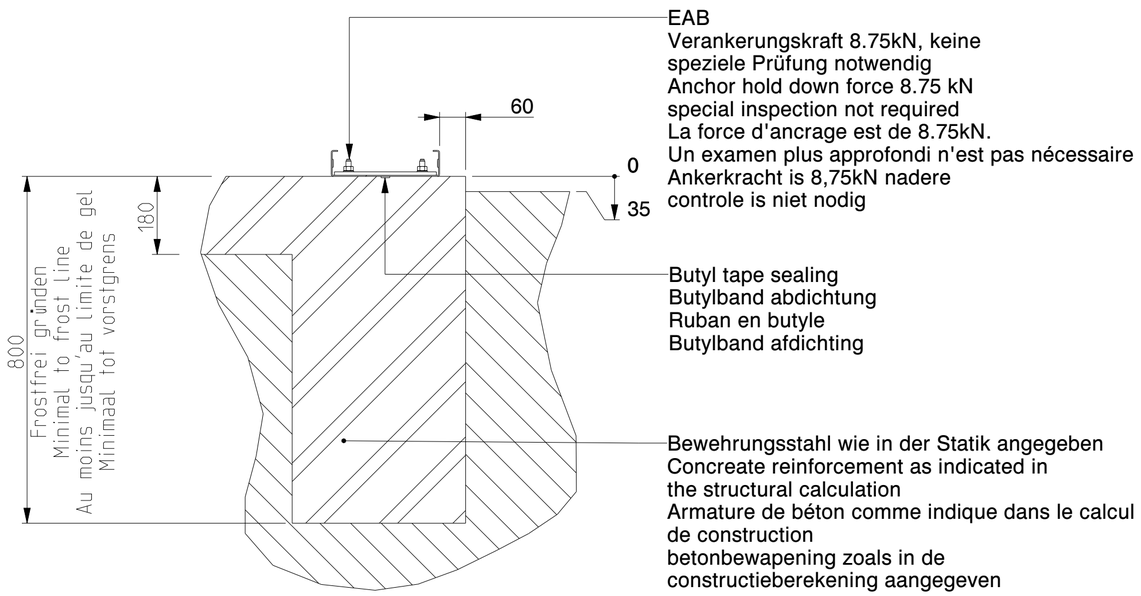

SECTION B-B
SCALE 1:10
Nicht isoliert / Not insulated /
Non isolé / Niet geïsoleerd

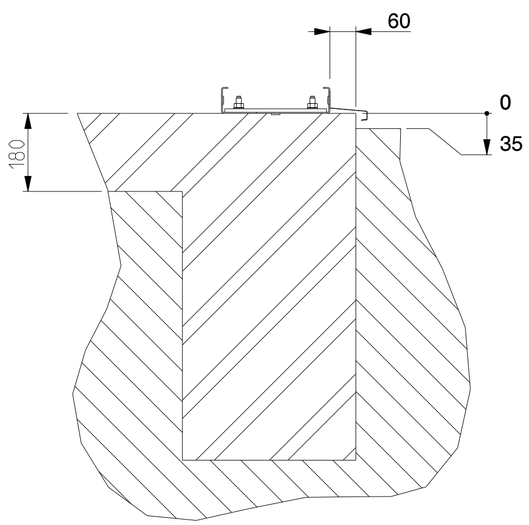

SECTION B-B
SCALE 1:10
Isoliert / Insulated /
Isolé / Geïsoleerd

Kroftman Structures B.V. P.O. Box 158 6900AD Zevenaar - The Netherlands
T +31 26 700 9 700 F +31 26 20 22 097 E sales@kroftman.com - I www.kroftman.com

UMSCHREIBUNG: DESCRIPTION:	Concrete Fundament - H1217-30		
PROJEKT: PROJECT:	Storage Building series		
MODEL NR: MODELL NR: LCA00059	DRAWING Nr.: LCA00116		REV.VER.: 0.0
© 2016 KROFTMAN STRUCTURES BV. Kopieren ohne genehmigung ist nicht erlaubt	RELEASE-STAND: RELEASE -	DATUM: DATE: 09-02-2020	EINHEIT: UNITS: MM
		ZEICHNET: DRAWN: HM	MAßST.: SCALE: 1:100
		GEWICHT: WEIGHT: 50.116	BLATT: SHEET: 3-5 FORMAT A2

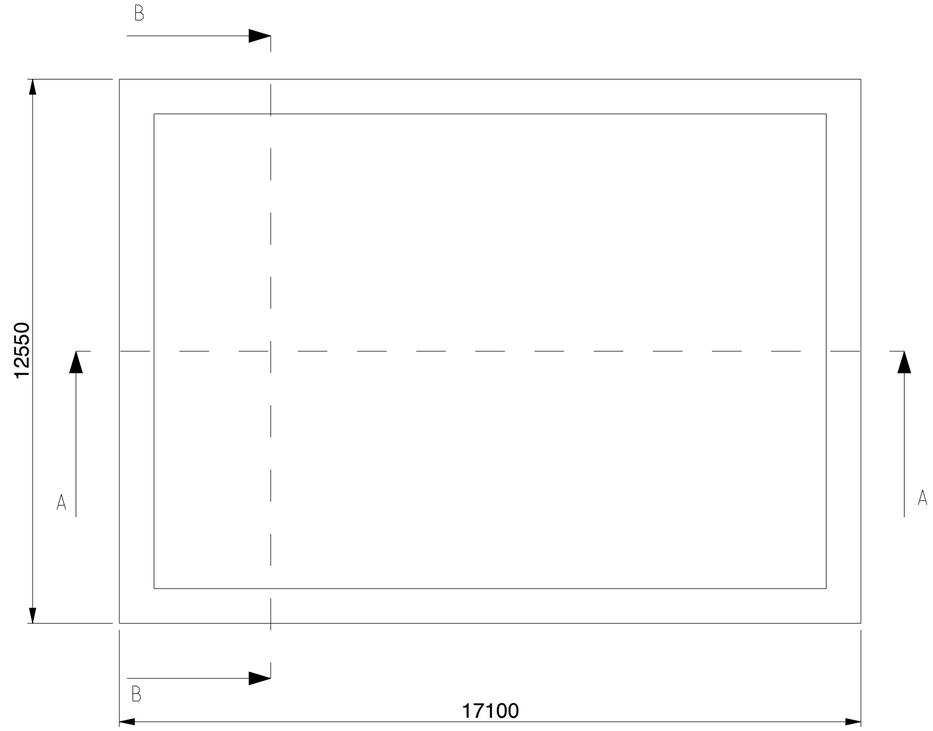

SECTION B-B

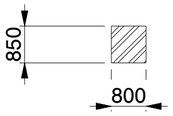

SECTION A-A

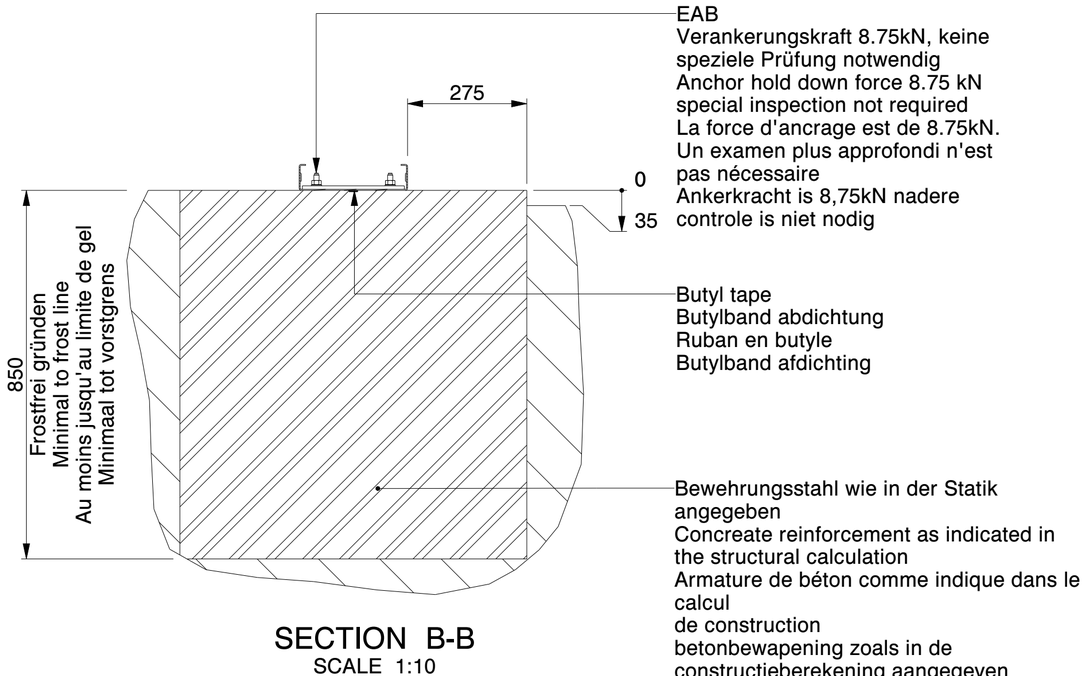

SECTION B-B
SCALE 1:10
Nicht isoliert / Not insulated /
Non isolé / Niet geïsoleerd

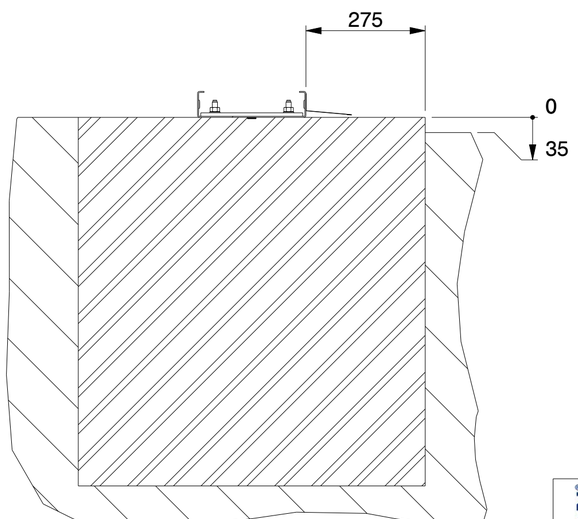

SECTION B-B
SCALE 1:10
Isoliert / Insulated /
Isolé / Geïsoleerd

Kroftman Structures B.V. P.O. Box 158 6900AD Zevenaar - The Netherlands
T +31 26 700 9 700 F +31 26 20 22 097 E sales@kroftman.com - I www.kroftman.com

UMSCHREIBUNG: DESCRIPTION:	Concrete Strip Fundament - H1217-30		
PROJEKT: PROJECT:	Storage Building series		
MODEL NR: MODELL NR: LCA00059	DRAWING Nr.: LCA00116		REV.VER.: 0.0
© 2016 KROFTMAN STRUCTURES BV. Kopieren ohne genehmigung ist nicht erlaubt	RELEASE-STAND: RELEASE -	DATUM: DATE: 09-02-2020 / ZEICHNET: DRAWN: HM / GEWICHT: WEIGHT: 38.148	EINHEIT: UNITS: MM / MAßST.: SCALE: 1:100 / BLATT: SHEET: 4-5 / FORMAT A2