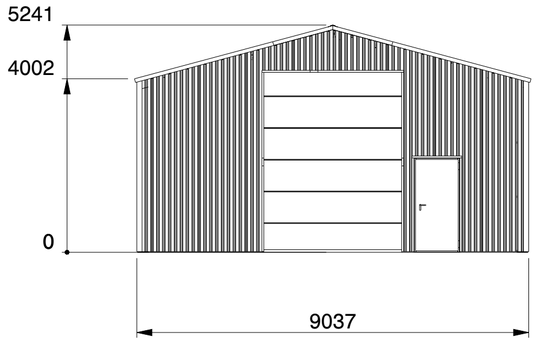


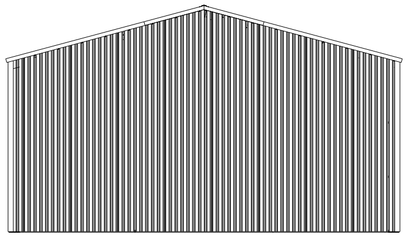

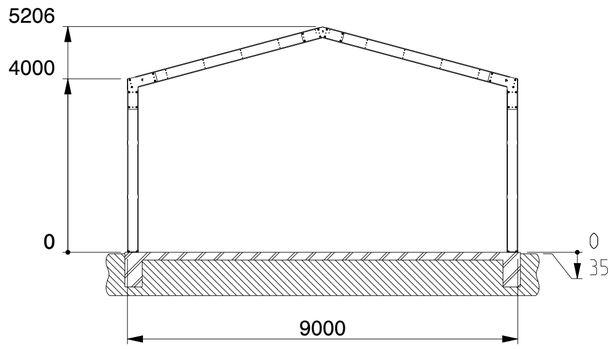


SECTION B-B

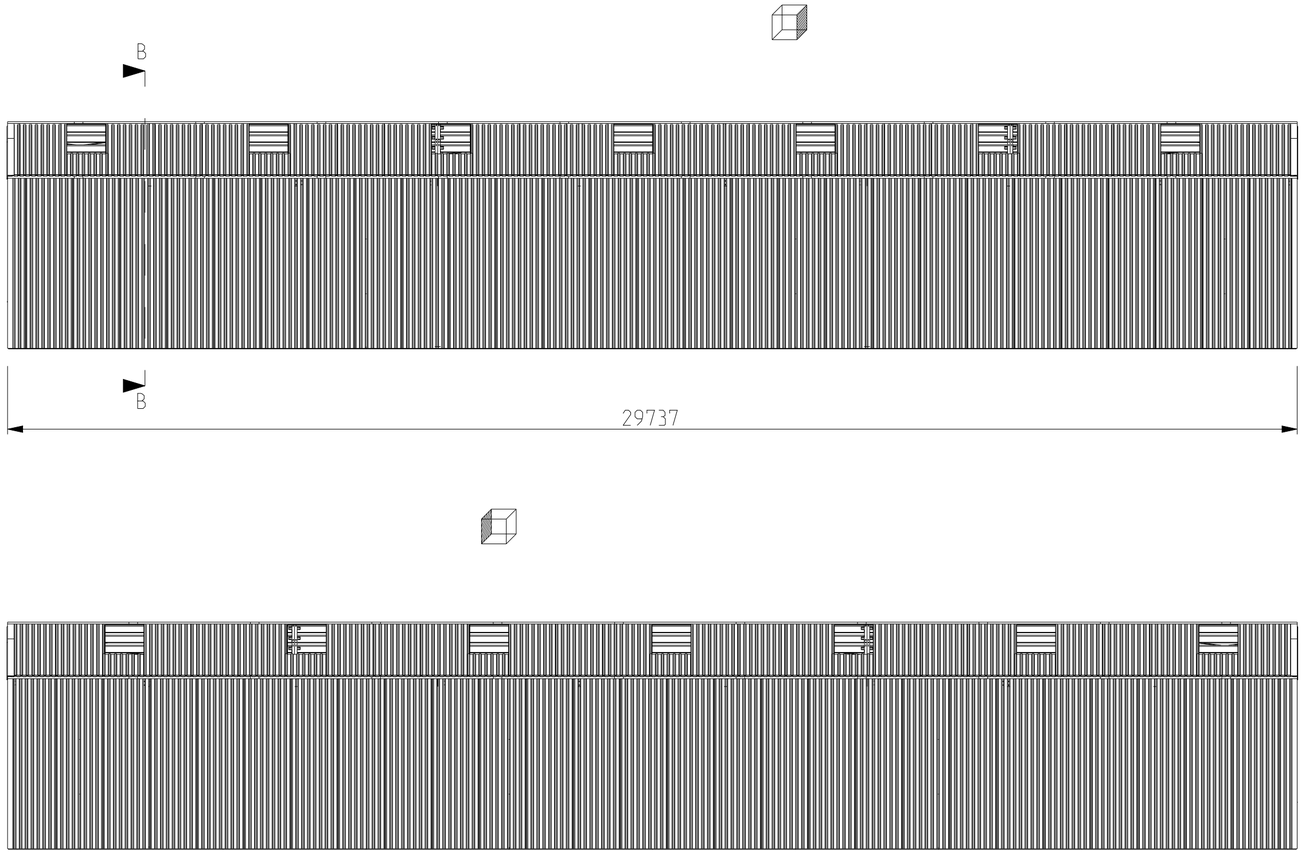


Kroftman Structures B.V. P.O. Box 158 6900AD Zevenaar - The Netherlands
T +31 26 700 9 700 F +31 26 20 22 097 E sales@kroftman.com - I www.kroftman.com

| | |
|---|---|
| UMSCHREIBUNG: DESCRIPTION: | Lagerhalle / Storage Building / Opslagloods H930-40 |
| PROJEKT: PROJECT: | Storage Building series |
| MODEL NR: MODELL NR: | LCA00059 |
| DRAWING Nr.: | LCA00103 |
| REV.VER.: | 0.0 |

© 2016 KROFTMAN STRUCTURES BV.
Kopieren ohne genehmigung ist nicht erlaubt

| | | | |
|---|---|---|---|
| RELEASE-STAND: | DATUM: DATE: | 19-12-2019 | EINHEIT: UNITS: MM |
| RELEASE | ZEICHNET: DRAWN: | HM | MAßST.: SCALE: 1:100 |
| - | GEWICHT: WEIGHT: | 9867 | BLATT: SHEET: 1-5 |

FORMAT A2

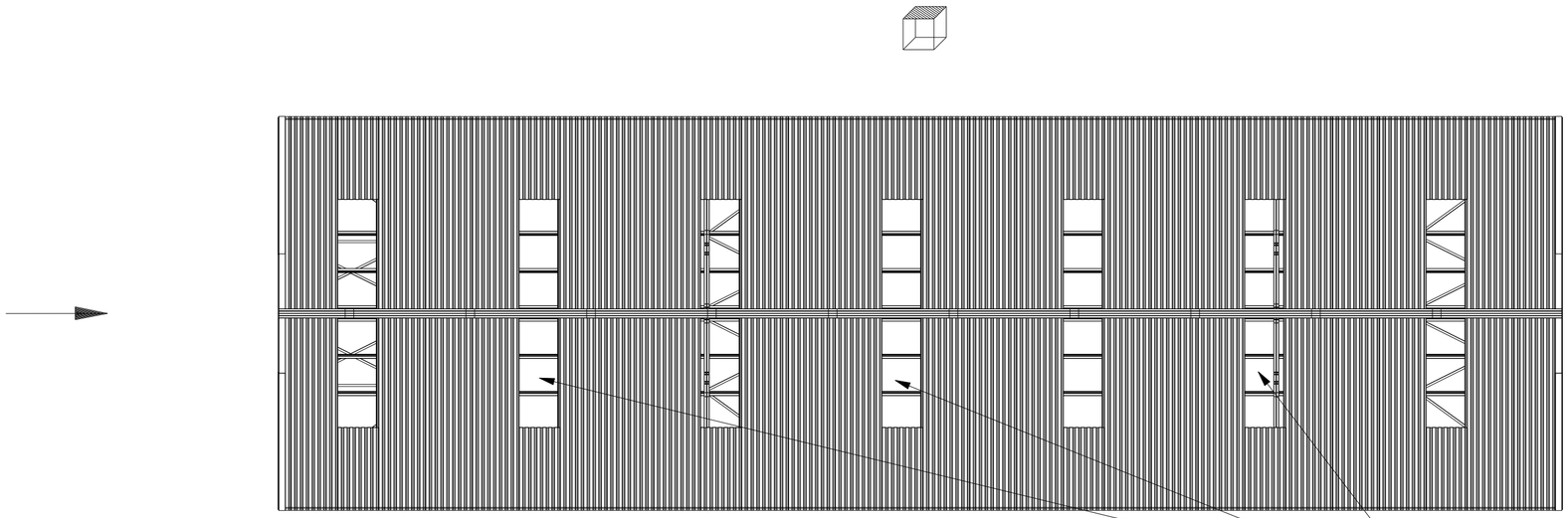


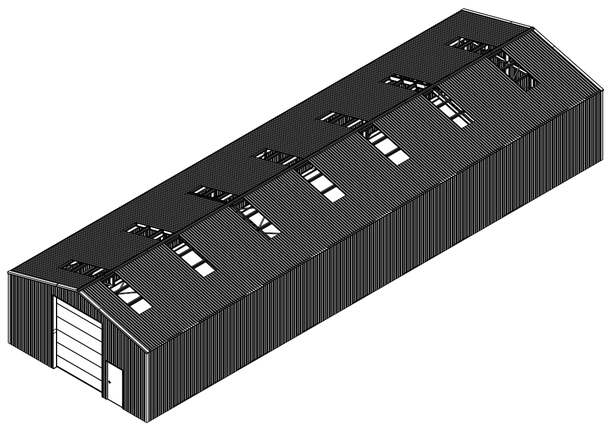

SCALE 1:200

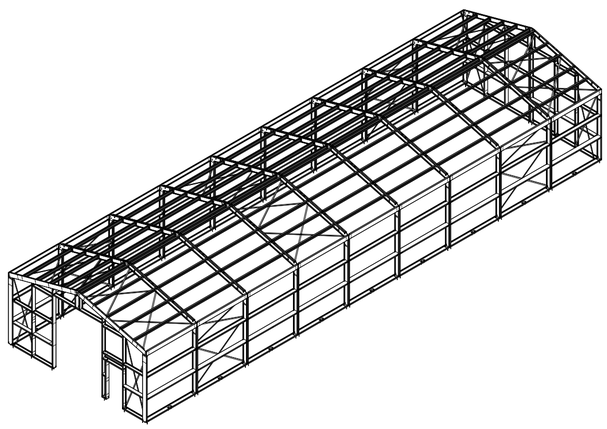

SCALE 1:200

Kroftman Structures B.V. P.O. Box 158 6900AD Zevenaar - The Netherlands
T +31 26 700 9 700 F +31 26 20 22 097 E sales@kroftman.com - I www.kroftman.com

| | |
|---|---|
| UMSCHREIBUNG: DESCRIPTION: | Lagerhalle / Storage Building / Opslagloods H930-40 |
| PROJEKT: PROJECT: | Storage Building series |
| MODEL NR: MODELL NR: | LCA00059 |
| DRAWING Nr.: | LCA00103 |
| REV.VER.: | 0.0 |

© 2016 KROFTMAN STRUCTURES BV.
Kopieren ohne genehmigung ist nicht erlaubt

| | | | |
|---|---|---|---|
| RELEASE-STAND: | DATUM: DATE: | 19-12-2019 | EINHEIT: UNITS: MM |
| RELEASE | ZEICHNET: DRAWN: | HM | MAßST.: SCALE: 1:100 |
| - | GEWICHT: WEIGHT: | 9867.105 | BLATT: SHEET: 2-5 FORMAT A2 |

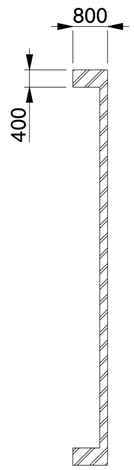


SECTION B-B

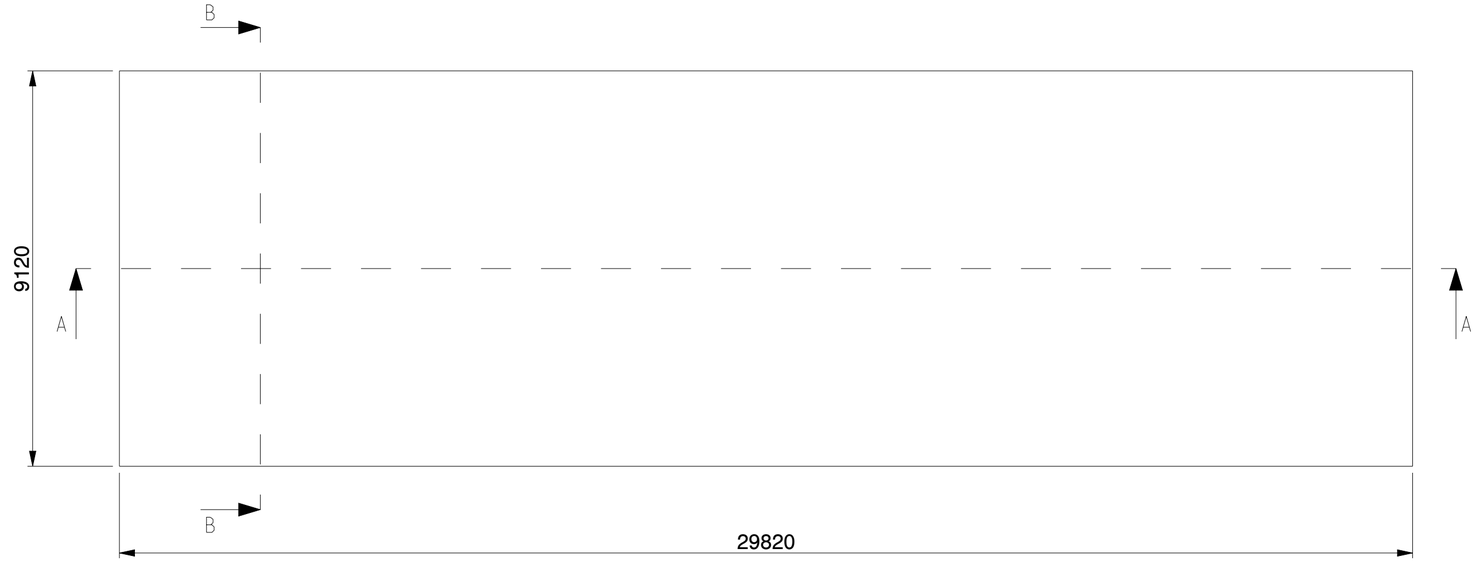


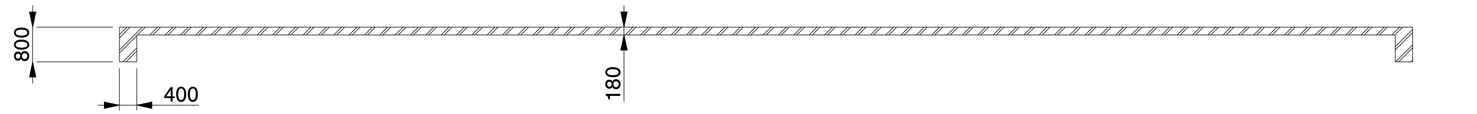


SECTION A-A

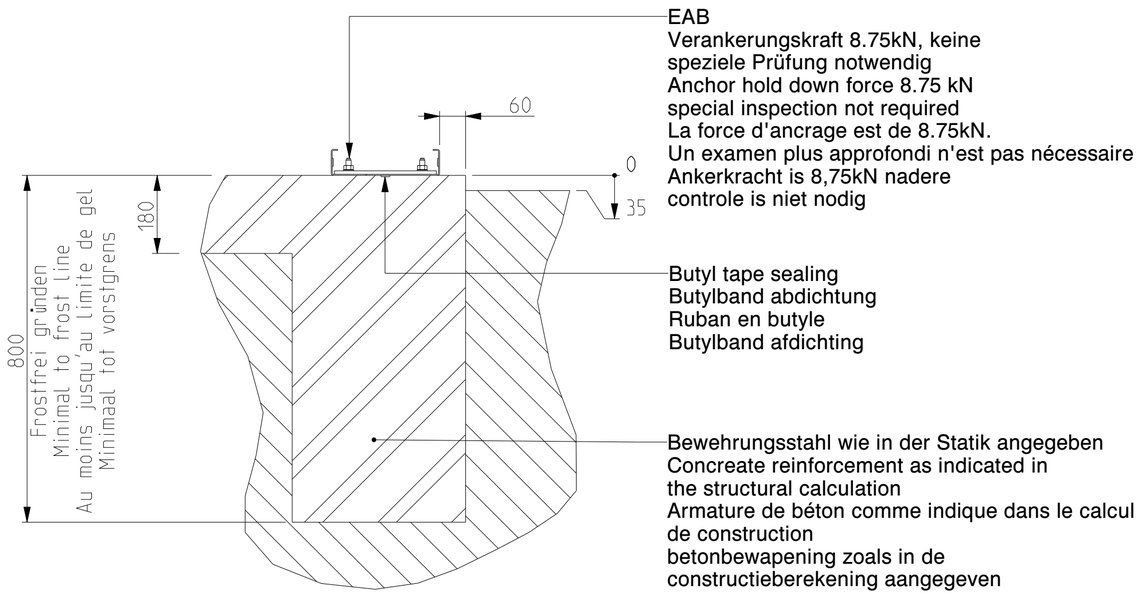


EAB
Verankerungskraft 8.75kN, keine
speziele Prüfung notwendig
Anchor hold down force 8.75 kN
special inspection not required
La force d'ancrage est de 8.75kN.
Un examen plus approfondi n'est pas nécessaire
Ankerkracht is 8,75kN nadere
controle is niet nodig

Butyl tape sealing
Butylband abdichtung
Ruban en butyle
Butylband afdichting

Bewehrungsstahl wie in der Statik angegeben
Concreate reinforcement as indicated in
the structural calculation
Armature de béton comme indique dans le calcul
de construction
betonbewapening zoals in de
constructieberekening aangegeven

SECTION B-B
SCALE 1:10
Nicht isoliert / Not insulated /
Non isolé / Niet geïsoleerd

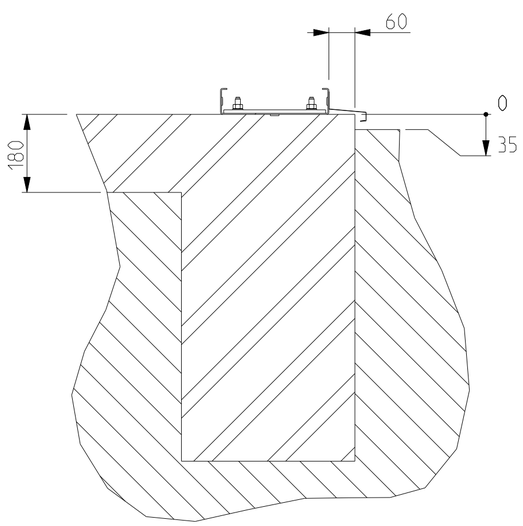


SECTION B-B
SCALE 1:10
Isoliert / Insulated /
Isolé / Geïsoleerd

Kroftman Structures B.V. P.O. Box 158 6900AD Zevenaar - The Netherlands
T +31 26 700 9 700 F +31 26 20 22 097 E sales@kroftman.com - I www.kroftman.com

| | | | | |
|---|---|---|---|---|
| UMSCHREIBUNG: DESCRIPTION: | Concrete Fundament - H930-40 | | | |
| PROJEKT: PROJECT: | Storage Building series | | | |
| MODEL NR: MODELL NR: LCA00059 | DRAWING Nr.: LCA00103 | | REV.VER.: 0.0 | |
| © 2016 KROFTMAN STRUCTURES BV. Kopieren ohne genehmigung ist nicht erlaubt | RELEASE-STAND: RELEASE - | DATUM: DATE: 09-02-2020 | EINHEIT: UNITS: MM | |
| | | ZEICHNET: DRAWN: HM | MAßST.: SCALE: 1:100 | |
| | | GEWICHT: WEIGHT: 67.870 | BLATT: SHEET: 3-5 | FORMAT A2 |

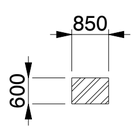


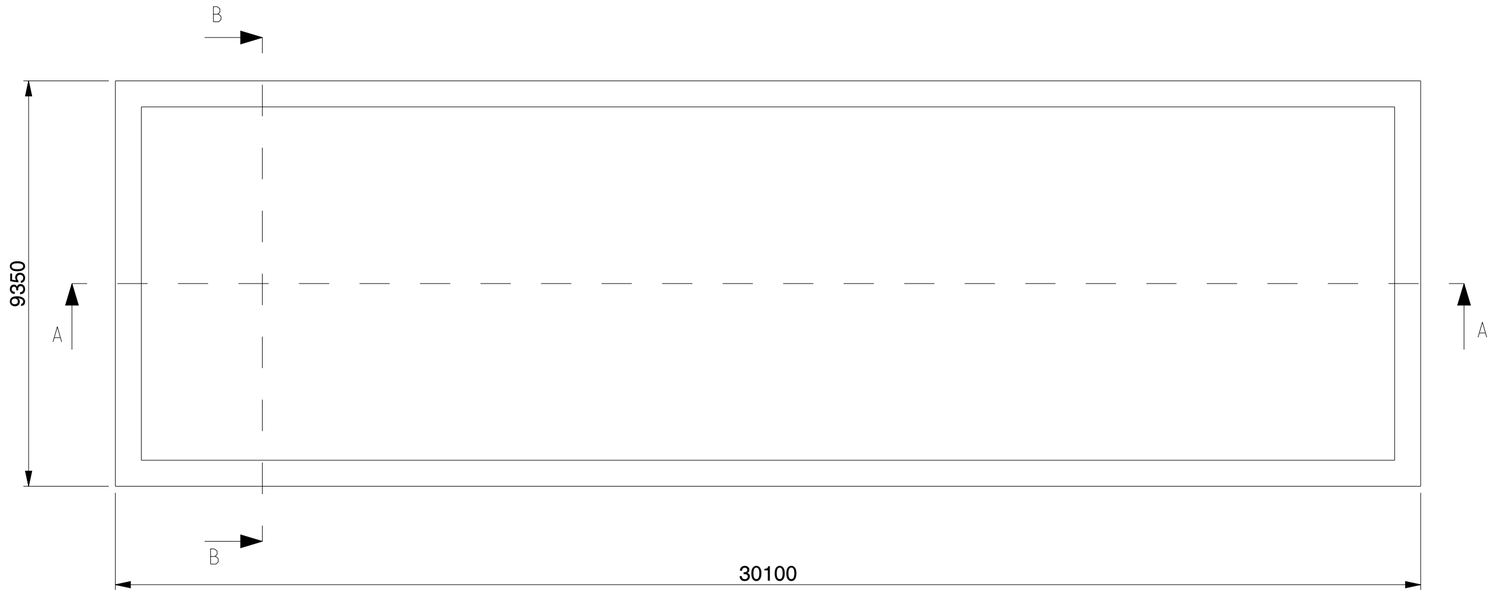


SECTION B-B

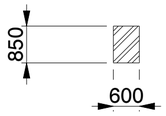


SECTION A-A

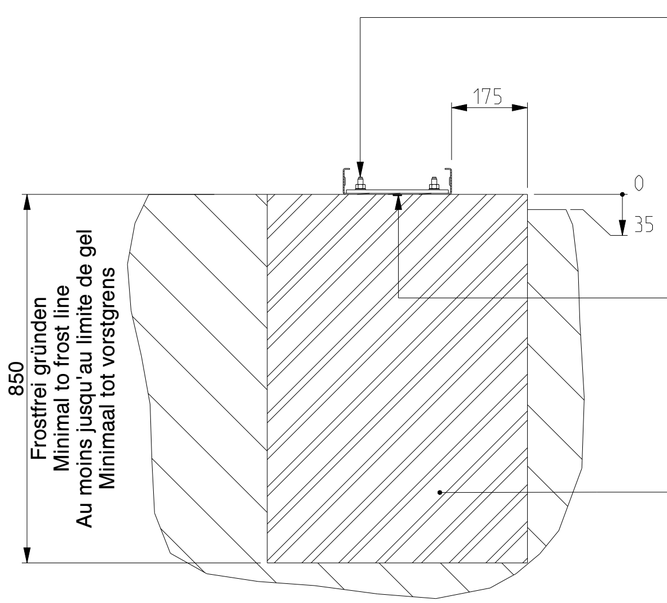


EAB
Verankerungskraft 8.75kN, keine speziele Prüfung notwendig
Anchor hold down force 8.75 kN special inspection not required
La force d'ancrage est de 8.75kN. Un examen plus approfondi n'est pas nécessaire
Ankerkracht is 8,75kN nadere controle is niet nodig

Butyl tape
Butylband abdichtung
Ruban en butyle
Butylband afdichting

Bewehrungsstahl wie in der Statik angegeben
Concreate reinforcement as indicated in the structural calculation
Armature de béton comme indique dans le calcul
de construction
betonbewapening zoals in de constructieberekening aangegeven

SECTION B-B
SCALE 1:10
Nicht isoliert / Not insulated /
Non isolé / Niet geïsoleerd

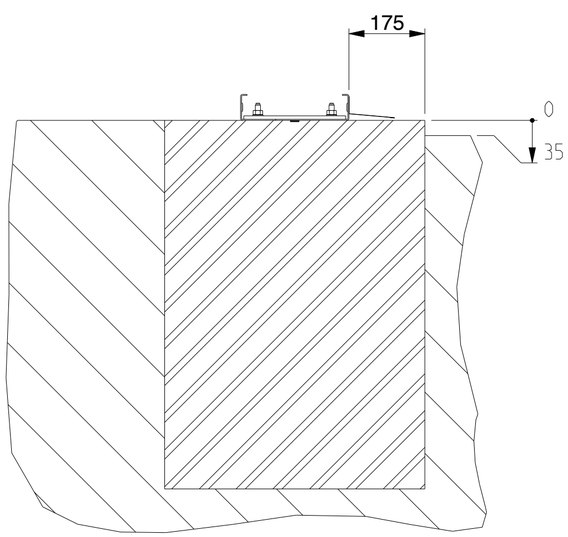


SECTION B-B
SCALE 1:10
Isoliert / Insulated /
Isolé / Geïsoleerd

Kroftman Structures B.V. P.O. Box 158 6900AD Zevenaar - The Netherlands
T +31 26 700 9 700 F +31 26 20 22 097 E sales@kroftman.com - I www.kroftman.com

| | | | |
|---|---|---|---|
| UMSCHREIBUNG: DESCRIPTION: | Concrete Strip Fundament - H930-40 | | |
| PROJEKT: PROJECT: | Storage Building series | | |
| MODEL NR: MODELL NR: LCA00059 | DRAWING Nr.: LCA00103 | REV.VER.: 0.0 | |
| © 2016 KROFTMAN STRUCTURES BV. Kopieren ohne genehmigung ist nicht erlaubt | RELEASE-STAND: RELEASE - | DATUM: DATE: 09-02-2020 / ZEICHNET: DRAWN: HM / GEWICHT: WEIGHT: 39,015 | EINHEIT: UNITS: MM / MAßST.: SCALE: 1:100 / BLATT: SHEET: 4-5 | FORMAT A2 |