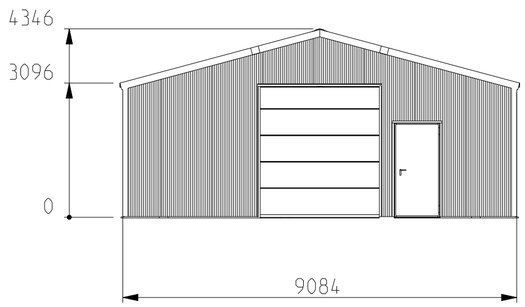

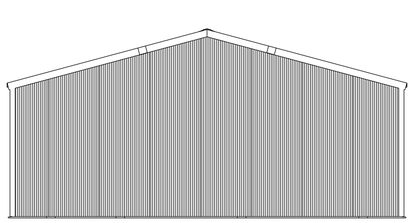

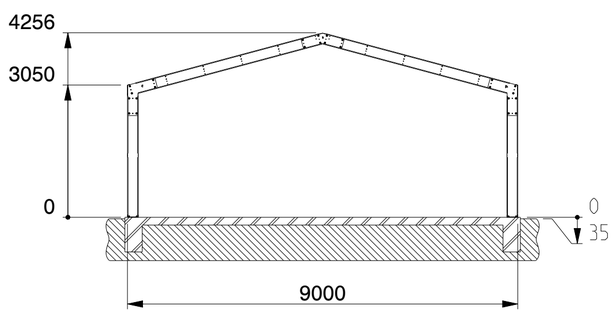

SECTION B-B

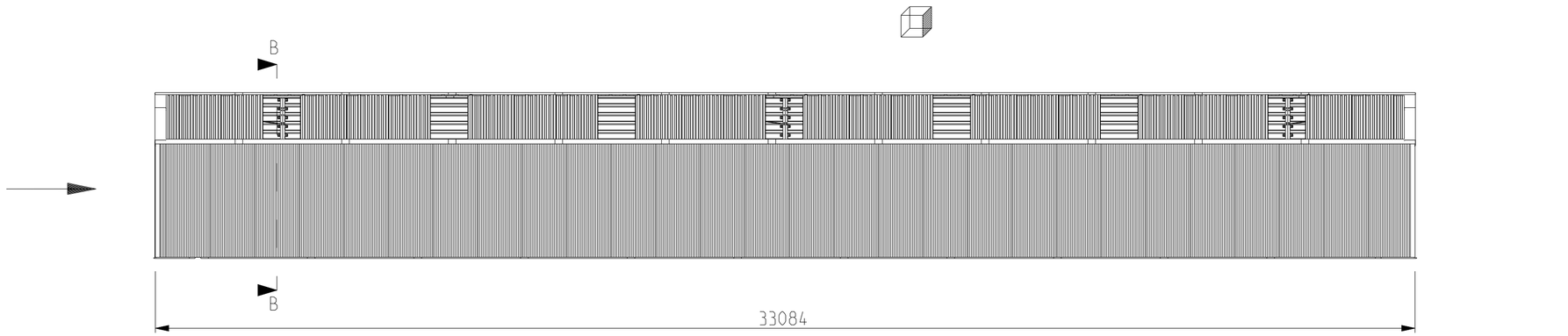

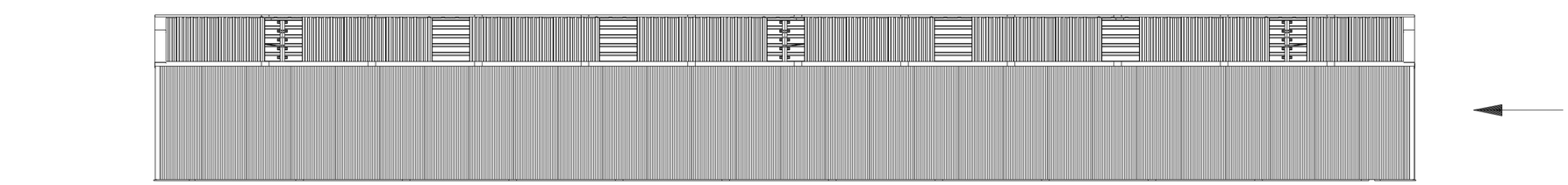

Kroftman Structures B.V. P.O. Box 158 6900AD Zevenaar - The Netherlands
T +31 26 700 9 700 F +31 26 20 22 097 E sales@kroftman.com - I www.kroftman.com

UMSCHREIBUNG: / DESCRIPTION:	Lagerhalle / Storage Building / Opslagloods H933-30 ISO		
PROJEKT: / PROJECT:	Storage Building series		
MODEL NR: / MODELL NR: LCA00059	DRAWING Nr.: LCA0010I	REV.VER.: 0.0	
© 2016 KROFTMAN STRUCTURES BV. Kopieren ohne genehmigung ist nicht erlaubt	RELEASE-STAND: RELEASE -	DATUM: / DATE: 19-12-2019; ZEICHNET: / DRAWN: HM; GEWICHT: / WEIGHT: 14765	EINHEIT: / UNITS: MM; MAßST.: / SCALE: 1:100; BLATT: / SHEET: 1-5	FORMAT A2

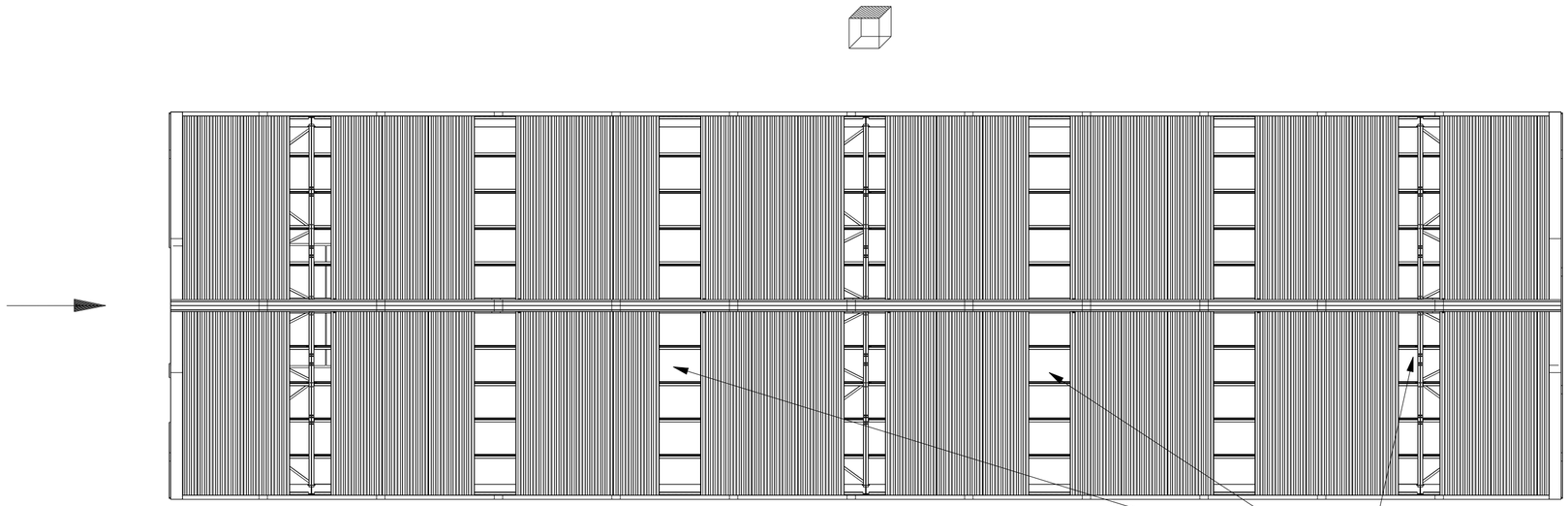

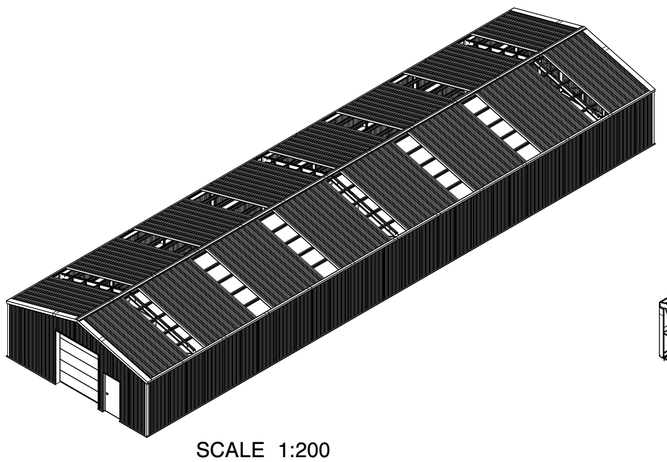

SCALE 1:200

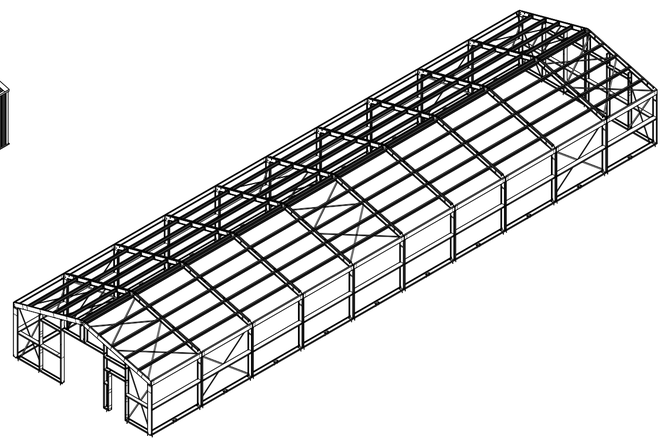

SCALE 1:200

Kroftman Structures B.V. P.O. Box 158 6900AD Zevenaar - The Netherlands
T +31 26 700 9 700 F +31 26 20 22 097 E sales@kroftman.com - I www.kroftman.com

UMSCHREIBUNG: DESCRIPTION:	Lagerhalle / Storage Building / Opslagloods H933-30 ISO		
PROJEKT: PROJECT:	Storage Building series		
MODEL NR: MODELL NR: LCA00059	DRAWING Nr.: LCA0010I		REV.VER.: 0.0
© 2016 KROFTMAN STRUCTURES BV. Kopieren ohne genehmigung ist nicht erlaubt	RELEASE-STAND: RELEASE -	DATUM: DATE: 19-12-2019 ZEICHNET: DRAWN: HM GEWICHT: WEIGHT: 14764,845	EINHEIT: UNITS: MM MAßST.: SCALE: 1:100 BLATT: SHEET: 2-5

FORMAT A2

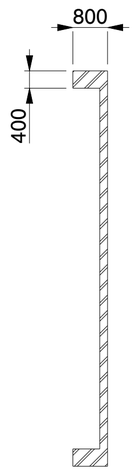

SECTION B-B

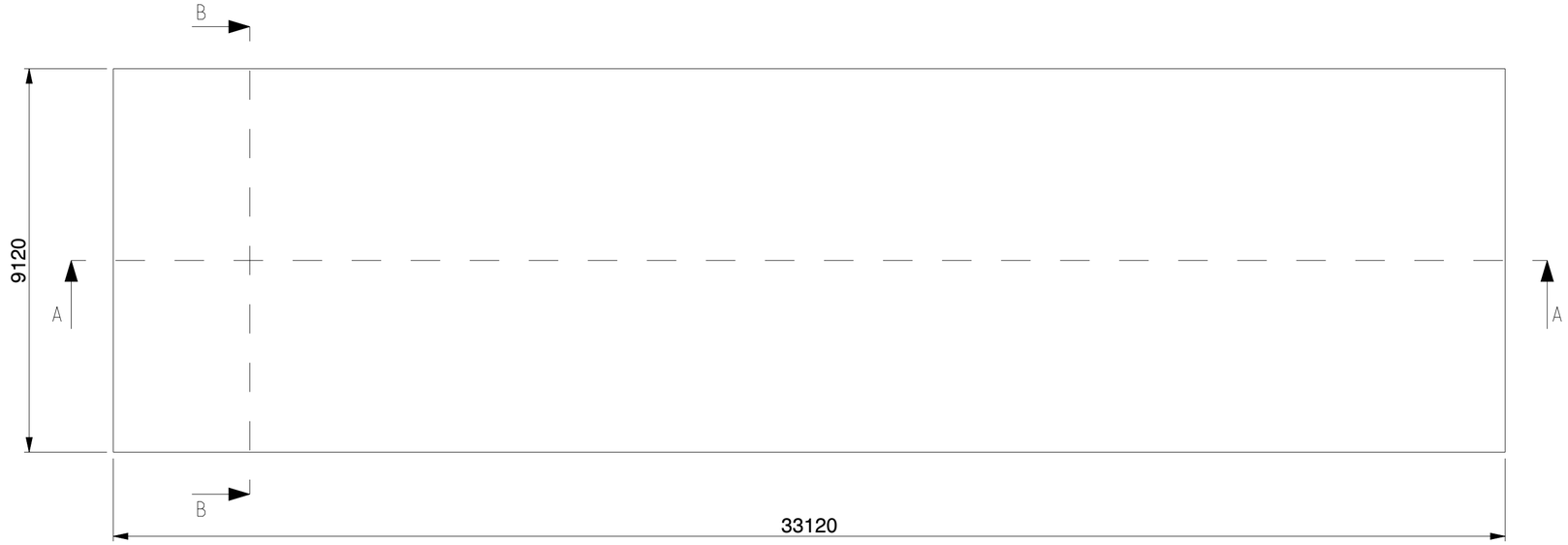

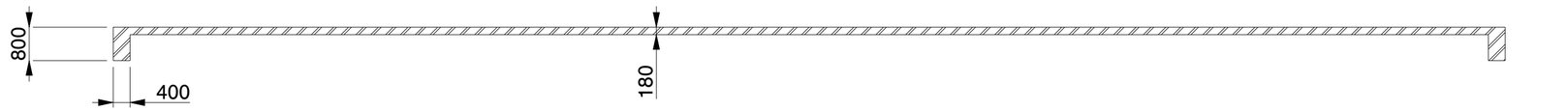

SECTION A-A

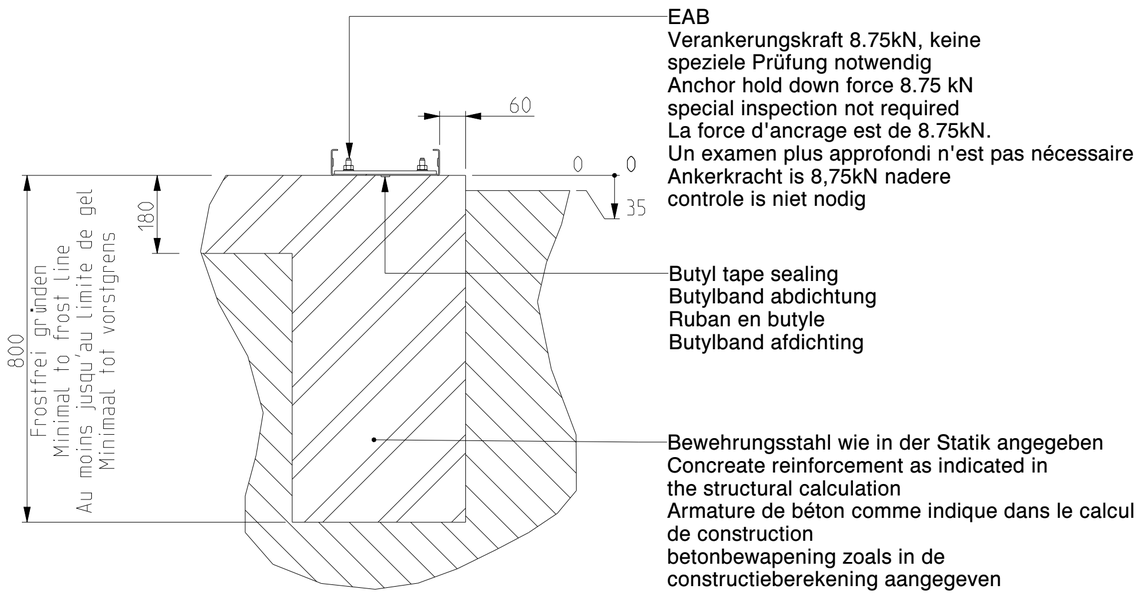

SECTION B-B
SCALE 1:10
Nicht isoliert / Not insulated /
Non isolé / Niet geïsoleerd

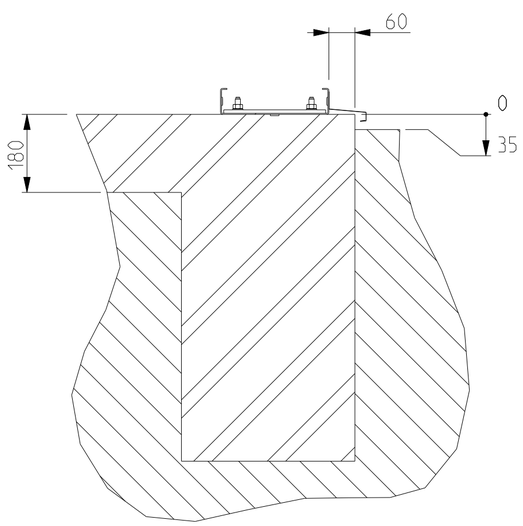

SECTION B-B
SCALE 1:10
Isoliert / Insulated /
Isolé / Geïsoleerd

Kroftman Structures B.V. P.O. Box 158 6900AD Zevenaar - The Netherlands
T +31 26 700 9 700 F +31 26 20 22 097 E sales@kroftman.com - I www.kroftman.com

UMSCHREIBUNG: / DESCRIPTION:	Concrete Fundament - H933-30 ISO		
PROJEKT: / PROJECT:	Storage Building series		
MODEL NR: / MODELL NR: LCA00059	DRAWING Nr.: LCA0010I	REV.VER.: 0.0	
© 2016 KROFTMAN STRUCTURES BV. Kopieren ohne genehmigung ist nicht erlaubt	RELEASE-STAND: RELEASE -	DATUM: / DATE: 09-02-2020 ZEICHNET: / DRAWN: HM GEWICHT: / WEIGHT: 74.924	EINHEIT: / UNITS: MM MAßST.: / SCALE: 1:100 BLATT: / SHEET: 3-5 FORMAT A2

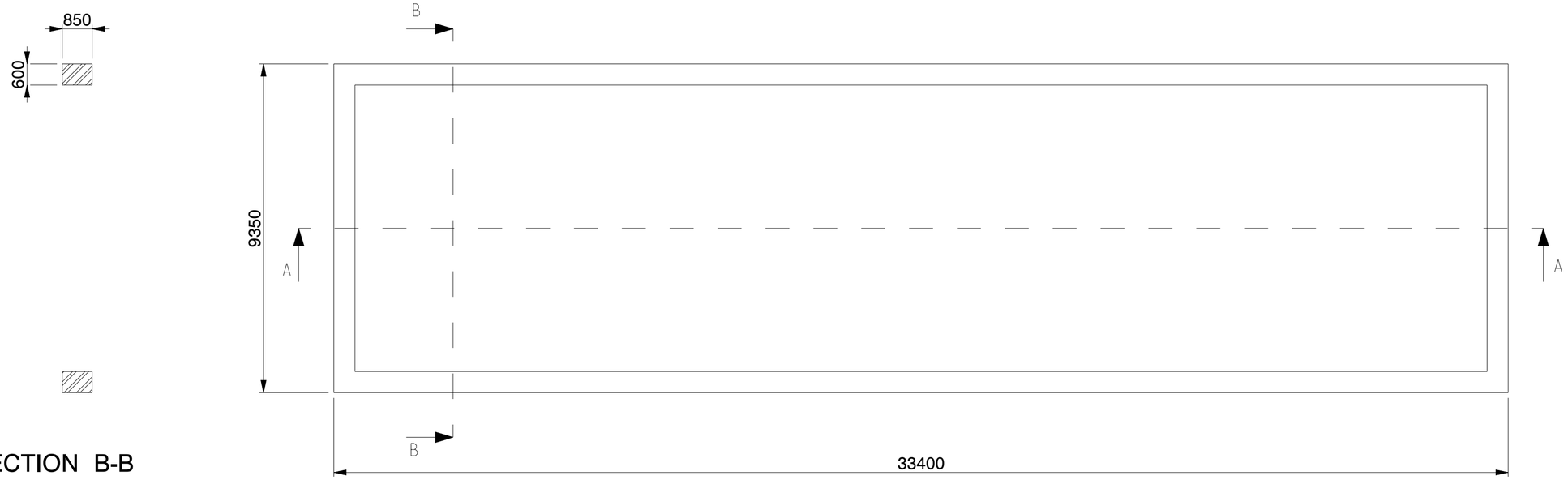

SECTION B-B

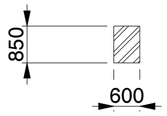

SECTION A-A

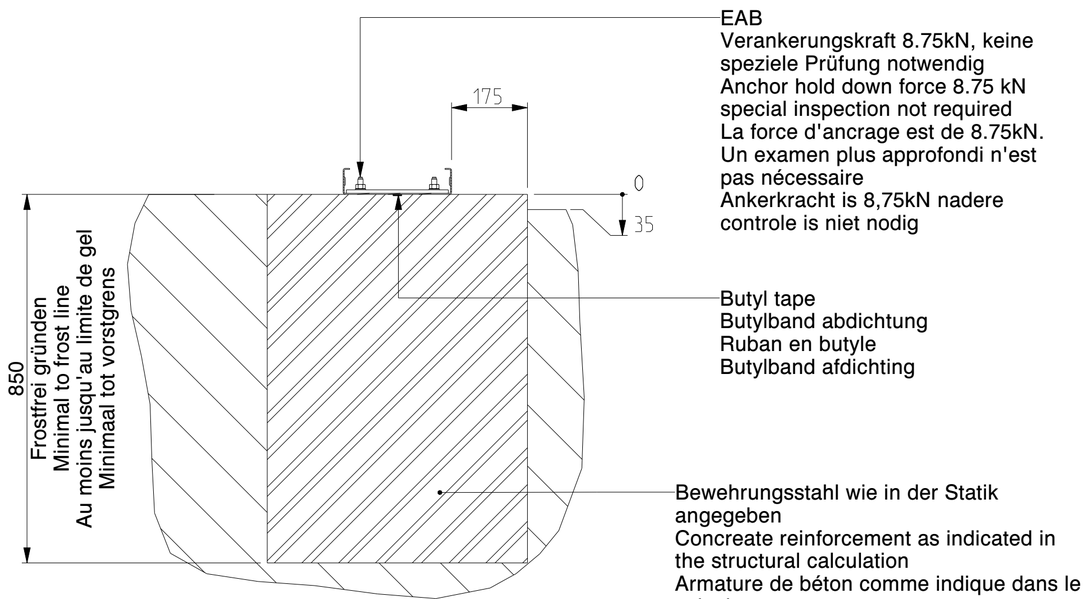

SECTION B-B
SCALE 1:10
Nicht isoliert / Not insulated /
Non isolé / Niet geïsoleerd

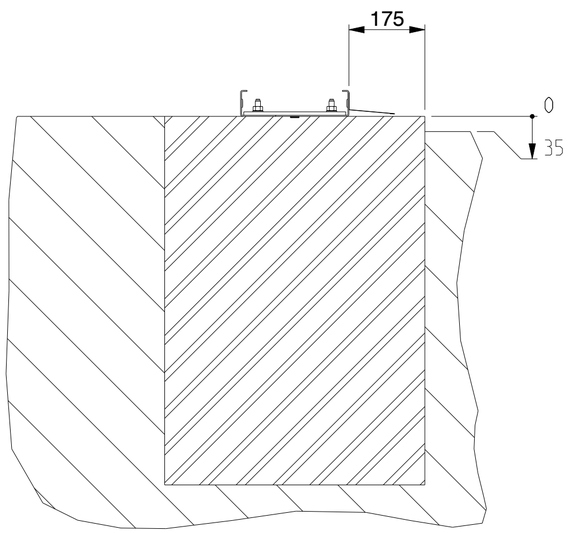

SECTION B-B
SCALE 1:10
Isoliert / Insulated /
Isolé / Geïsoleerd

Kroftman Structures B.V. P.O. Box 158 6900AD Zevenaar - The Netherlands
T +31 26 700 9 700 F +31 26 20 22 097 E sales@kroftman.com - I www.kroftman.com

UMSCHREIBUNG: DESCRIPTION:	Concrete Strip Fundament - H933-30 ISO		
PROJEKT: PROJECT:	Storage Building series		
MODEL NR: MODELL NR: LCA00059	DRAWING Nr.: LCA0010I	REV.VER.: 0.0	
© 2016 KROFTMAN STRUCTURES BV. Kopieren ohne genehmigung ist nicht erlaubt	RELEASE-STAND: RELEASE -	DATUM: DATE: 09-02-2020 / ZEICHNET: DRAWN: HM / GEWICHT: WEIGHT: 42.381	EINHEIT: UNITS: MM / MAßST.: SCALE: 1:100 / BLATT: SHEET: 4-5	FORMAT A2