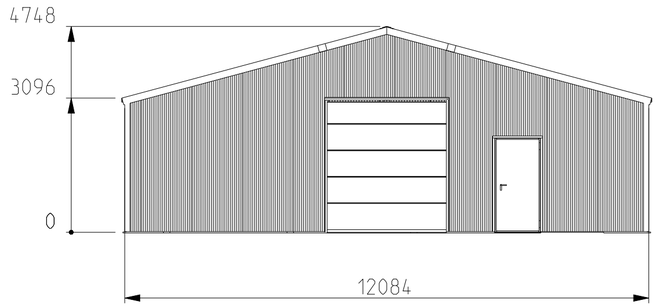

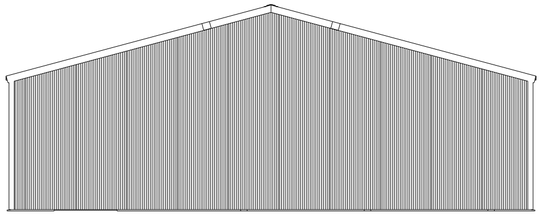

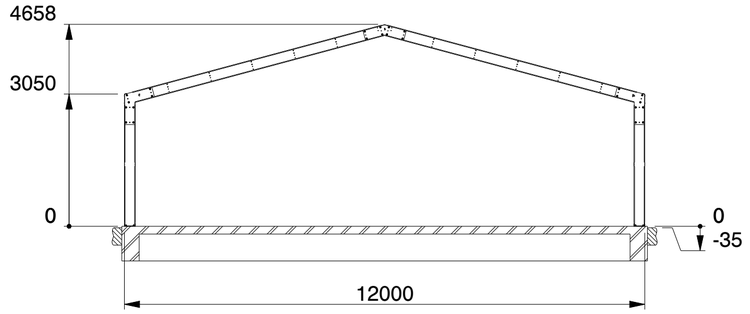

SECTION B-B

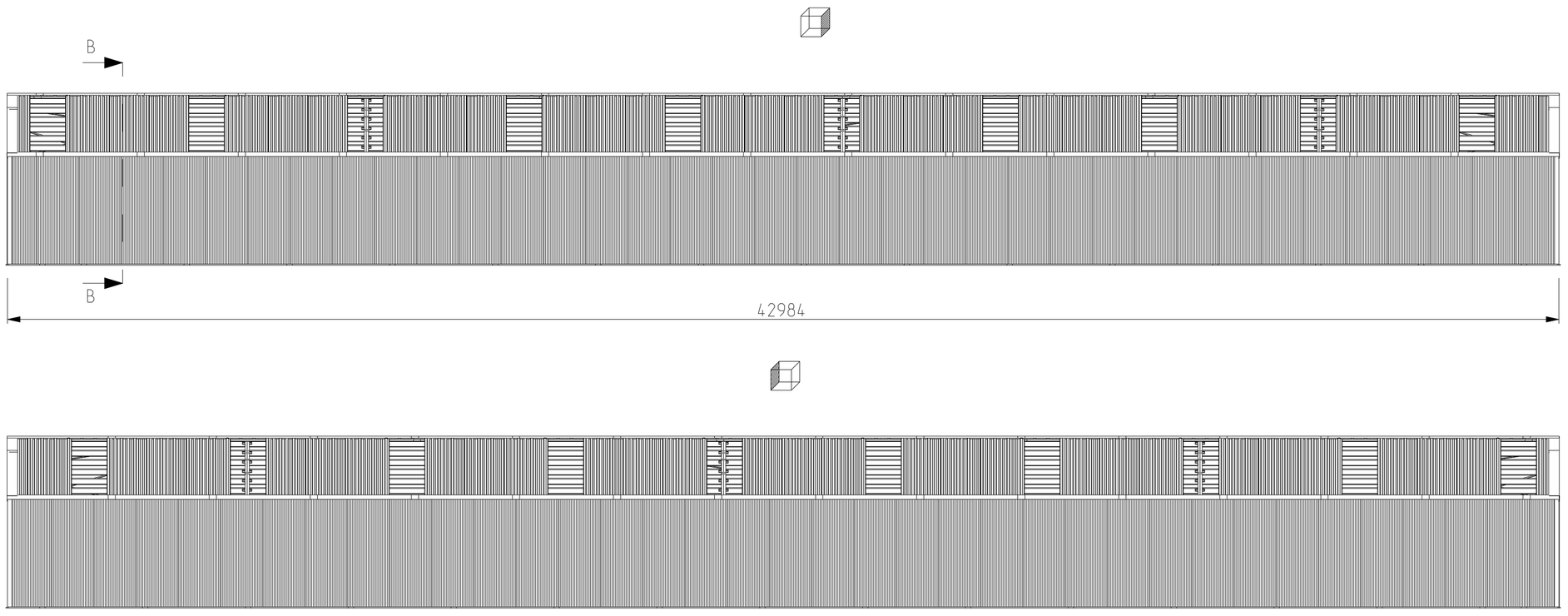

Kroftman Structures B.V. P.O. Box 158 6900AD Zevenaar - The Netherlands
T +31 26 700 9 700 F +31 26 20 22 097 E sales@kroftman.com - I www.kroftman.com

UMSCHREIBUNG: DESCRIPTION:	Lagerhalle / Storage Building / Opslagloods H1243-30 ISO		
PROJEKT: PROJECT:	Storage Building series		
MODEL NR: MODELL NR: LCA00059	DRAWING Nr.: LCA00114	REV.VER.: 0.0	
© 2016 KROFTMAN STRUCTURES BV. Kopieren ohne genehmigung ist nicht erlaubt	RELEASE-STAND: RELEASE -	DATUM: DATE: 19-12-2019 / ZEICHNET: DRAWN: HM / GEWICHT: WEIGHT: 20397	EINHEIT: UNITS: MM / MAßST.: SCALE: 1:100 / BLATT: SHEET: 1-5	FORMAT A2

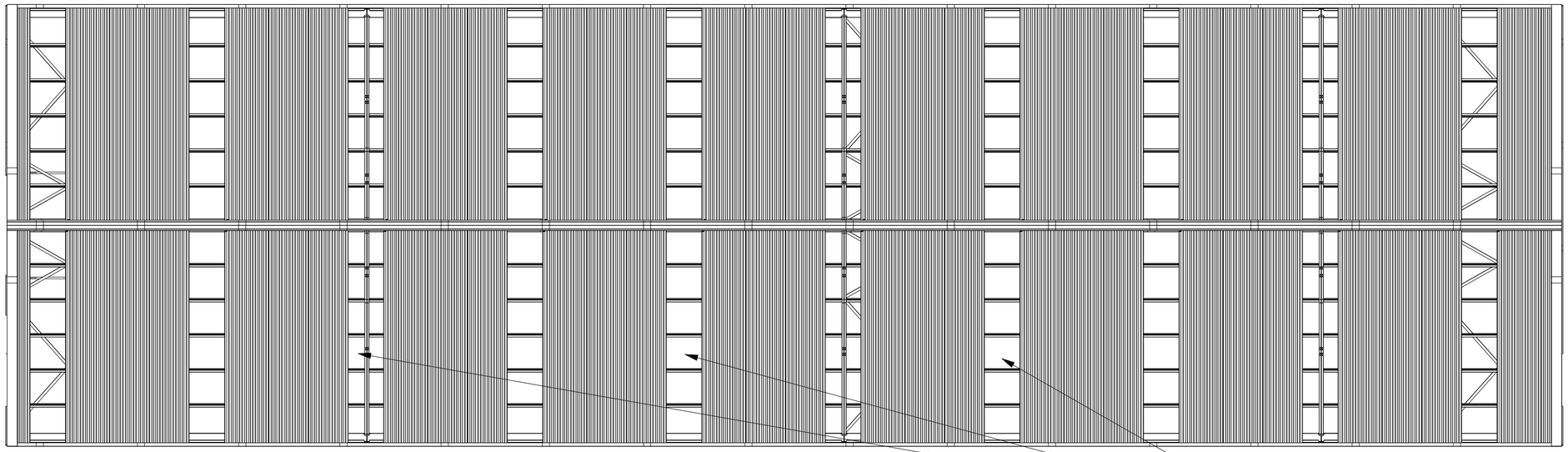

Sky lights
Lichtpanelen
Transparante Dachplatten

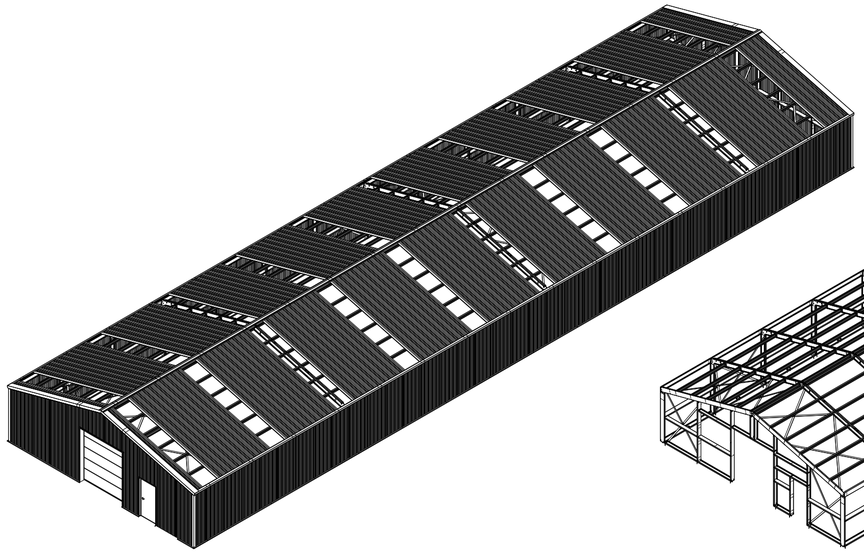

SCALE 1:200

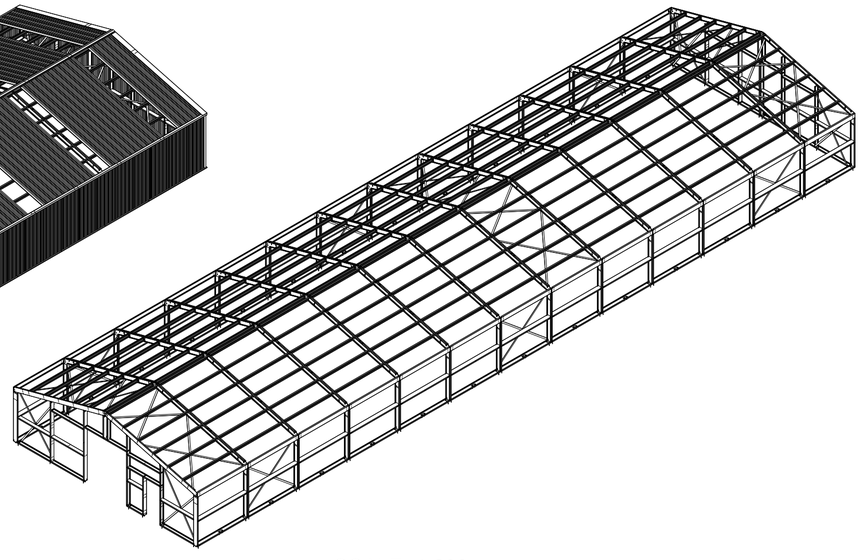

SCALE 1:200

Kroftman Structures B.V. P.O. Box 158 6900AD Zevenaar - The Netherlands
T +31 26 700 9 700 F +31 26 20 22 097 E sales@kroftman.com - I www.kroftman.com

UMSCHREIBUNG: DESCRIPTION:	Lagerhalle / Storage Building / Opslagloods H1243-30 ISO
PROJEKT: PROJECT:	Storage Building series
MODEL NR: MODELL NR:	LCA00059
DRAWING Nr.:	LCA00114
REV.VER.:	0.0

© 2016 KROFTMAN STRUCTURES BV.
Kopieren ohne genehmigung ist nicht erlaubt

RELEASE-STAND:	DATUM: DATE:	19-12-2019	EINHEIT: UNITS: MM
RELEASE	ZEICHNET: DRAWN:	HM	MAßST.: SCALE: 1:100
-	GEWICHT: WEIGHT:	20397.261	BLATT: SHEET: 2-5 FORMAT A2

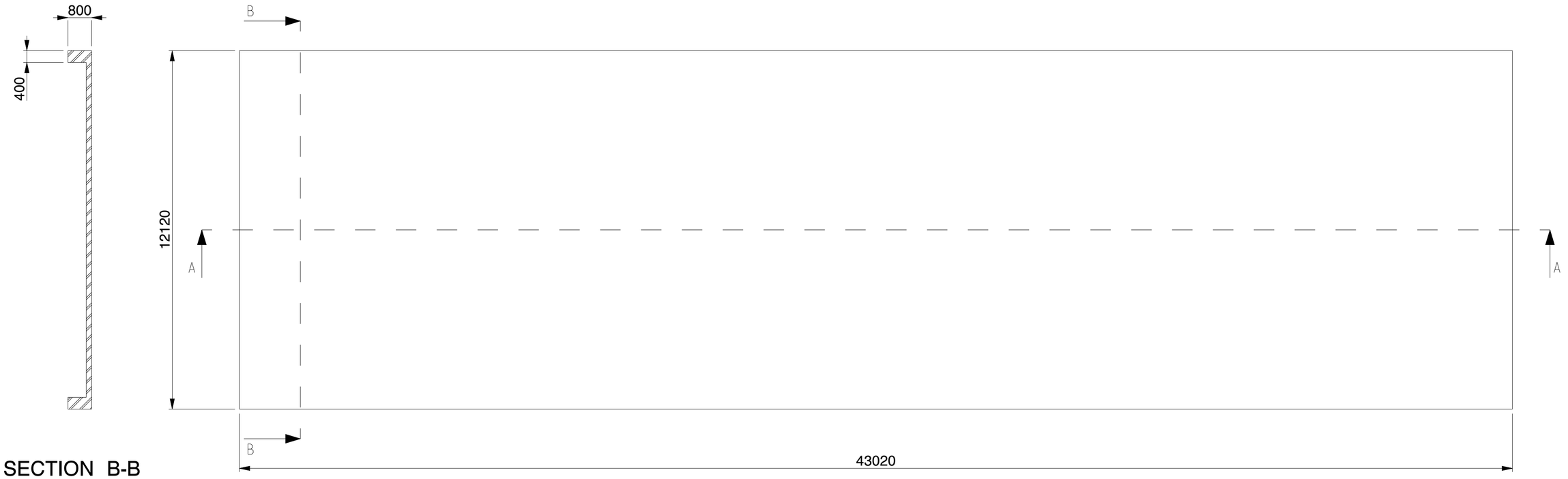

SECTION B-B

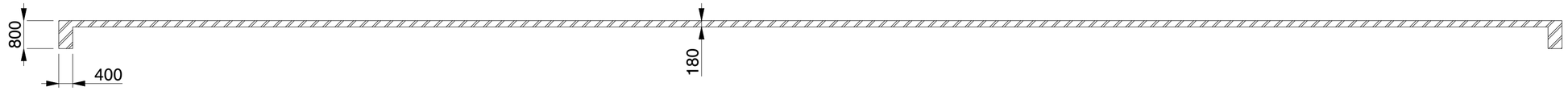

SECTION A-A

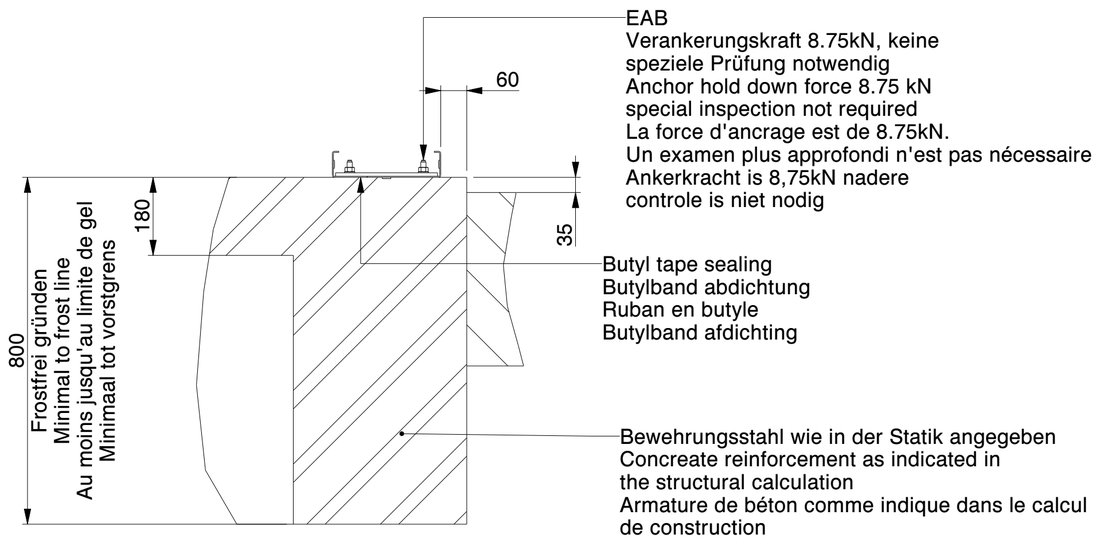

SECTION B-B
SCALE 1:10
Nicht isoliert / Not insulated /
Non isolé / Niet geïsoleerd

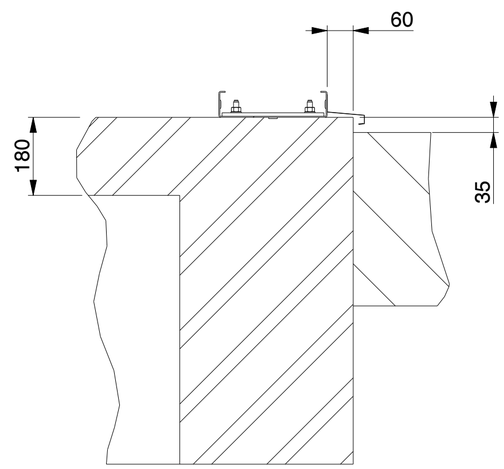

SECTION B-B
SCALE 1:10
Isoliert / Insulated /
Isolé / Geïsoleerd

Kroftman Structures B.V. P.O. Box 158 6900AD Zevenaar - The Netherlands
T +31 26 700 9 700 F +31 26 20 22 097 E sales@kroftman.com - I www.kroftman.com

UMSCHREIBUNG: DESCRIPTION:	Concrete Fundament - H1243-30 ISO		
PROJEKT: PROJECT:	Storage Building series		
MODEL NR: MODELL NR: LCA00059	DRAWING Nr.: LCA00114	REV.VER.: 0.0	
© 2016 KROFTMAN STRUCTURES BV. Kopieren ohne genehmigung ist nicht erlaubt	RELEASE-STAND: RELEASE -	DATUM: DATE: 09-02-2020 / ZEICHNET: DRAWN: HM / GEWICHT: WEIGHT: 120.805	EINHEIT: UNITS: MM / MAßST.: SCALE: 1:100 / BLATT: SHEET: 3-5	FORMAT A2

SECTION B-B

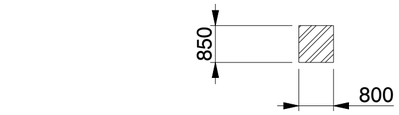

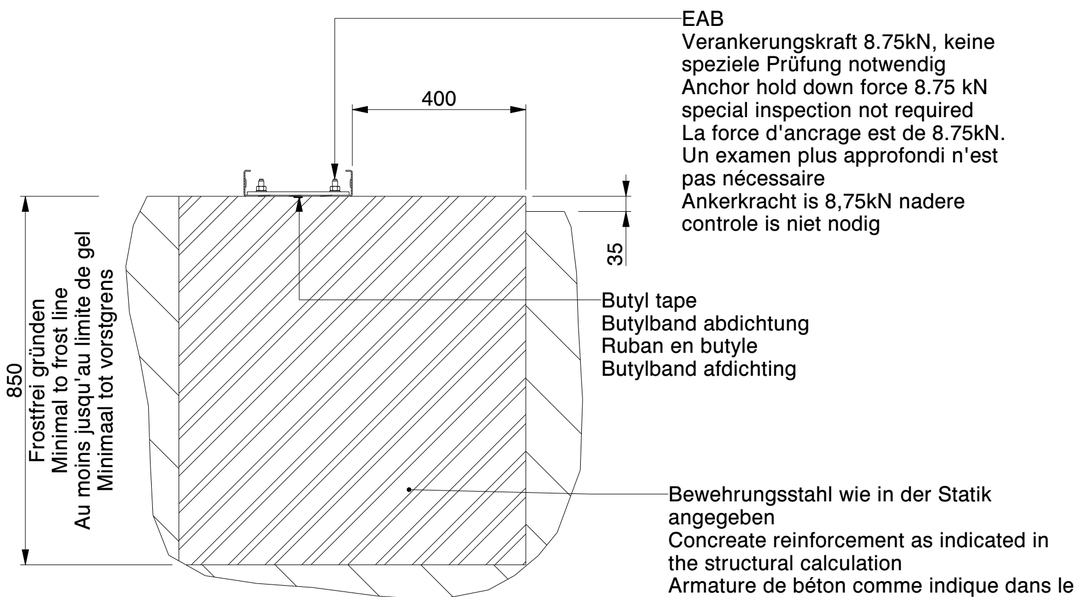

SECTION B-B
SCALE 1:10
Nicht isoliert / Not insulated /
Non isolé / Niet geïsoleerd

SECTION A-A

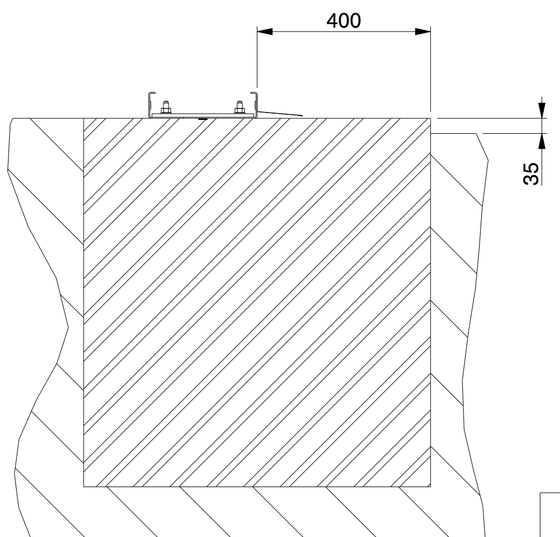

SECTION B-B
SCALE 1:10
Isoliert / Insulated /
Isolé / Geïsoleerd

Kroftman Structures B.V. P.O. Box 158 6900AD Zevenaar - The Netherlands
T +31 26 700 9 700 F +31 26 20 22 097 E sales@kroftman.com - I www.kroftman.com

UMSCHREIBUNG: DESCRIPTION:	Concrete Strip Fundament - H1243-30 ISO
PROJEKT: PROJECT:	Storage Building series
MODEL NR: MODELL NR:	LCA00059
DRAWING Nr.:	LCA00114
REV.VER.:	0.0

© 2016 KROFTMAN STRUCTURES BV.
Kopieren ohne genehmigung ist nicht erlaubt

RELEASE-STAND:	DATUM: DATE:	09-02-2020	EINHEIT: UNITS: MM
RELEASE	ZEICHNET: DRAWN:	HM	MAßST.: SCALE: 1:100
-	GEWICHT: WEIGHT:	74.664	BLATT: SHEET: 4-5

FORMAT A2