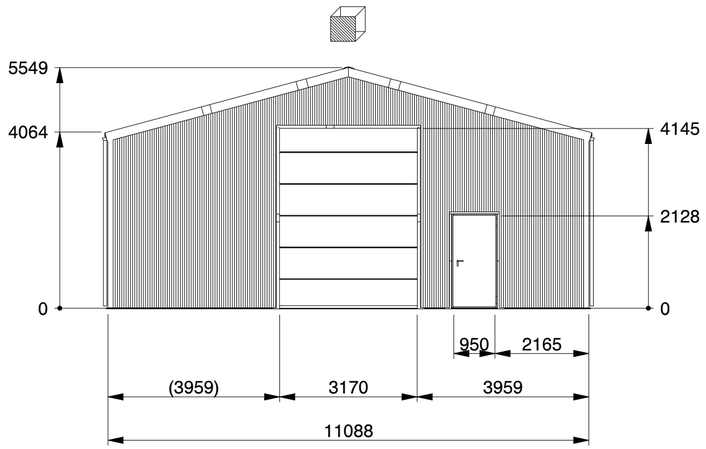

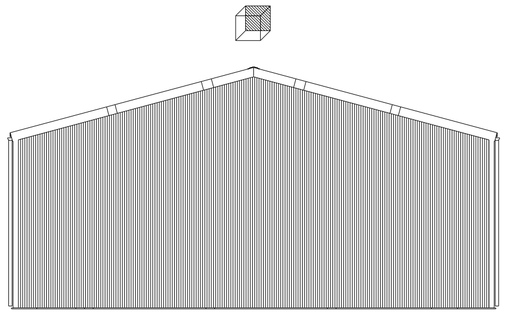

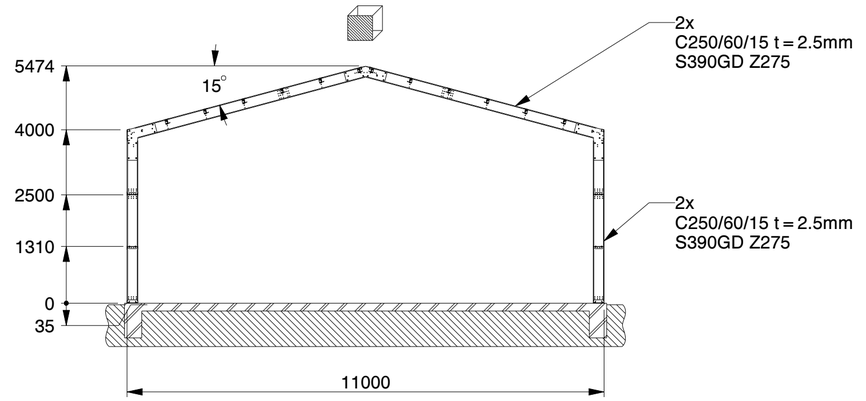

SECTION B-B
STRUCTURE ONLY

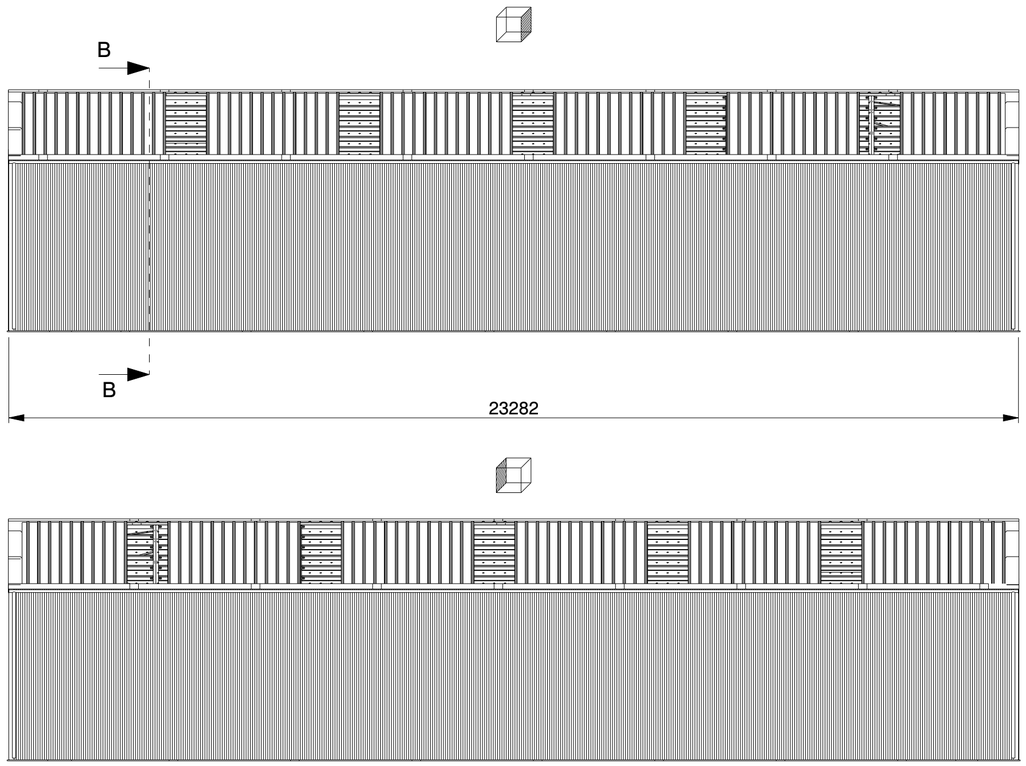

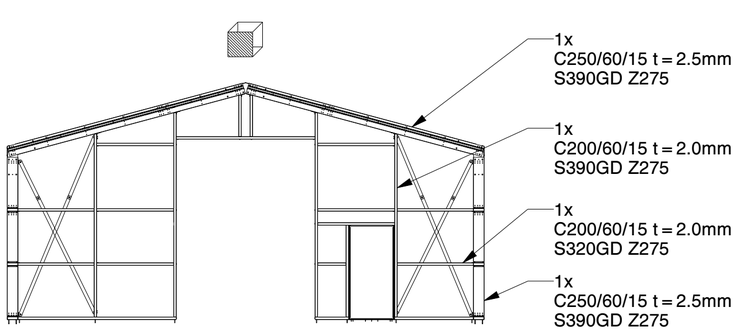

FRONT WALL

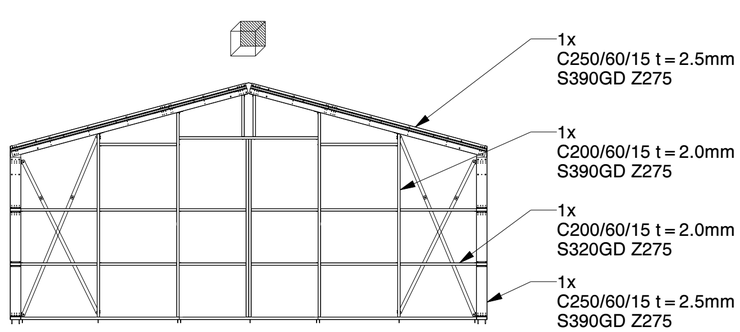

BACK WALL

Genehmigung / Approval / Goedkeuring		
Kundenname: Client name: Klantnaam:		Firmenstempel: Company stamp: Firmastempel:
Datum: Date: Datum:		
Unterschrift: Signature: Handtekening:		

KROFTMAN®

Kroftman Structures B.V. P.O. Box 158 6900AD Zevenaar - The Netherlands
T +31 26 20 22 094 F +31 26 20 22 097 E sales@kroftman.com - I www.kroftman.com

UMSCHREIBUNG: DESCRIPTION:	Lagerhalle / Storage Building / Opslagloods H1123-40 ISO
PROJEKT: PROJECT:	Storage Building series
PROJEKT: PROJECT: -	DRAWING Nr.: LCA00059 — REV.VER.: I.0

© 2016 KROFTMAN STRUCTURES BV.
Kopieren ohne genehmigung ist
nicht erlaubt

RELEASE-STAND:	DATUM: DATE: 19-12-2019	EINHEIT: UNITS: MM		
RELEASE	ZEICHNET: DRAWN: HM	MAßST.: SCALE: 1:100		
-	GEWICHT: MASS: 179530	BLATT: SHEET: 1-4	FORMAT A2	

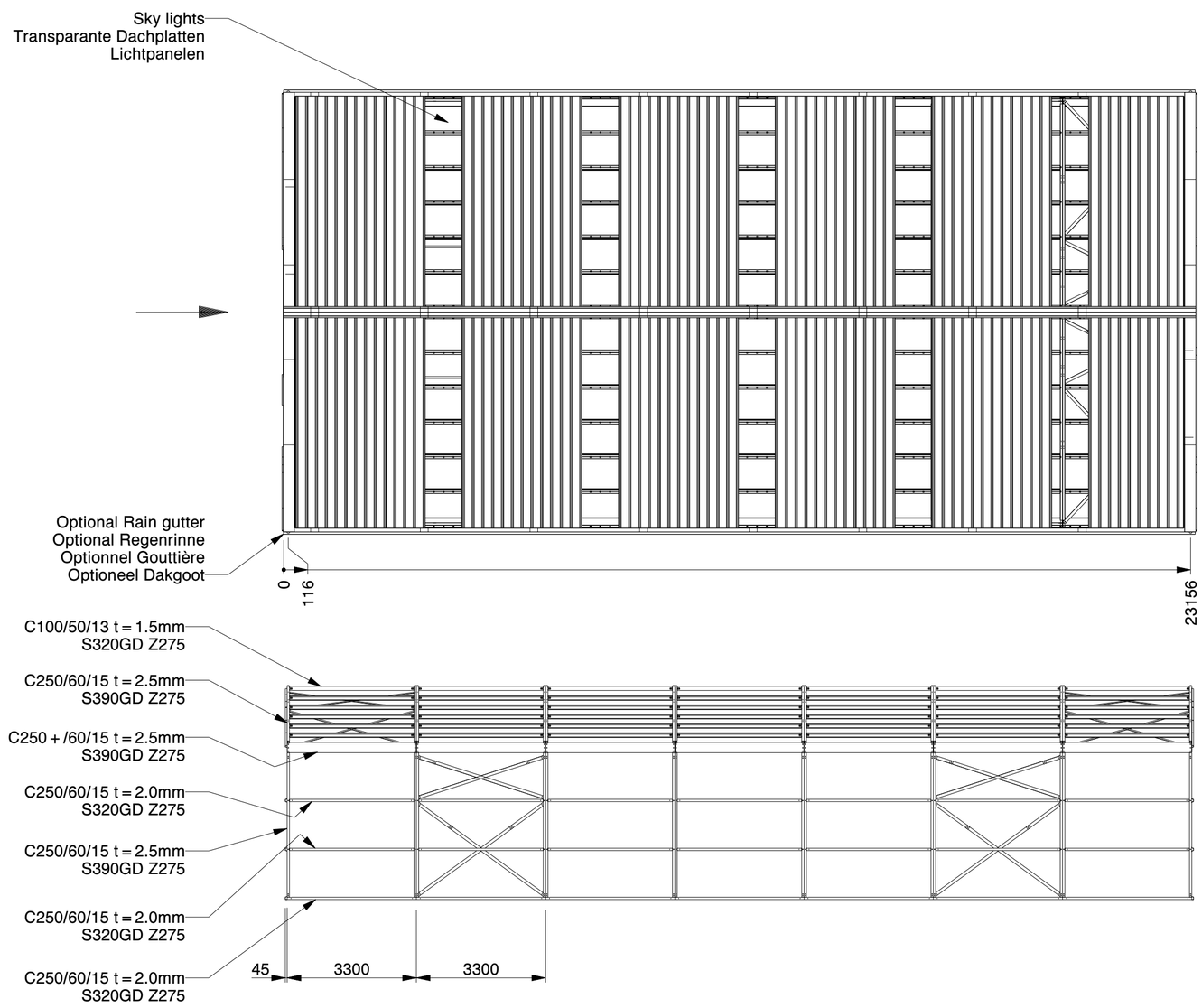

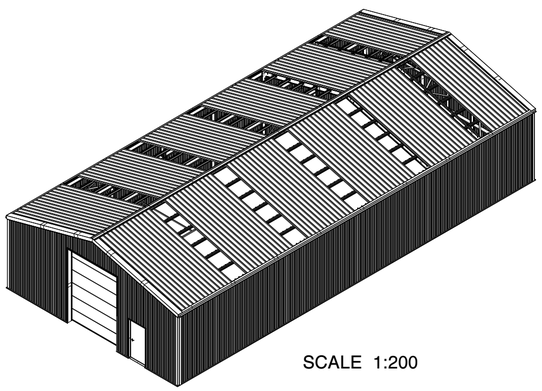

SCALE 1:200

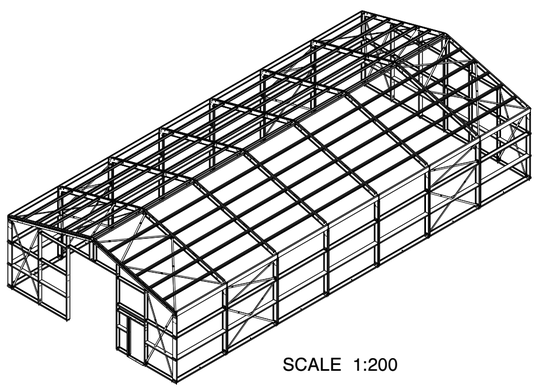

SCALE 1:200

SANDWICH DACHPLATTE	SANDWICH ROOF PANEL	PANNEAU SANDWICH DE TOIT
POLYESTERBESCHICHTUNG	POLYESTER COATING	REVÊTEMENT POLYESTER
0.4MM STAHL (INNEN)	0.4MM STEEL (INSIDE)	0.4MM MÉTAL (INTERNE)
40/70MM PIR DÄMMSTOFF	40/70MM PIR INSULANT	40/70MM PIR ISOLANT
0.5MM STAHL (AUSSEN)	0.5MM STEEL (OUTSIDE)	0.5MM MÉTAL (EXTERNE)
POLYESTERBESCHICHTUNG	POLYESTER COATING	REVÊTEMENT POLYESTER

SANDWICHPLATTE WAND	SANDWICH WALL PANEL	PANNEAU SANDWICH PAROI
POLYESTERBESCHICHTUNG	POLYESTER COATING	REVÊTEMENT POLYESTER
0.4MM STAHL (INNEN)	0.4MM STEEL (INSIDE)	0.4MM MÉTAL (INTERNE)
40MM PIR DÄMMSTOFF	40MM PIR INSULANT	40MM PIR ISOLANT
0.5MM STAHL (AUSSEN)	0.5MM STEEL (OUTSIDE)	0.5MM MÉTAL (EXTERNE)
POLYESTERBESCHICHTUNG	POLYESTER COATING	REVÊTEMENT POLYESTER

Genehmigung / Approval / Goedkeuring

Kundenname: Client name: Klantnaam:		Firmenstempel: Company stamp: Firmastempel:
Datum: Date: Datum:		
Unterschrift: Signature: Handtekening:		

KROFTMAN®

Kroftman Structures B.V. P.O. Box 158 6900AD Zevenaar - The Netherlands
T +31 26 20 22 094 F +31 26 20 22 097 E sales@kroftman.com - I www.kroftman.com

UMSCHREIBUNG: / DESCRIPTION: Lagerhalle / Storage Building / Opslagloods H1123-40 ISO

PROJEKT: / PROJECT: Storage Building series

PROJEKT: / PROJECT: -

DRAWING Nr.: LCA00059

REV.VER.: 1.0

© 2016 KROFTMAN STRUCTURES BV.
Kopieren ohne genehmigung ist nicht erlaubt

RELEASE-STAND: RELEASE

DATUM: / DATE: 19-12-2019

ZEICHNET: / DRAWN: HM

GEWICHT: / MASS: 179530

EINHEIT: / UNITS: MM

MAßST. / SCALE: 1:100

BLATT: / SHEET: 2-4

FORMAT A2

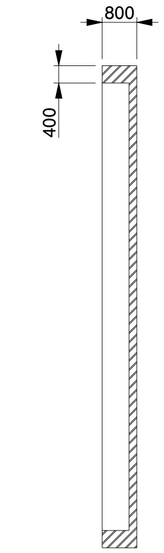

SECTION B-B

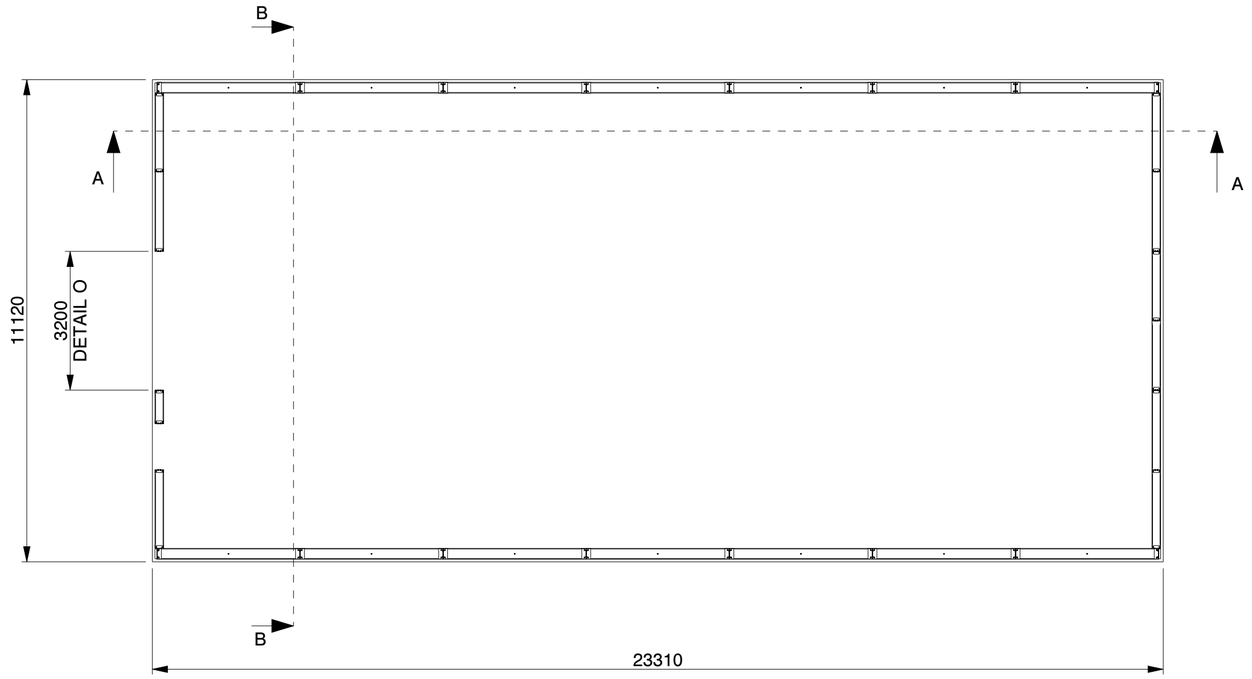

SECTION A-A

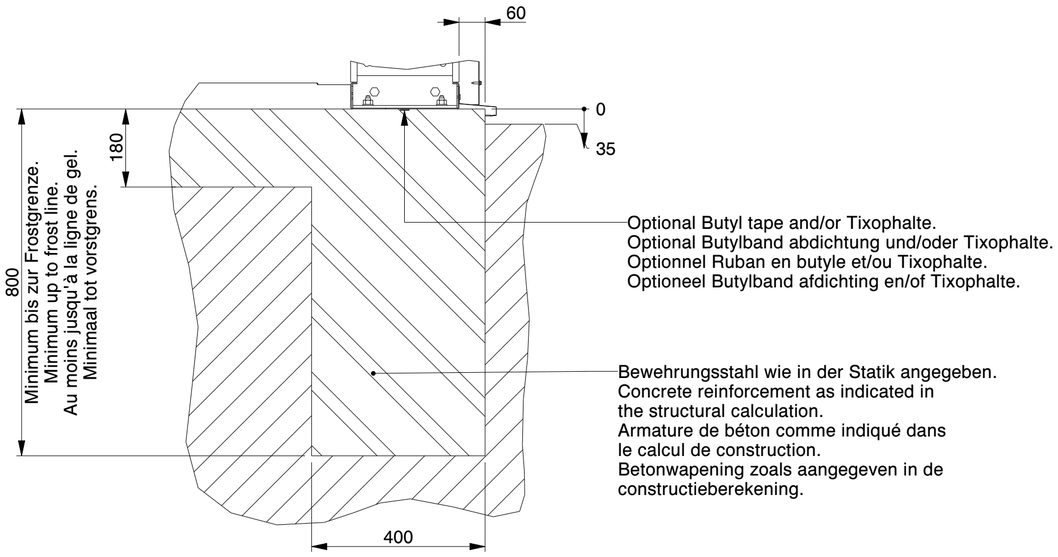

SECTION B-B
SCALE 1:10

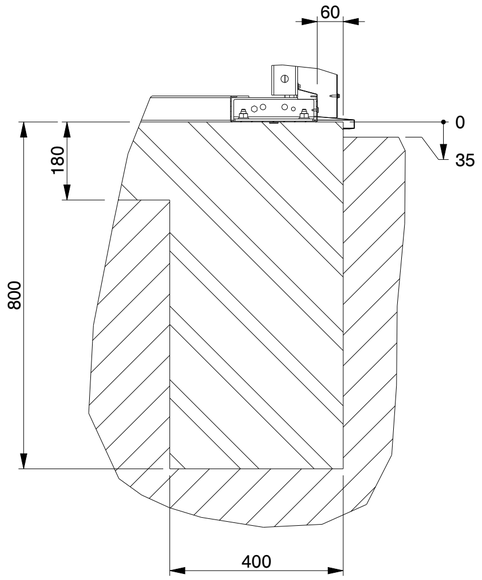

SECTION A-A
SCALE 1:10

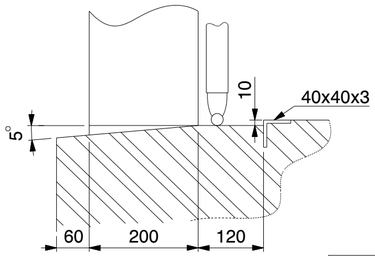

DETAIL O
(NOT TO SCALE)

Genehmigung / Approval / Goedkeuring		
Kundenname: Client name: Klantnaam:		Firmenstempel: Company stamp: Firmastempel:
Datum: Date: Datum:		
Unterschrift: Signature: Handtekening:		

KROFTMAN®

Kroftman Structures B.V. P.O. Box 158 6900AD Zevenaar - The Netherlands
T +31 26 20 22 094 F +31 26 20 22 097 E sales@kroftman.com - I www.kroftman.com

UMSCHREIBUNG: DESCRIPTION:	Lagerhalle / Storage Building / Opslagloods H1123-40 ISO
PROJEKT: PROJECT:	Storage Building series
PROJEKT: PROJECT: -	DRAWING Nr.: LCA00059 — REV.VER.: I.0

© 2016 KROFTMAN STRUCTURES BV.
Kopieren ohne genehmigung ist
nicht erlaubt

RELEASE-STAND:	DATUM: DATE:	19-12-2019	EINHEIT: UNITS: MM
RELEASE	ZEICHNET: DRAWN:	HM	MAßST.: SCALE: 1:100
-	GEWICHT: MASS:	179530,370	BLATT: SHEET: 3-4 — FORMAT A2

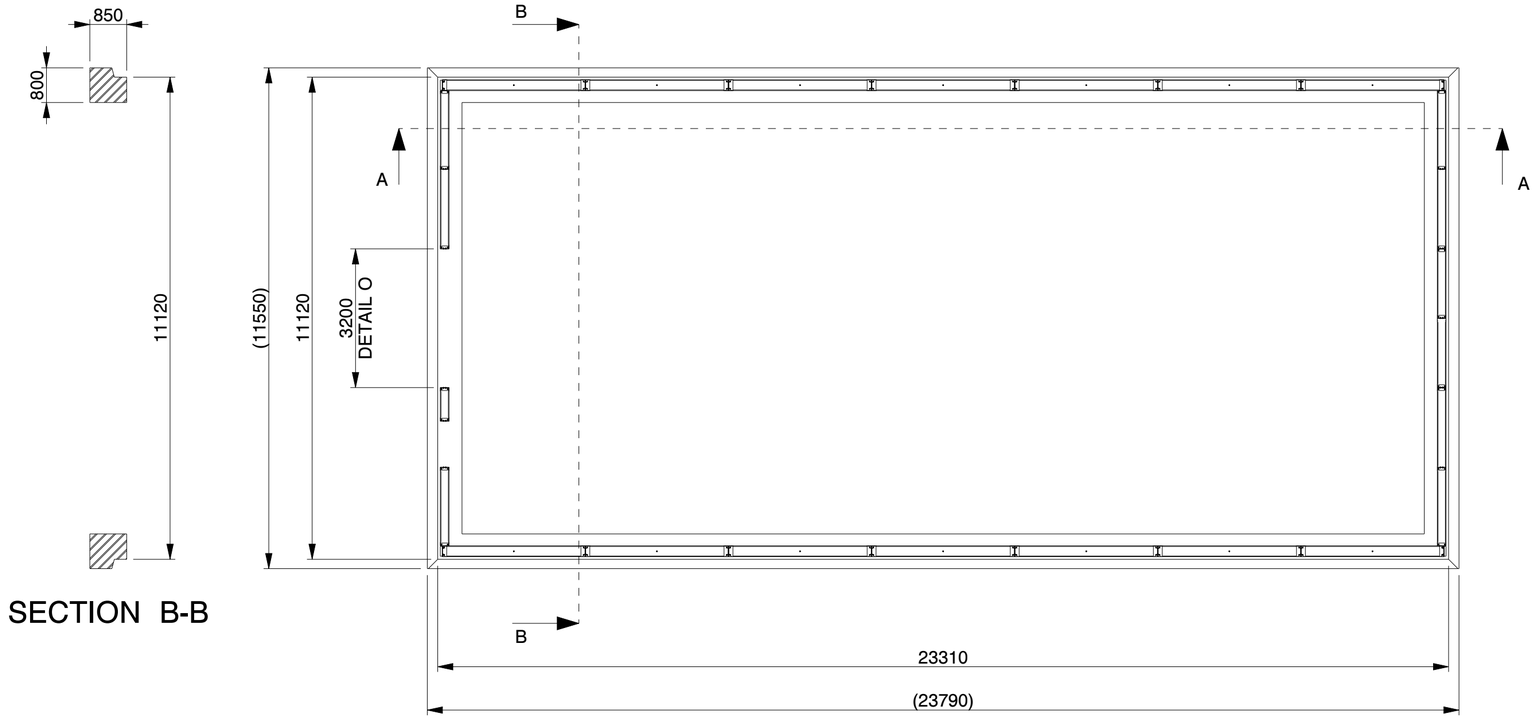

SECTION B-B

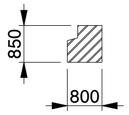

SECTION A-A

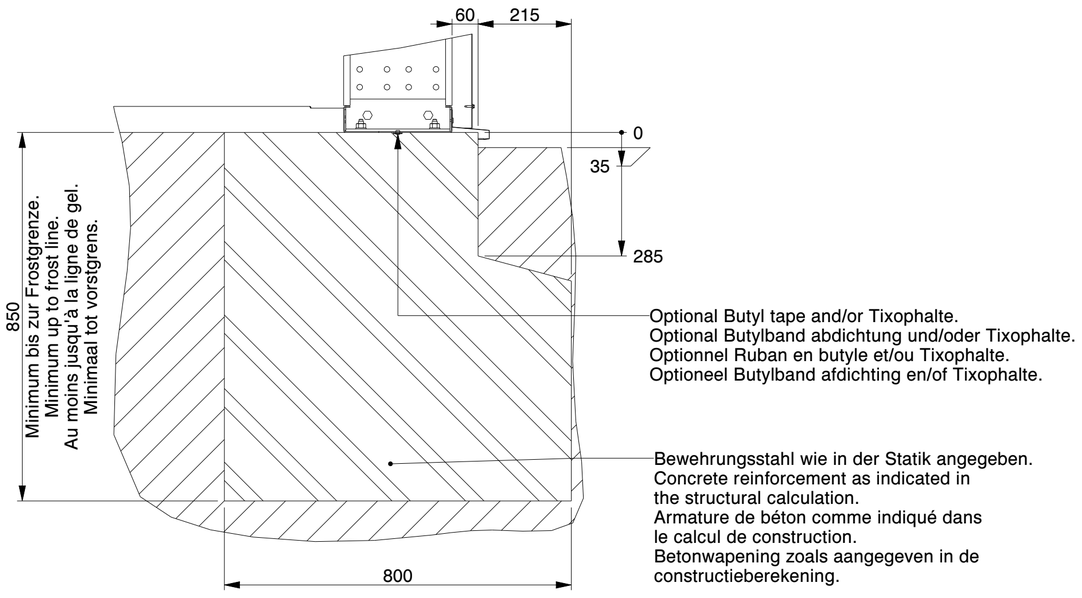

SECTION B-B
SCALE 1:10

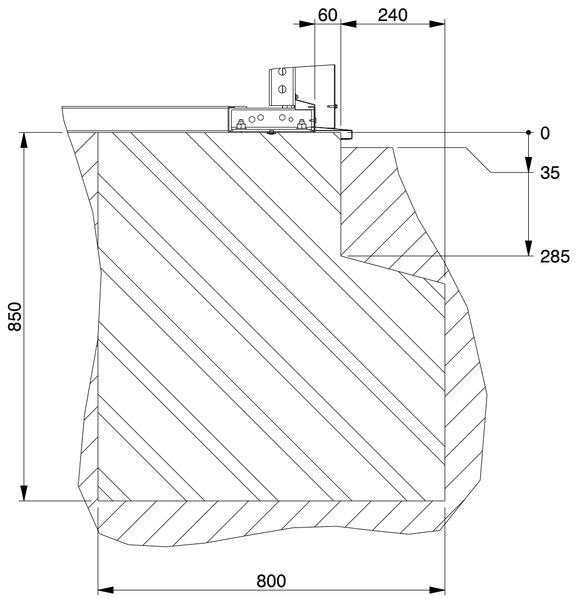

SECTION A-A
SCALE 1:10

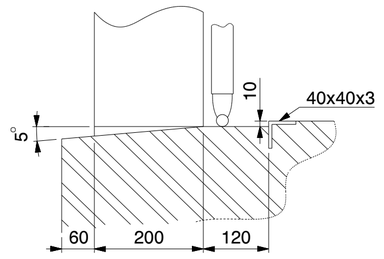

DETAIL O
(NOT TO SCALE)

Genehmigung / Approval / Goedkeuring		
Kundenname: Client name: Klantnaam:		Firmenstempel: Company stamp: Firmastempel:
Datum: Date: Datum:		
Unterschrift: Signature: Handtekening:		

KROFTMAN®

Kroftman Structures B.V. P.O. Box 158 6900AD Zevenaar - The Netherlands
T +31 26 20 22 094 F +31 26 20 22 097 E sales@kroftman.com - I www.kroftman.com

UMSCHREIBUNG: DESCRIPTION:	Lagerhalle / Storage Building / Opslagloods H1123-40 ISO
PROJEKT: PROJECT:	Storage Building series
PROJEKT: PROJECT: -	DRAWING Nr.: LCA00059 — REV.VER.: I.0

© 2016 KROFTMAN STRUCTURES BV.
Kopieren ohne genehmigung ist
nicht erlaubt

RELEASE-STAND:	DATUM: DATE:	19-12-2019	EINHEIT: UNITS:	MM	
RELEASE	ZEICHNET: DRAWN:	HM	MAßST.: SCALE:	1:100	
-	GEWICHT: MASS:	179530,370	BLATT: SHEET:	4-4	FORMAT A2