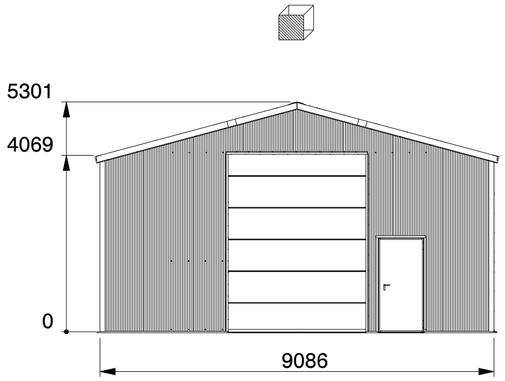

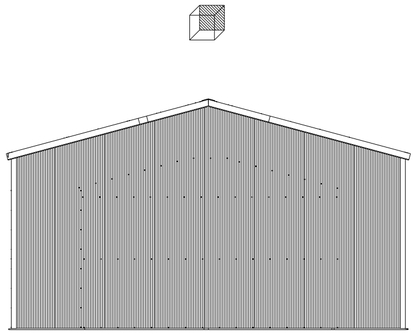

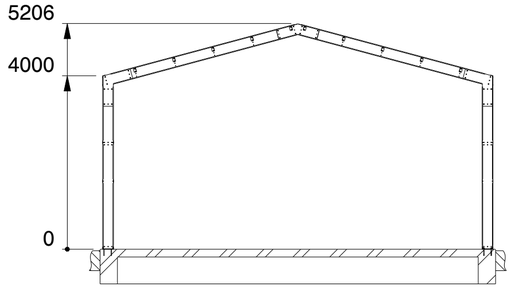

SECTION B-B

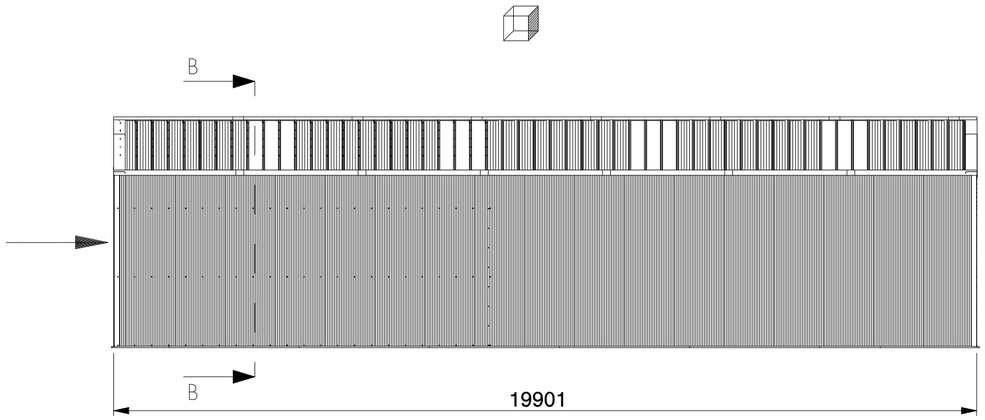

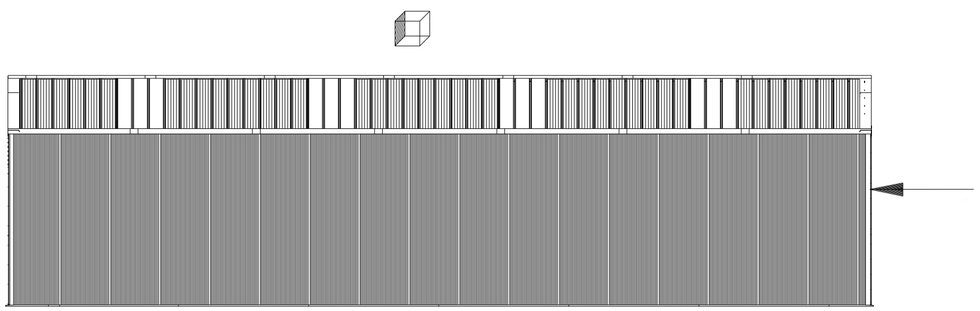

Kroftman Structures B.V. P.O. Box 158 6900AD Zevenaar - The Netherlands
T +31 26 700 9 700 F +31 26 20 22 097 E sales@kroftman.com - I www.kroftman.com

UMSCHREIBUNG: DESCRIPTION:	Lagerhalle / Storage hall / Opslagloods H920-40 ISO		
PROJEKT: PROJECT:	Storage Building H900 serie ISO		
PROJEKT NR: PROJECT NR: -	MODELL Nr.: LCA00059	REV.VER.: 0.0	
© 2016 KROFTMAN STRUCTURES BV. Kopieren ohne genehmigung ist nicht erlaubt	RELEASE-STAND: RELEASE -	DATUM: DATE: 19-12-2019 / ZEICHNET: DRAWN: HM / GEWICHT: WEIGHT: 8503535,712	EINHEIT: UNITS: MM / MAßST.: SCALE: 1:100 / BLATT: SHEET: 2-11	FORMAT A2

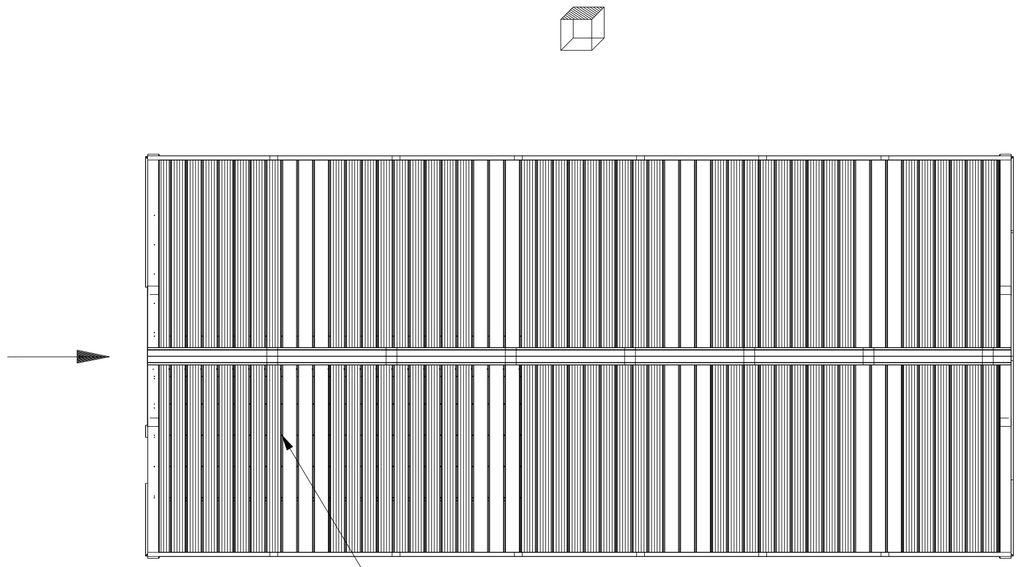

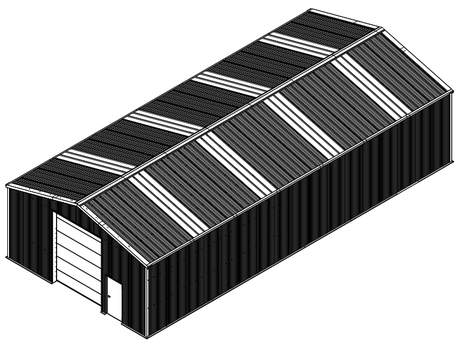

SCALE 1:200

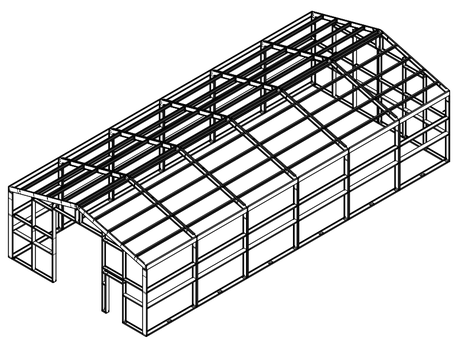

SCALE 1:200

Kroftman Structures B.V. P.O. Box 158 6900AD Zevenaar - The Netherlands
T +31 26 700 9 700 F +31 26 20 22 097 E sales@kroftman.com - I www.kroftman.com

UMSCHREIBUNG: DESCRIPTION:	Lagerhalle / Storage hall / Opslagloods H920-40 ISO		
PROJEKT: PROJECT:	Storage Building H900 serie ISO		
PROJEKT NR: PROJECT NR:	-	MODELL Nr.: LCA00059	REV.VER.: 0.0

© 2016 KROFTMAN STRUCTURES BV.
Kopieren ohne genehmigung ist nicht erlaubt

RELEASE-STAND: RELEASE -	DATUM: DATE:	19-12-2019	EINHEIT: UNITS:	MM
	ZEICHNET: DRAWN:	HM	MAßST.: SCALE:	1:100
	GEWICHT: WEIGHT:	8503535,712	BLATT: SHEET:	3-11

FORMAT A2

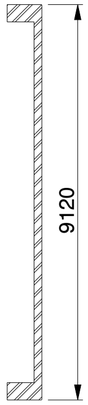

SECTION B-B

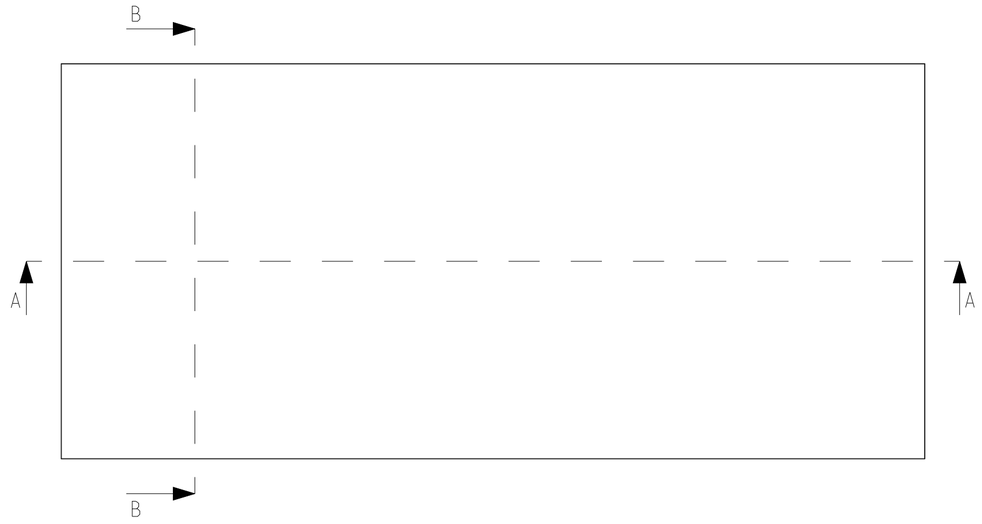

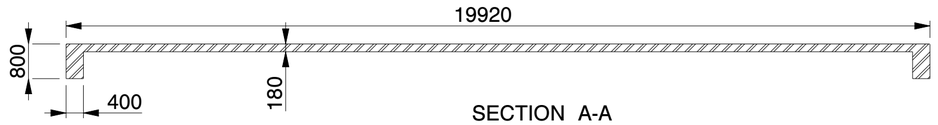

SECTION A-A

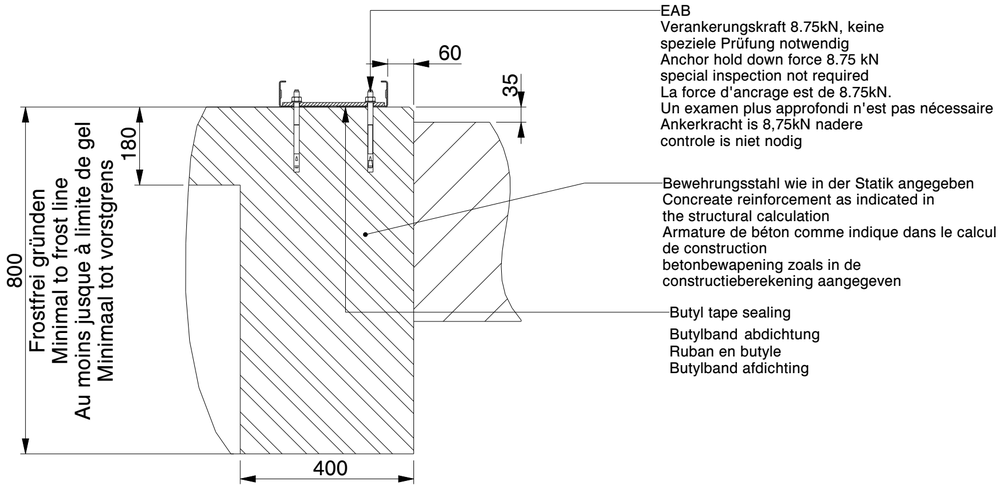

SECTION B-B
SCALE 1:10
Nicht isoliert/not insulated/
non isolé/niet geïsoleerd

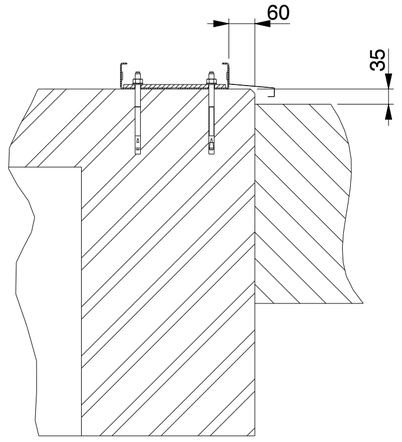

SECTION B-B
SCALE 1:10
Isoliert/insulated/isolé/geïsoleerd

Kroftman Structures B.V. P.O. Box 158 6900AD Zevenaar - The Netherlands
T +31 26 700 9 700 F +31 26 20 22 097 E sales@kroftman.com - I www.kroftman.com

UMSCHREIBUNG: DESCRIPTION:	Lagerhalle / Storage hall / Opslagloods H920-40		
PROJEKT: PROJECT:	-		
PROJEKT NR: PROJECT NR:	-	MODELL Nr.: LCA00059	REV.VER.: 0.0
		DATUM: DATE: -	EINHEIT: UNITS: MM
		ZEICHNET: DRAWN: -	MAßST.: SCALE: 1:100
		GEWICHT: WEIGHT: 0,047	BLATT: SHEET: 4-11

© 2016 KROFTMAN STRUCTURES BV.
Kopieren ohne genehmigung ist
nicht erlaubt

RELEASE-STAND: RELEASE -

FORMAT A2

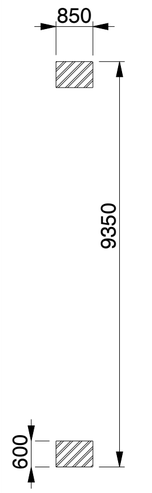

SECTION B-B

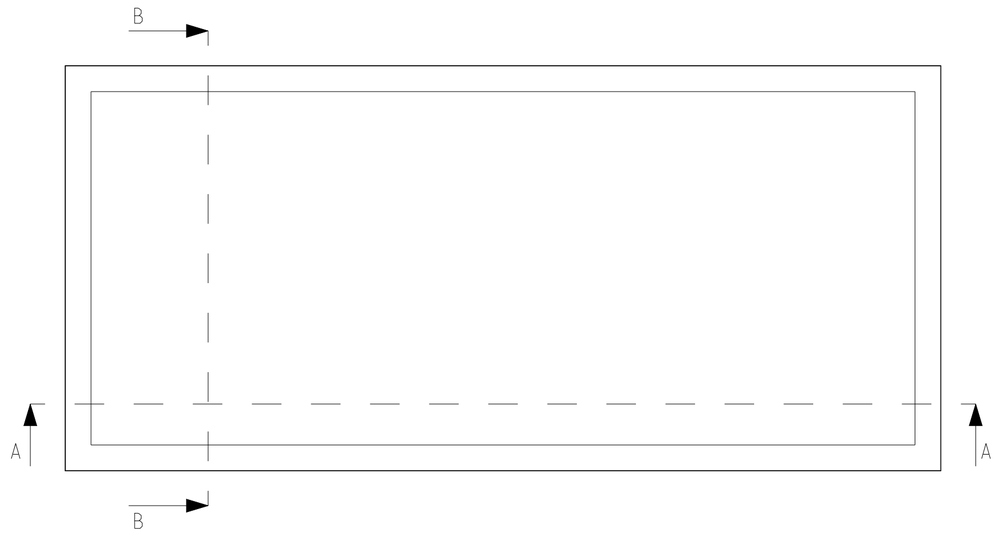

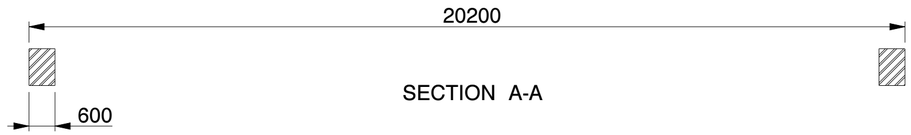

SECTION A-A

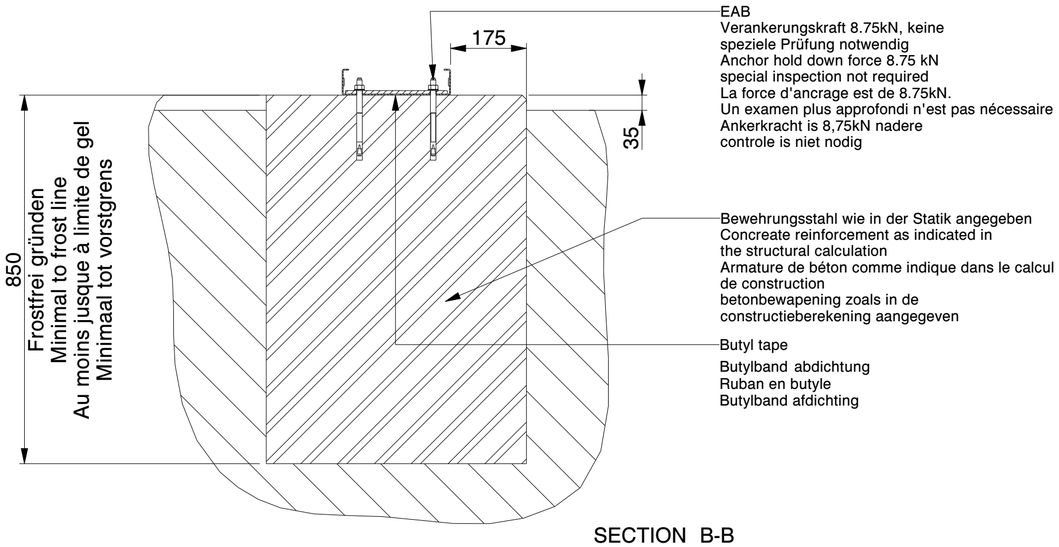

SECTION B-B
SCALE 1:10
Nicht isoliert/not insulated/
non isolé/niet geïsoleerd

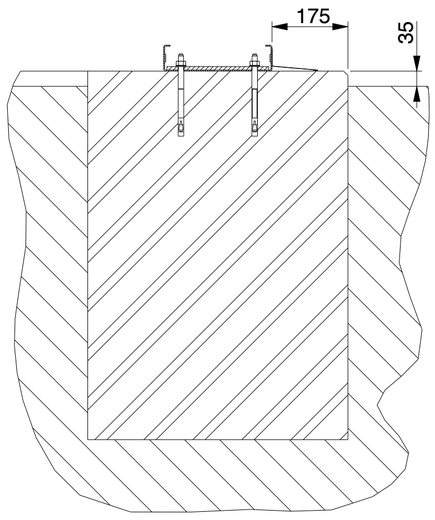

SECTION B-B
SCALE 1:10
Isoliert/insulated/isolé/geïsoleerd

Kroftman Structures B.V. P.O. Box 158 6900AD Zevenaar - The Netherlands
T +31 26 700 9 700 F +31 26 20 22 097 E sales@kroftman.com - I www.kroftman.com

UMSCHREIBUNG: DESCRIPTION:	Lagerhalle / Storage hall / Opslagloods H920-40		
PROJEKT: PROJECT:	-		
PROJEKT NR: PROJECT NR:	-	MODELL Nr.: LCA00059	REV.VER.: 0.0
© 2016 KROFTMAN STRUCTURES BV. Kopieren ohne genehmigung ist nicht erlaubt	RELEASE-STAND: RELEASE -	DATUM: DATE: 23-12-2019 / ZEICHNET: DRAWN: HM / GEWICHT: WEIGHT: 2891400.651	EINHEIT: UNITS: MM / MAßST.: SCALE: 1:100 / BLATT: SHEET: 5-11	FORMAT A2