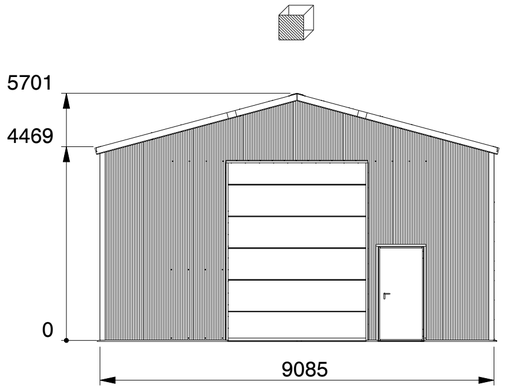

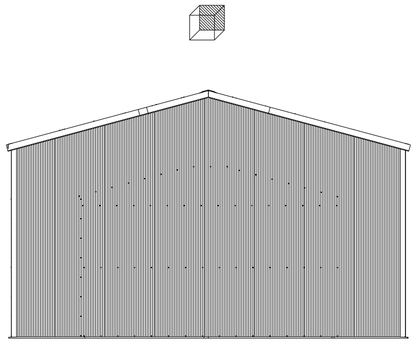

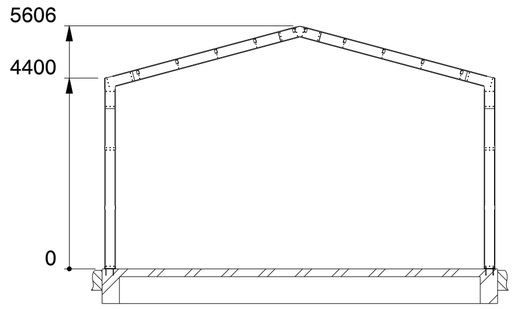

SECTION B-B

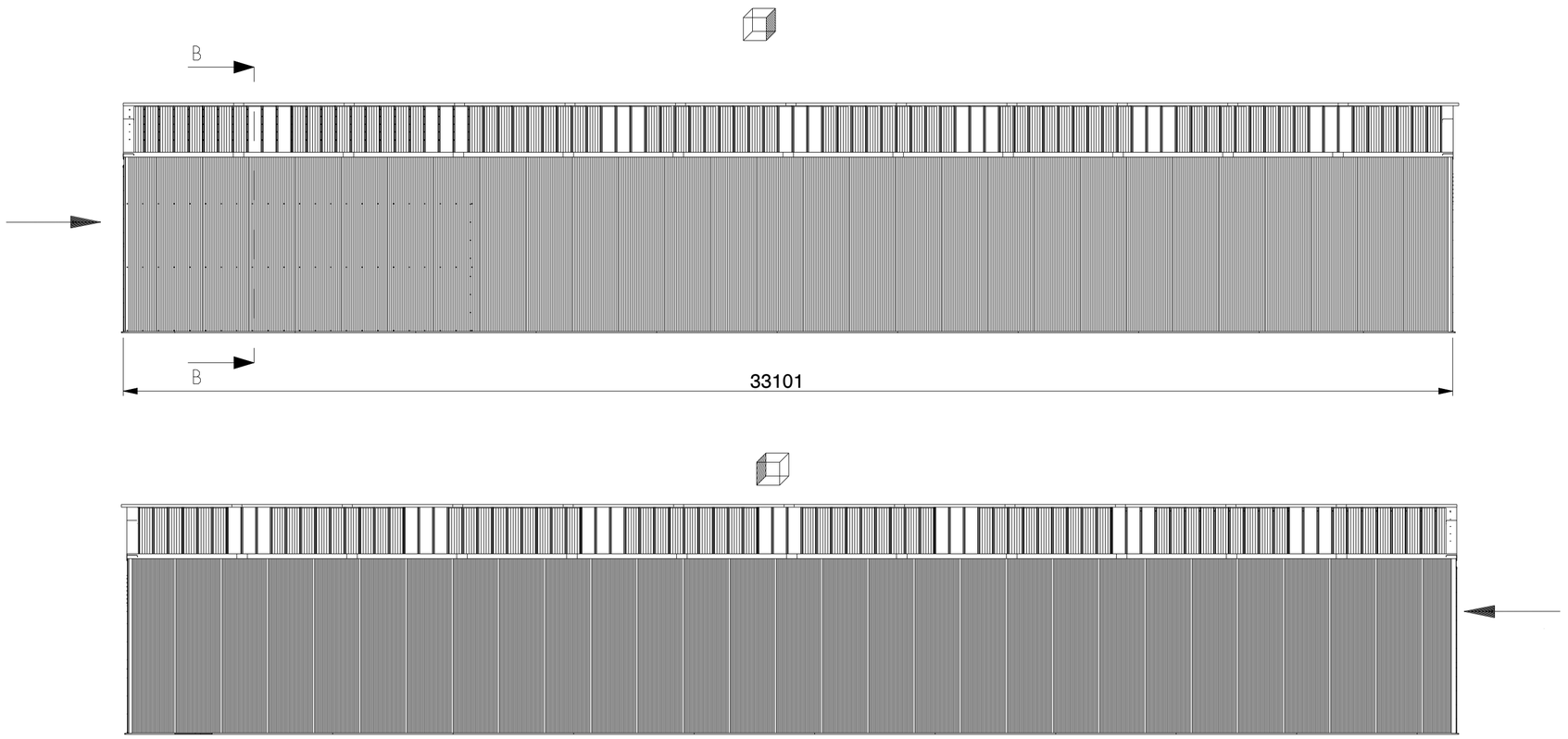

Kroftman Structures B.V. P.O. Box 158 6900AD Zevenaar - The Netherlands
T +31 26 700 9 700 F +31 26 20 22 097 E sales@kroftman.com - I www.kroftman.com

UMSCHREIBUNG: DESCRIPTION:	Lagerhalle / Storage hall / Opslagloods H933-44 ISO			
PROJEKT: PROJECT:	Storage Building H900 serie ISO			
PROJEKT NR: PROJECT NR:	-	MODELL Nr.: LCA00059		REV.VER.: 0.0
© 2016 KROFTMAN STRUCTURES BV. Kopieren ohne genehmigung ist nicht erlaubt	RELEASE-STAND: RELEASE -	DATUM: DATE: 19-12-2019	EINHEIT: UNITS: MM	
		ZEICHNET: DRAWN: HM	MAßST.: SCALE: 1:100	
		GEWICHT: WEIGHT: 10111150.353	BLATT: SHEET: 2-11	FORMAT A2

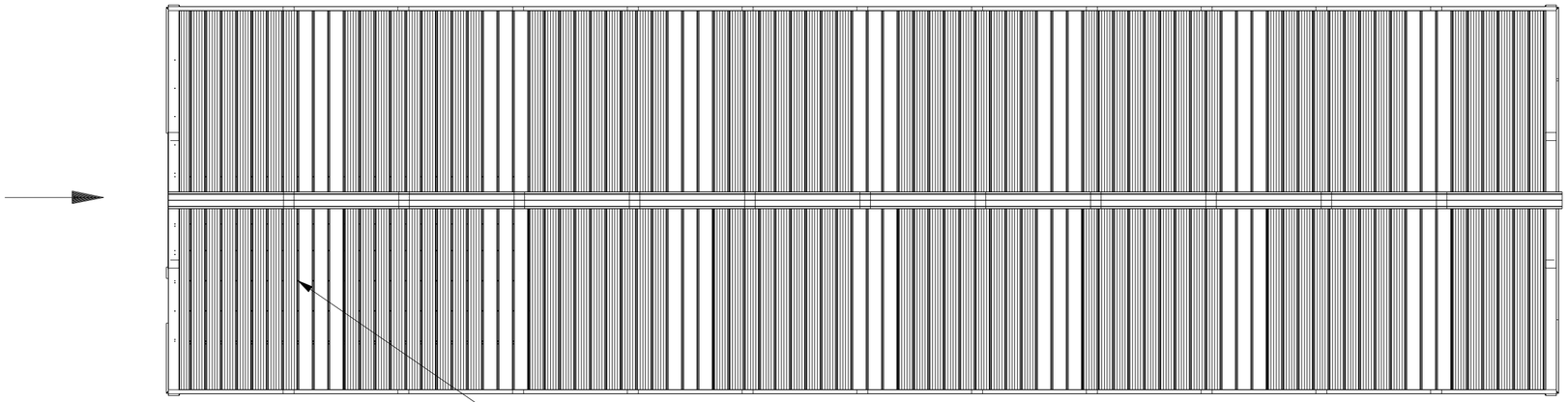

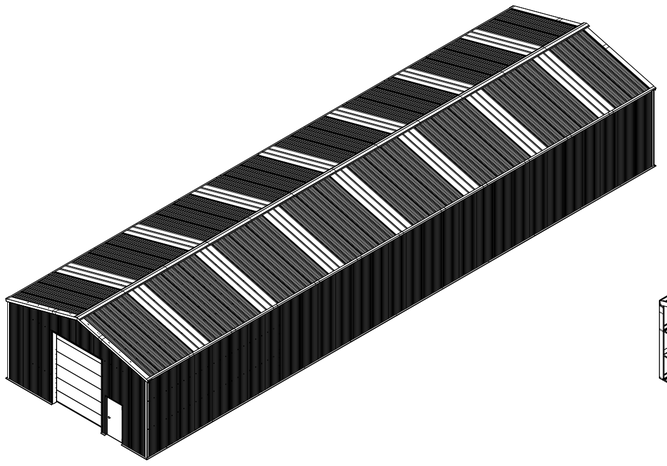

SCALE 1:200

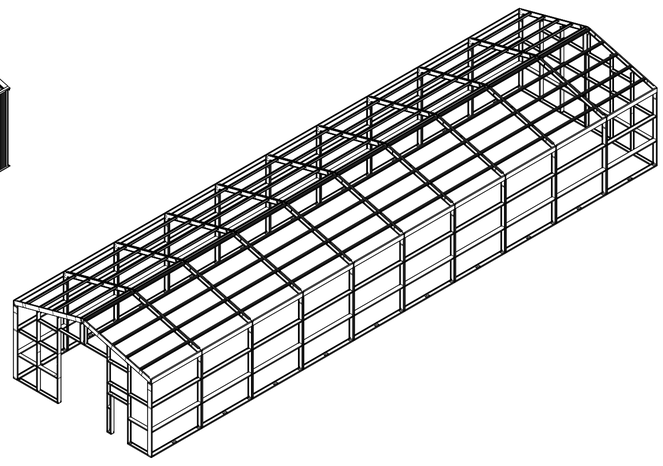

SCALE 1:200

Kroftman Structures B.V. P.O. Box 158 6900AD Zevenaar - The Netherlands
T +31 26 700 9 700 F +31 26 20 22 097 E sales@kroftman.com - I www.kroftman.com

UMSCHREIBUNG: DESCRIPTION:	Lagerhalle / Storage hall / Opslagloods H933-44 ISO
PROJEKT: PROJECT:	Storage Building H900 serie ISO
PROJEKT NR: PROJECT NR:	-
MODELL Nr.:	LCA00059
REV.VER.:	0.0

© 2016 KROFTMAN STRUCTURES BV.
Kopieren ohne genehmigung ist nicht erlaubt

RELEASE-STAND: RELEASE	-	DATUM: DATE:	19-12-2019
		ZEICHNET: DRAWN:	HM
		GEWICHT: WEIGHT:	10111150.353
EINHEIT: UNITS:	MM		
MAßST.: SCALE:	1:100		
BLATT: SHEET:	3-11	FORMAT	A2

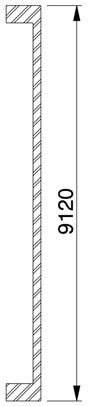

SECTION B-B

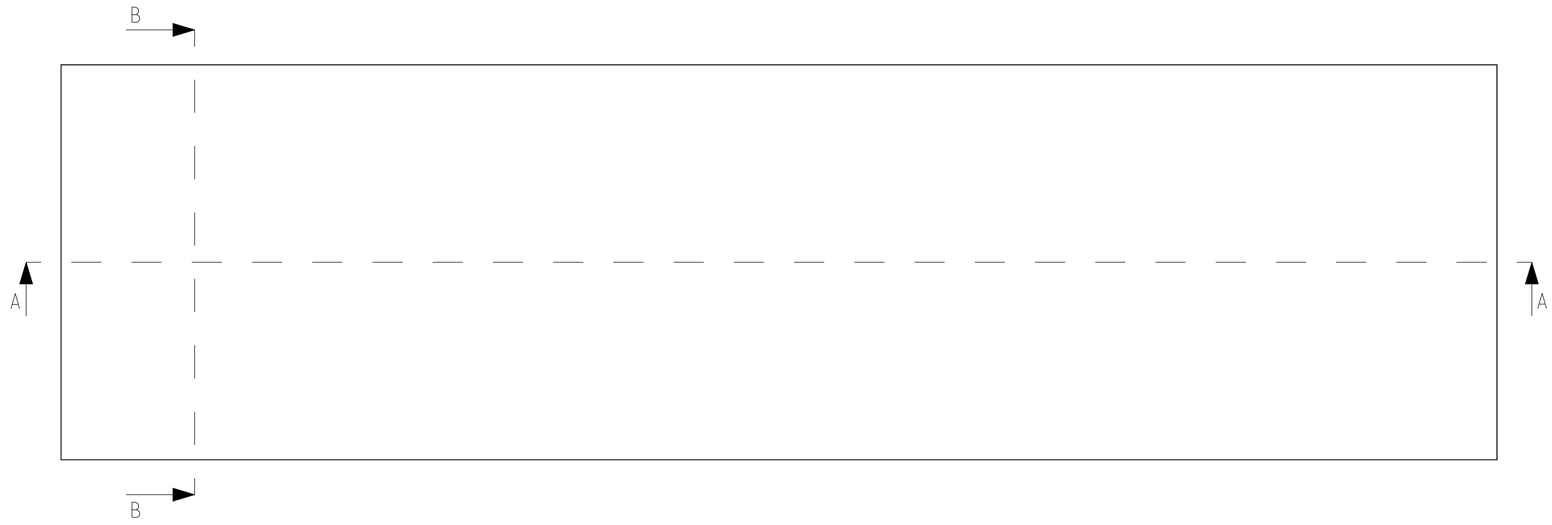

SECTION A-A

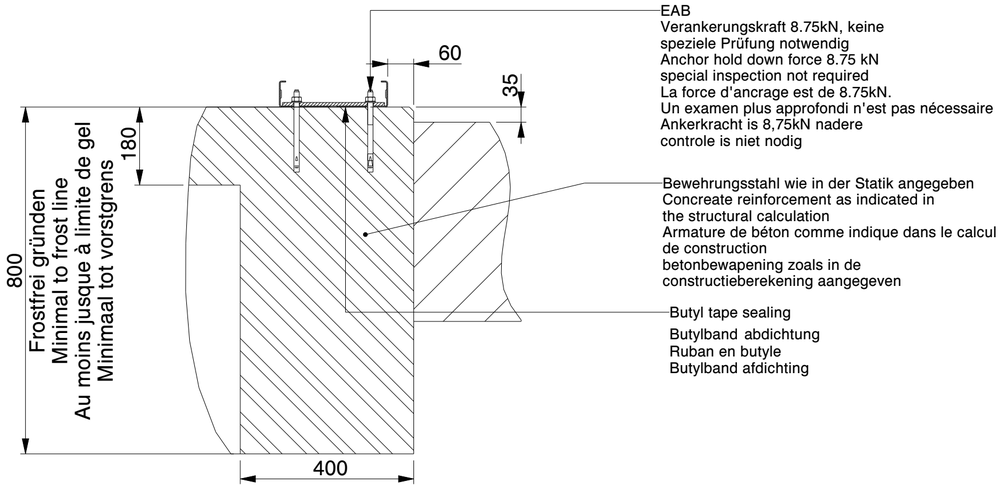

SECTION B-B
SCALE 1:10
Nicht isoliert/not insulated/
non isolé/niet geïsoleerd

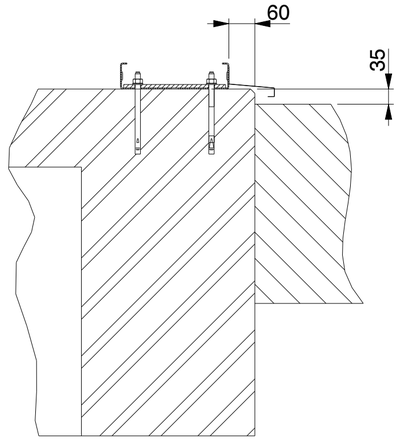

SECTION B-B
SCALE 1:10
Isoliert/insulated/isolé/geïsoleerd

Kroftman Structures B.V. P.O. Box 158 6900AD Zevenaar - The Netherlands
T +31 26 700 9 700 F +31 26 20 22 097 E sales@kroftman.com - I www.kroftman.com

UMSCHREIBUNG: DESCRIPTION:	Lagerhalle / Storage hall / Opslagloods H933-44		
PROJEKT: PROJECT:	-		
PROJEKT NR: PROJECT NR: -	MODELL Nr.: LCA00059	REV.VER.: 0.0	
© 2016 KROFTMAN STRUCTURES BV. Kopieren ohne genehmigung ist nicht erlaubt	RELEASE-STAND: RELEASE -	DATUM: DATE: - / ZEICHNET: DRAWN: - / GEWICHT: WEIGHT: 0.075	EINHEIT: UNITS: MM / MAßST.: SCALE: 1:100 / BLATT: SHEET: 4-11 — FORMAT A2

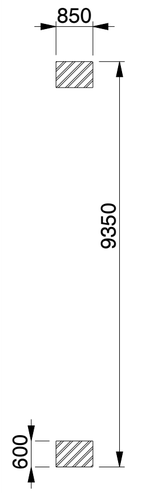

SECTION B-B

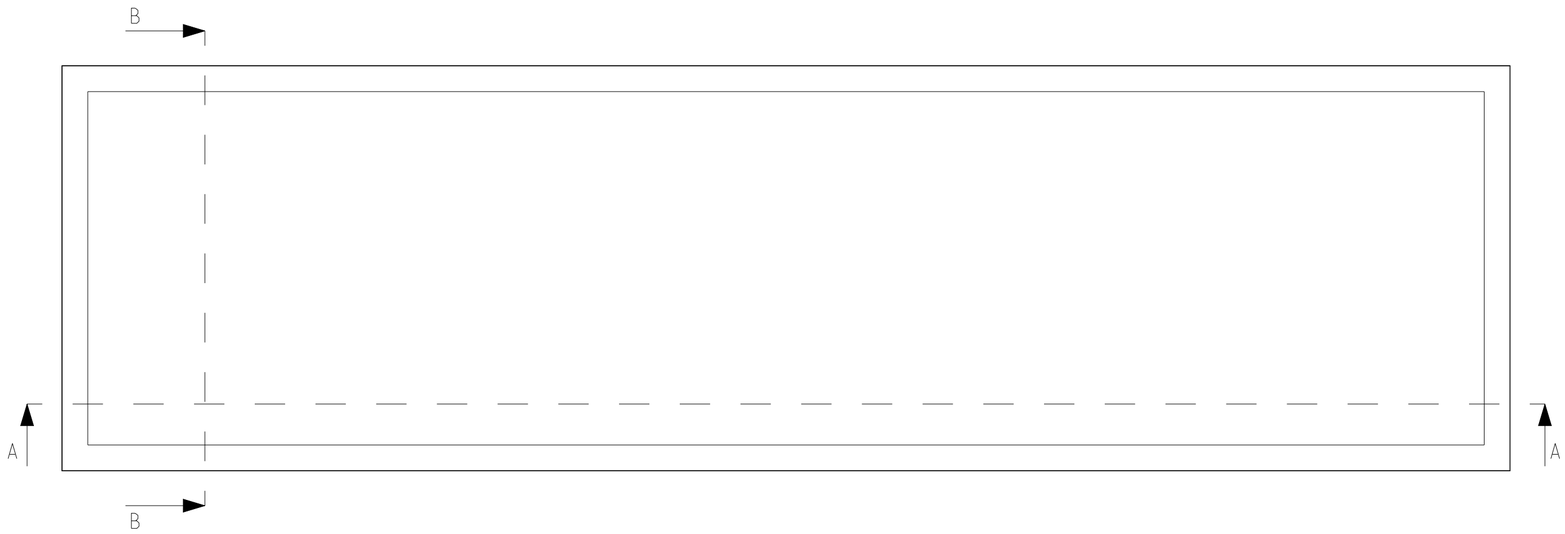

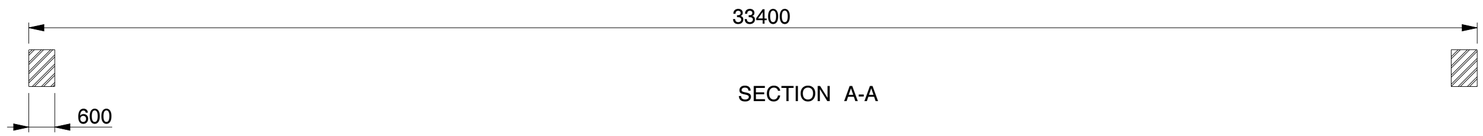

SECTION A-A

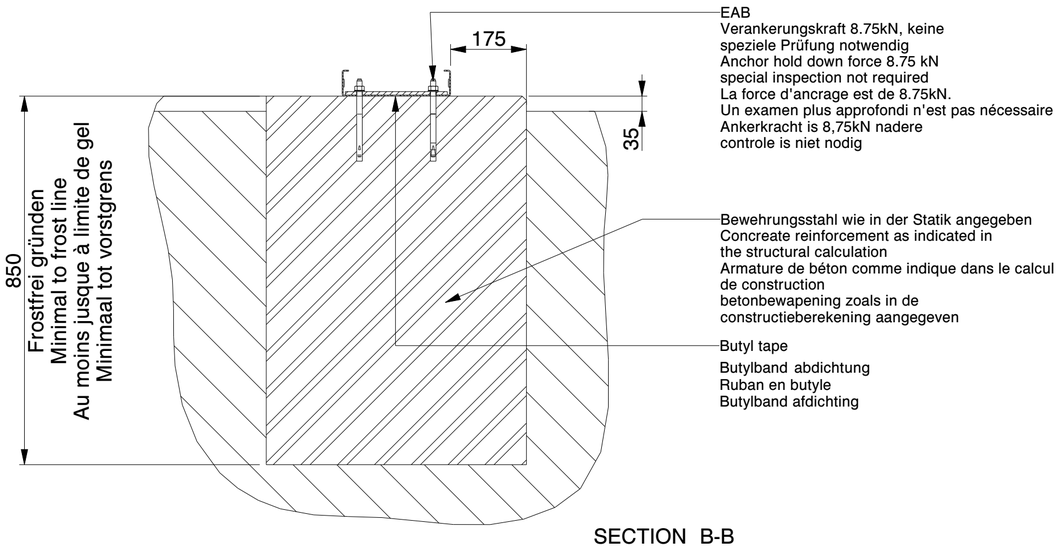

SECTION B-B
SCALE 1:10
Nicht isoliert/not insulated/
non isolé/niet geïsoleerd

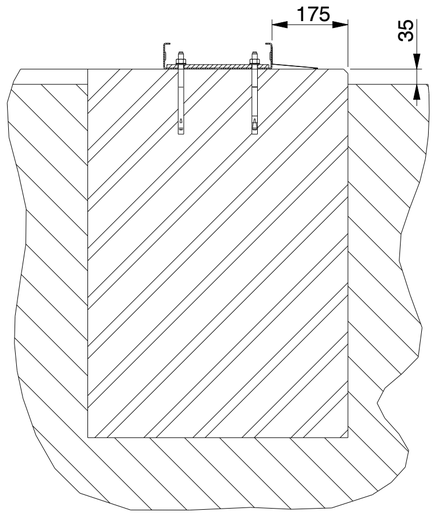

SECTION B-B
SCALE 1:10
Isoliert/insulated/isolé/geïsoleerd

Kroftman Structures B.V. P.O. Box 158 6900AD Zevenaar - The Netherlands
T +31 26 700 9 700 F +31 26 20 22 097 E sales@kroftman.com - I www.kroftman.com

UMSCHREIBUNG: / DESCRIPTION: Lagerhalle / Storage hall / Opslagloods H933-44

PROJEKT: / PROJECT: -

PROJEKT NR: / PROJECT NR: -

MODELL Nr.: LCA00059

REV.VER.: 0.0

© 2016 KROFTMAN STRUCTURES BV.
Kopieren ohne genehmigung ist
nicht erlaubt

RELEASE-STAND: RELEASE -

DATUM: / DATE: 23-12-2019
ZEICHNET: / DRAWN: HM
GEWICHT: / WEIGHT: 4237668.651
EINHEIT: / UNITS: MM
MAßST.: / SCALE: 1:100
BLATT: / SHEET: 5-11
FORMAT A2