Containeroverkapping / Containerüberdachung / Container shelter / Abris sur container

Kroftman TC403

Montagehandleiding
Montageanleitung
Assembly manual
Manuel de montage

V01.00KR 221102

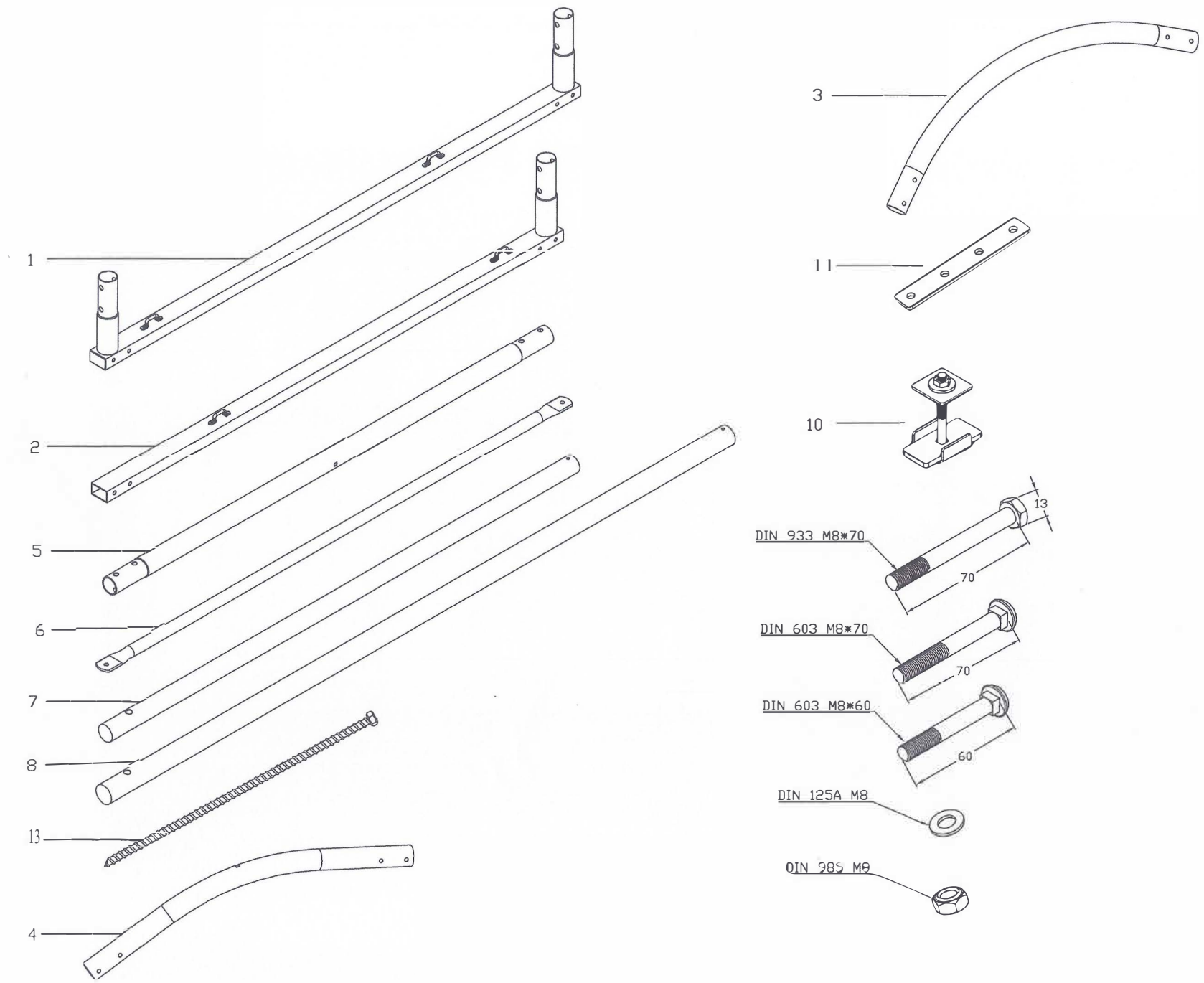
1
2
5
6
7
8
13
4
3
11
10
13
DIN 933 M8*70
70
DIN 603 M8*70
70
DIN 603 M8*60
60
DIN 125A M8
DIN 985 M8

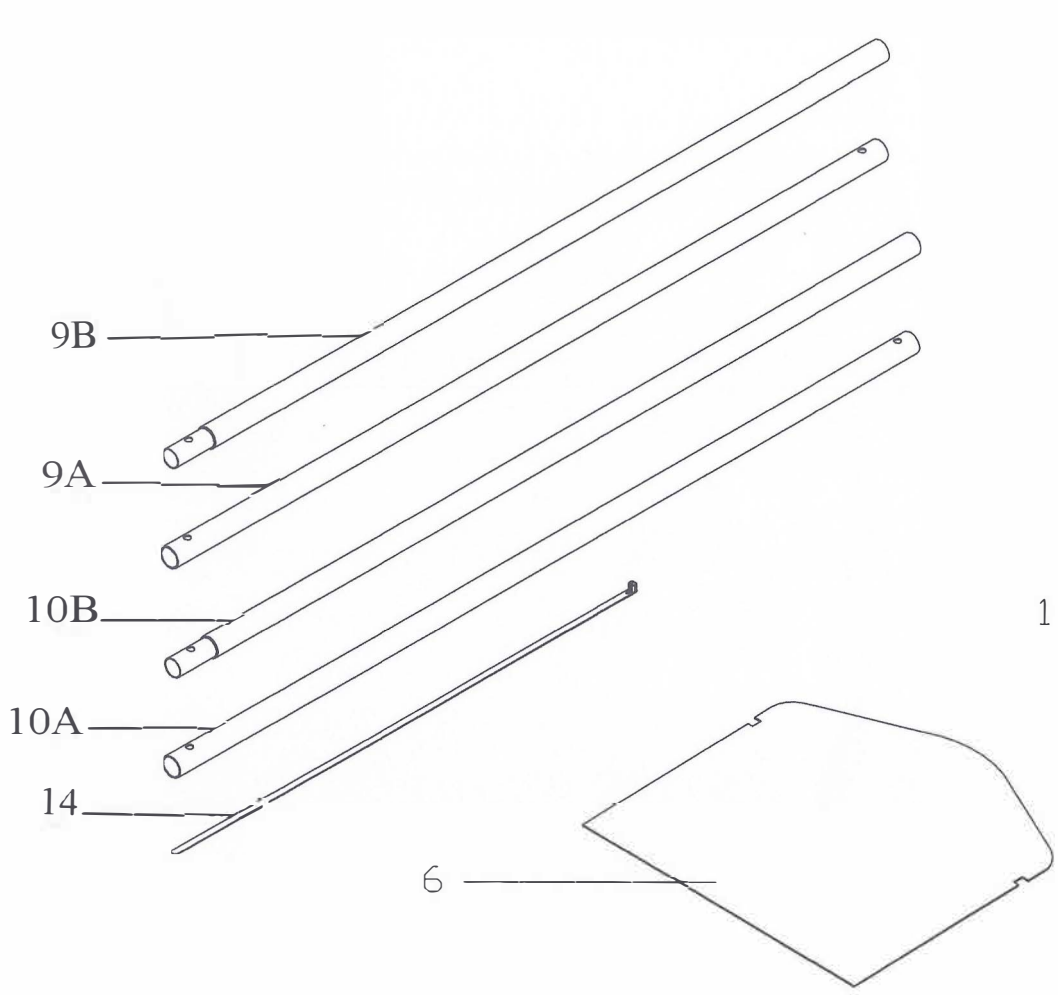
9B
9A
10B
10A
14

6

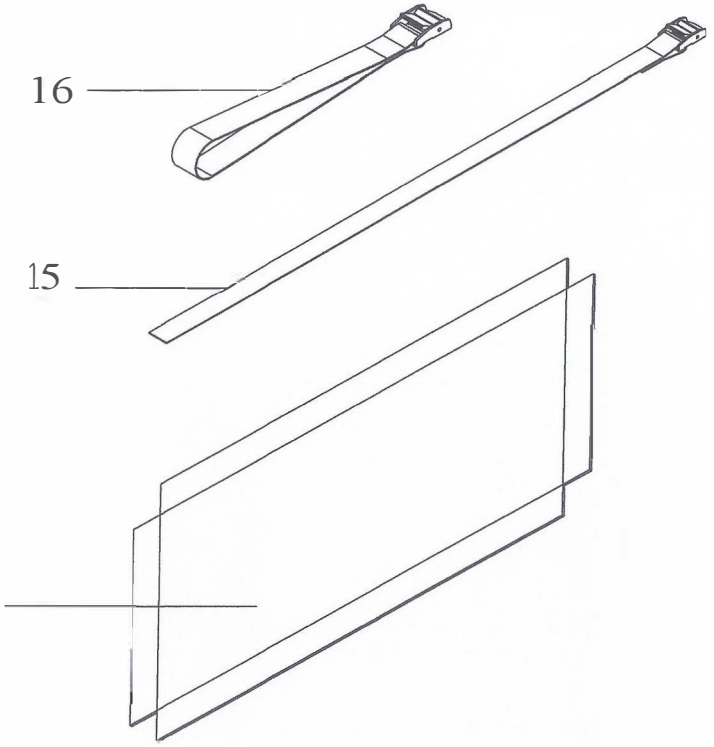
16
15
1

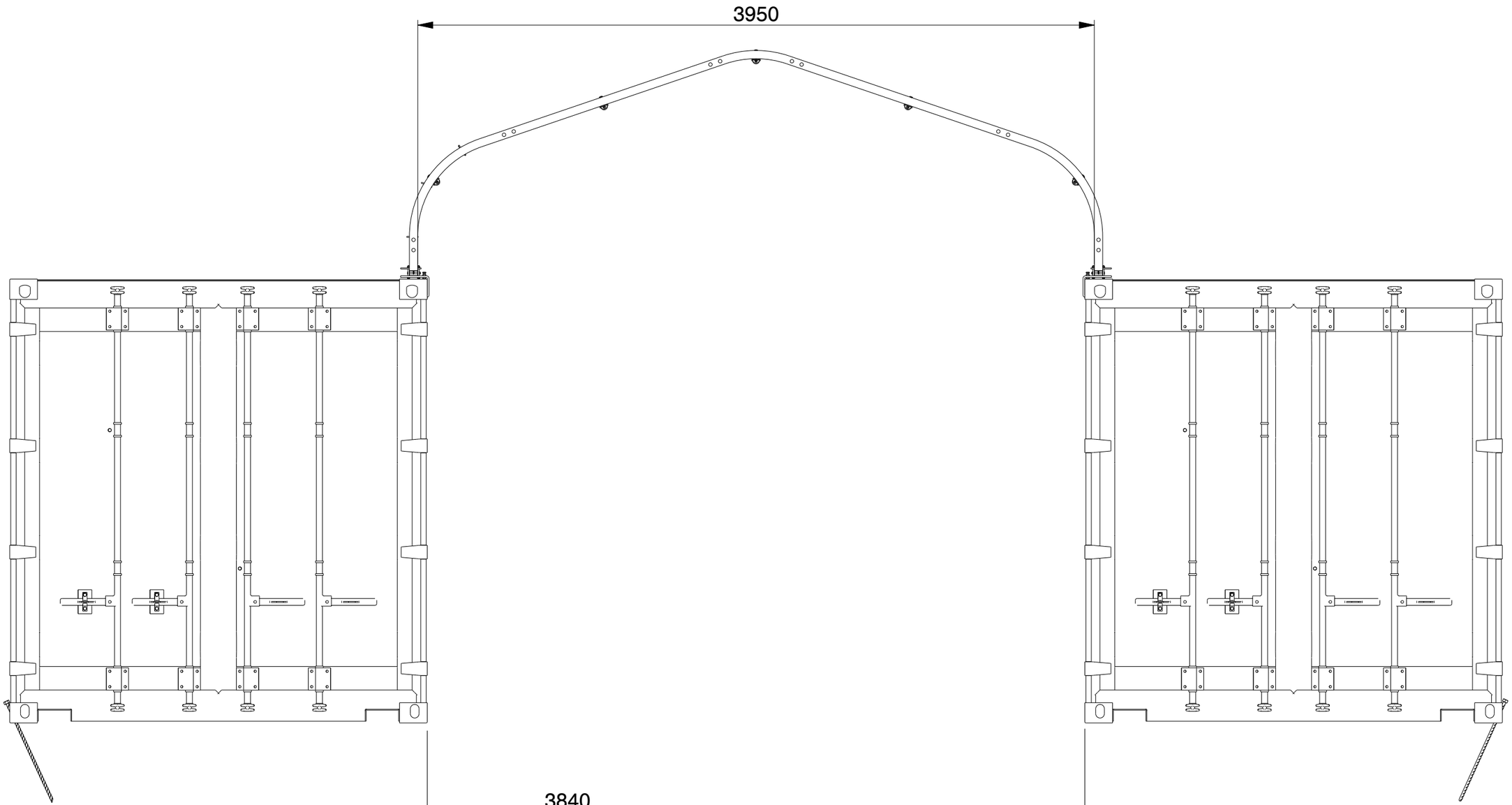

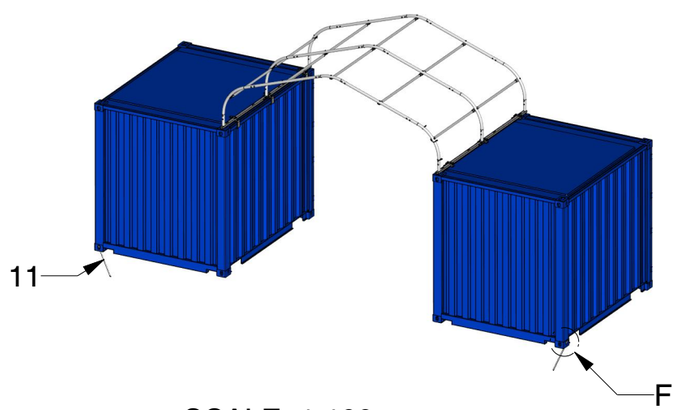

SCALE 1:100

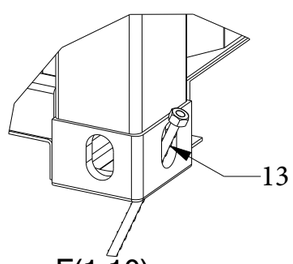

F(1:10)

KROFTMAN®	Kroftman Structures B.V. P.O. Box 158 6900AD Zevenaar - The Netherlands T +31 26 700 9 700 F +31 26 20 22 097 E sales@kroftman.com - I www.kroftman.com				
	UMSCHREIBUNG: DESCRIPTION: Container shelter				
	PROJEKT: PROJECT: TC403				
	PROJEKT NR: PROJECT NR: -	MODELL Nr.: TCA0045		REV.VER.: 0.0	
	© 2016 KROFTMAN STRUCTURES BV. Kopieren ohne genehmigung ist nicht erlaubt	RELEASE-STAND: RELEASE -	DATUM: DATE: 08-05-2019 ZEICHNET: DRAWN: - GEWICHT: WEIGHT: 1351.159	EINHEIT: UNITS: MM MAßST.: SCALE: 1:25 BLATT: SHEET: 1-5	FORMAT A3

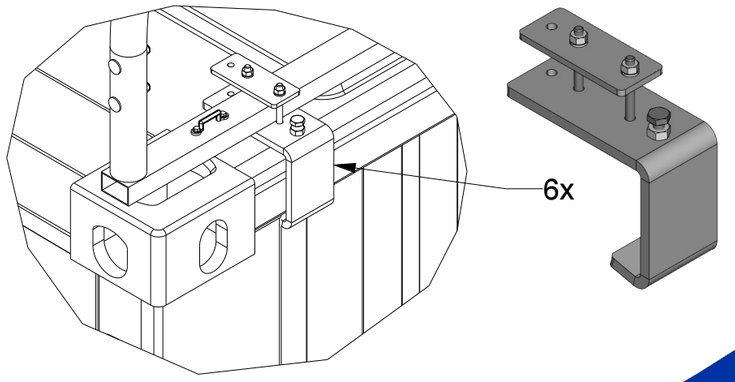

A(1:8)

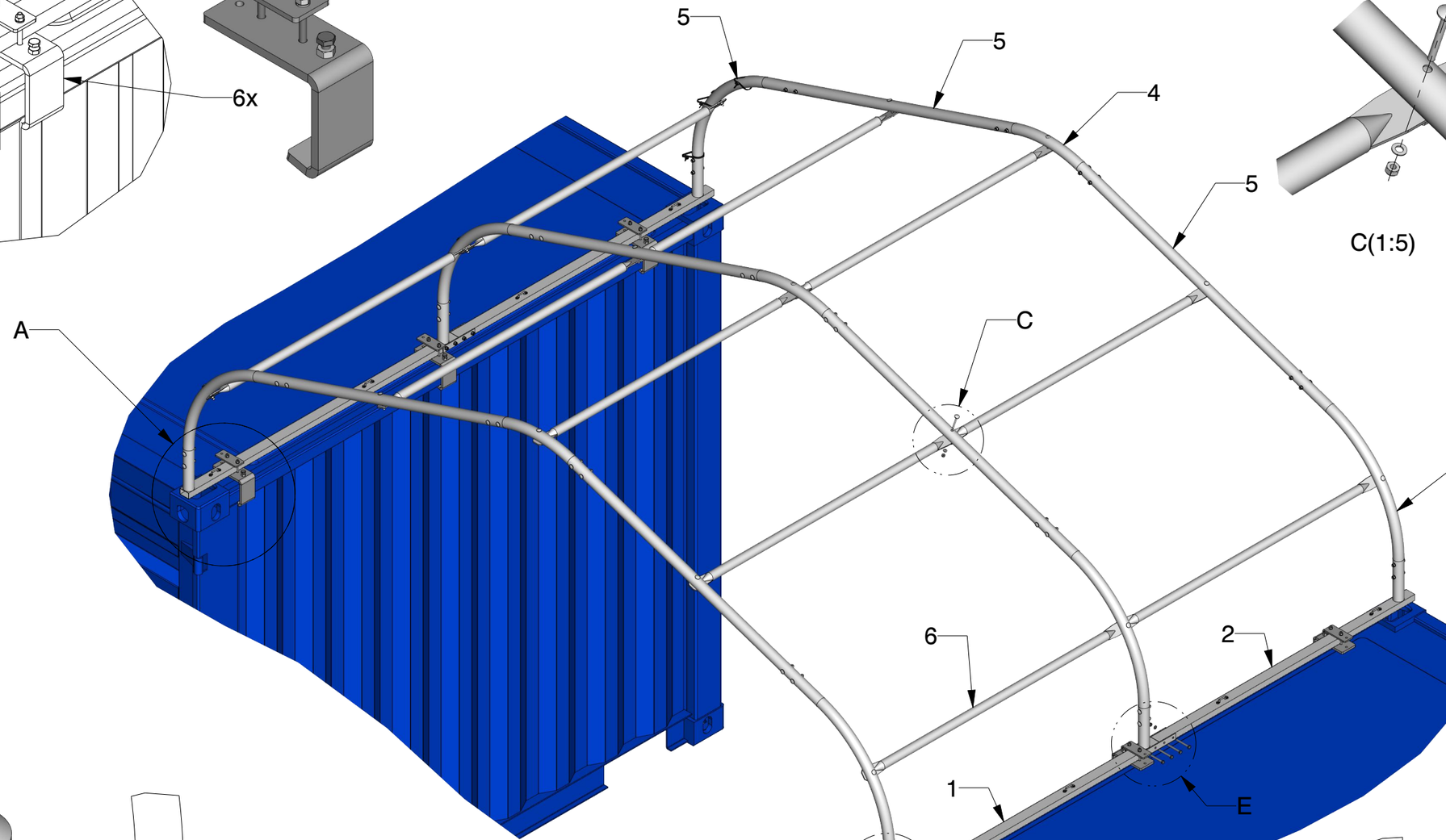

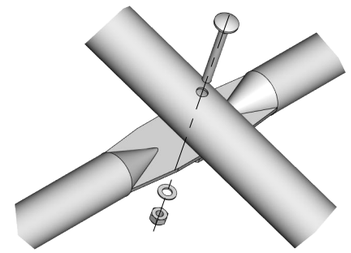

C(1:5)

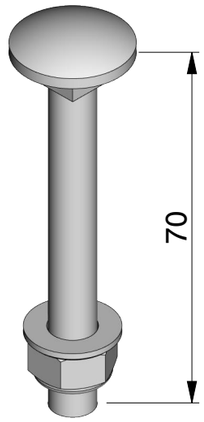

15x

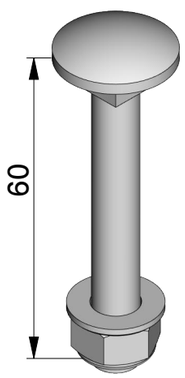

36x

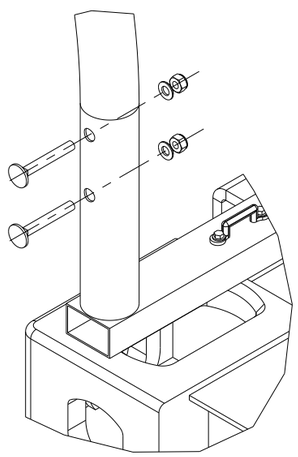

B(1:5)

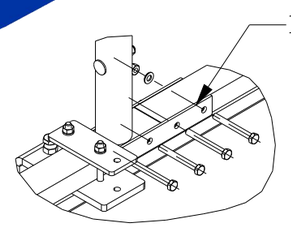

E(1:8)

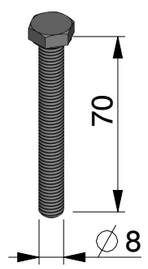

TCA0045 2-5

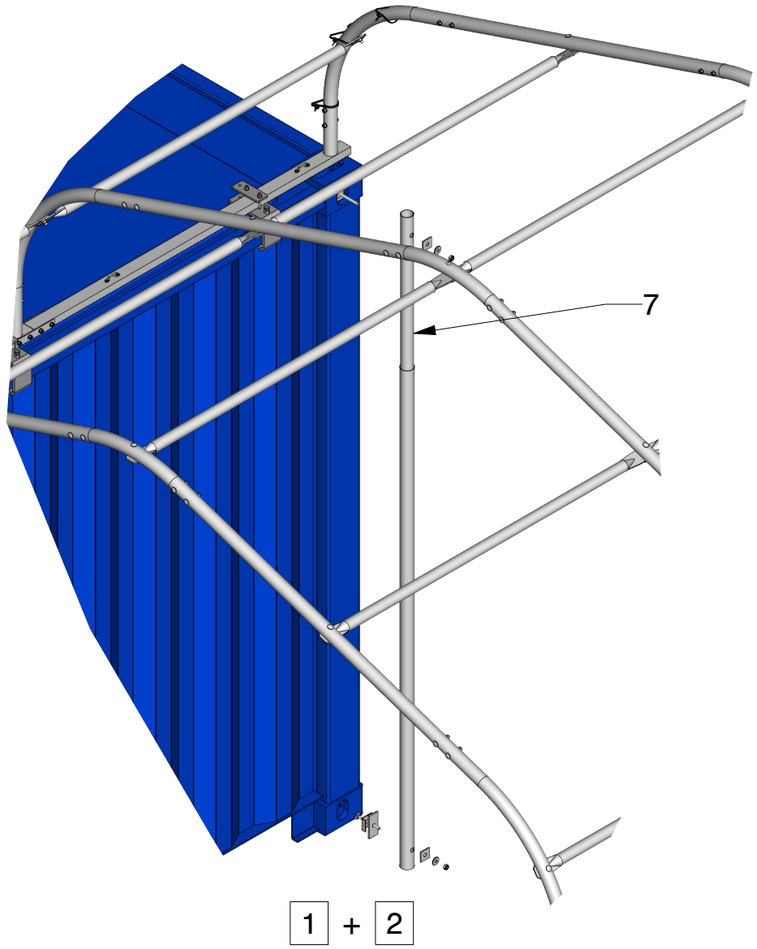

1 + 2

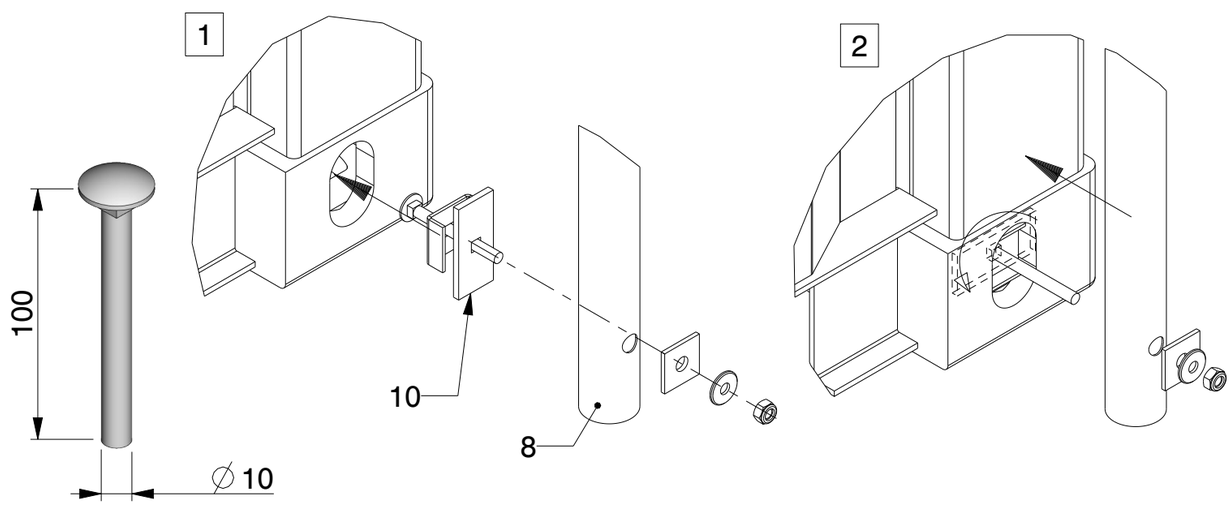

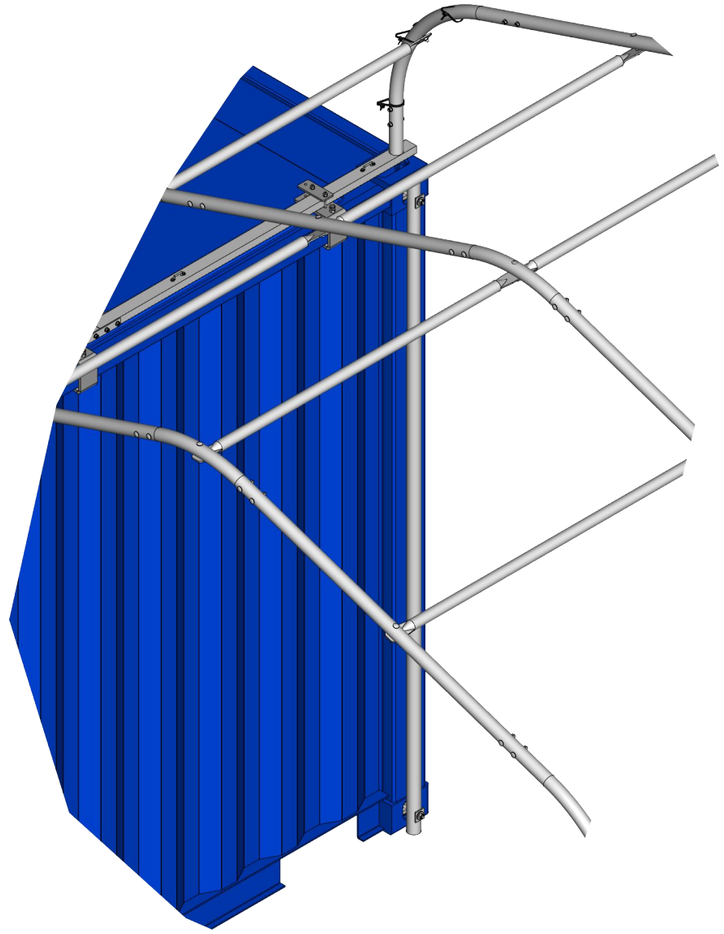

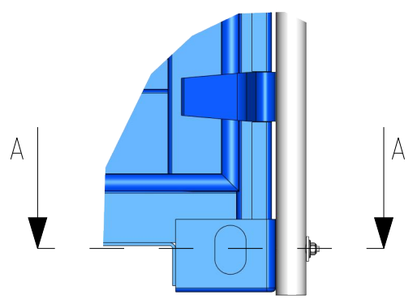

SCALE 1:10

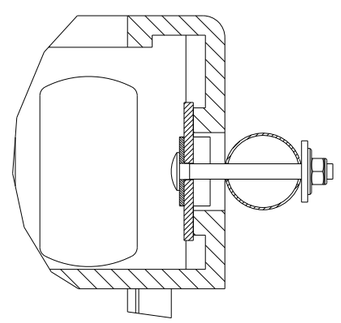

SECTION A-A
SCALE 1:4

TCA0045 3-5

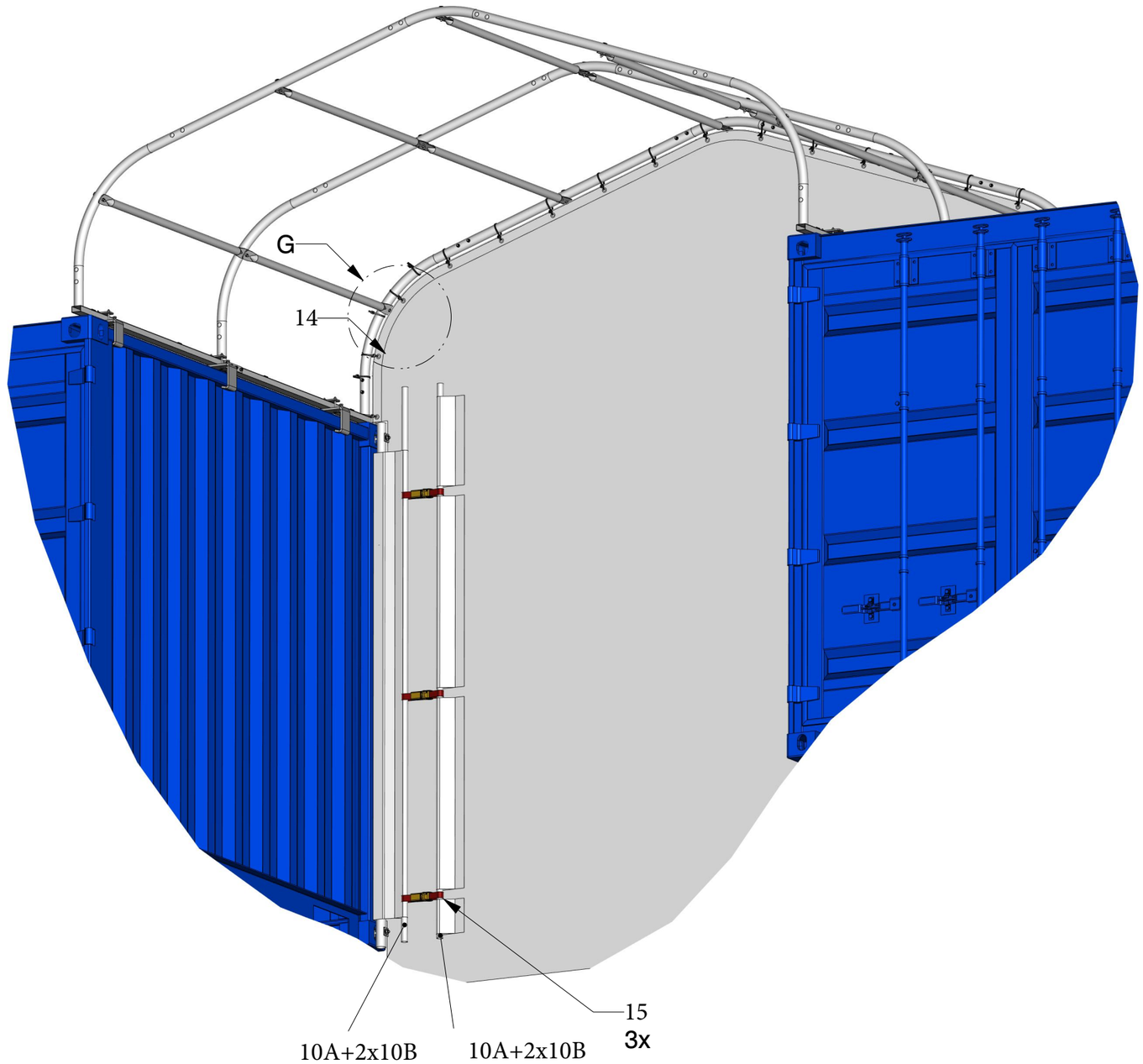

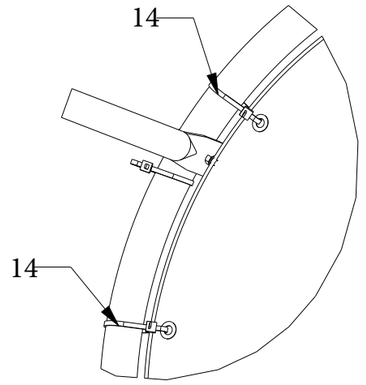

G(1:8)

TCA0045 4-5

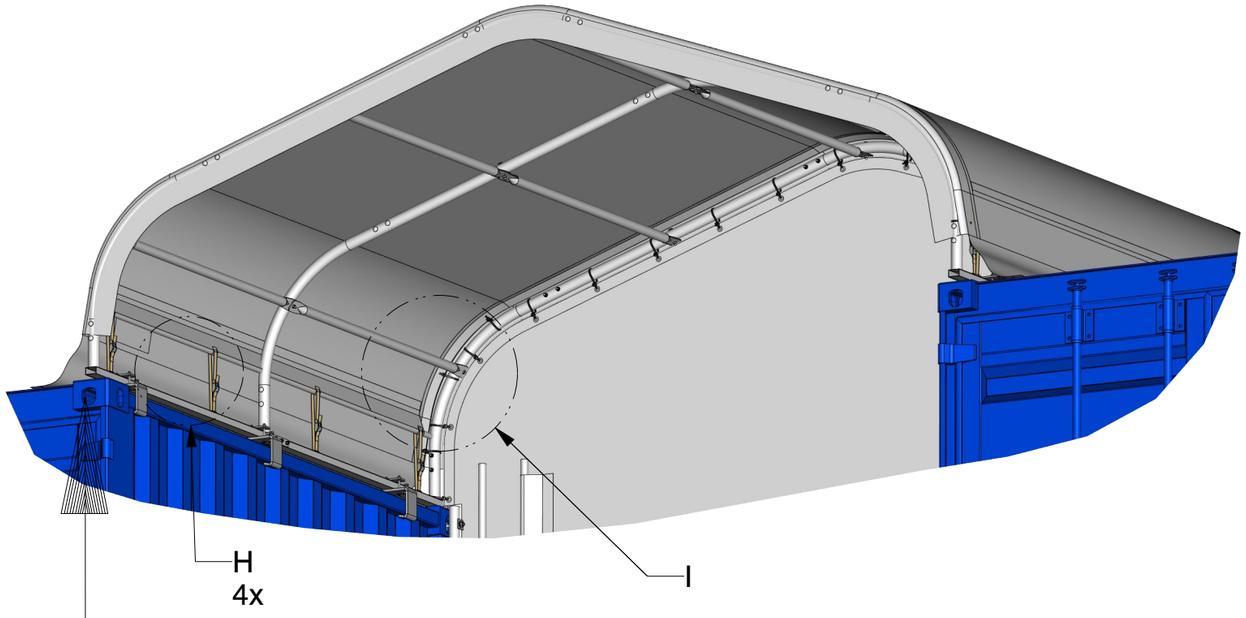

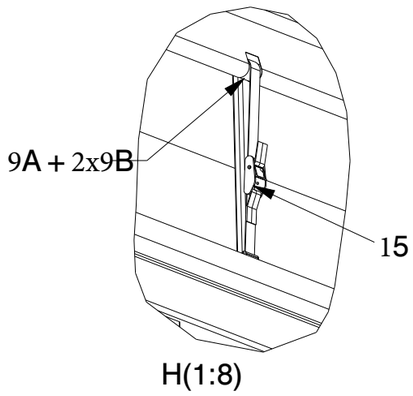

H(1:8)

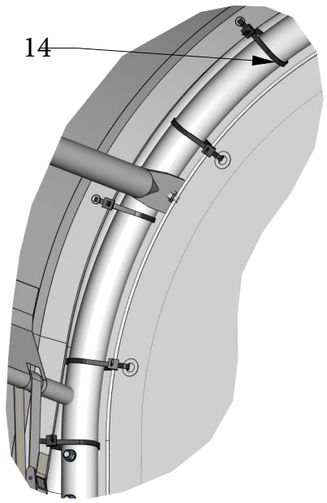

I(1:8)

TCA0045 5-5