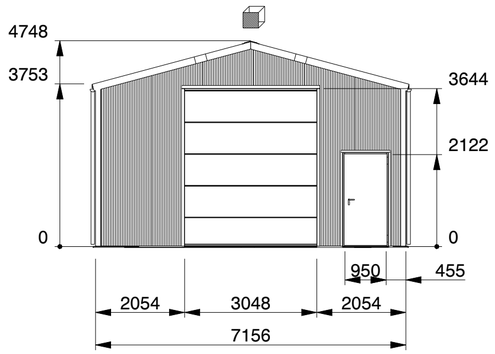

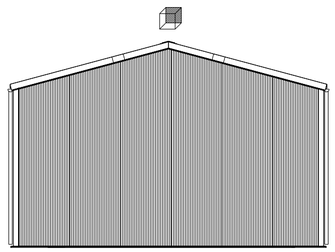

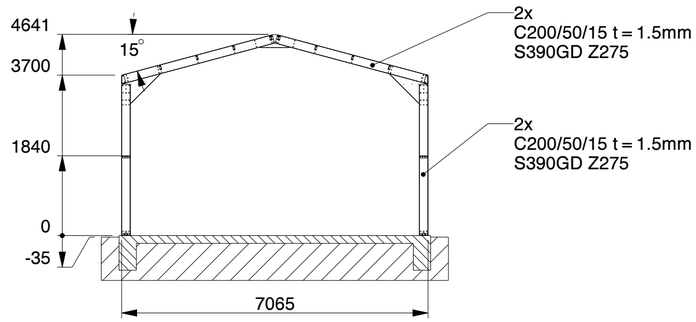

SECTION B-B
STRUCTURE ONLY

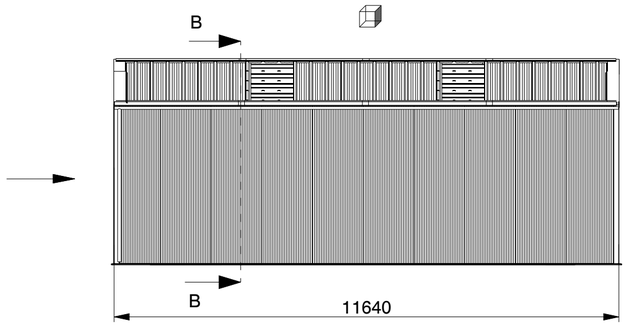

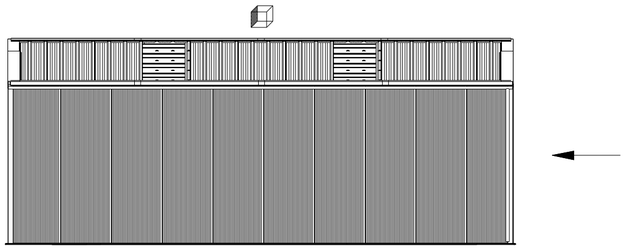

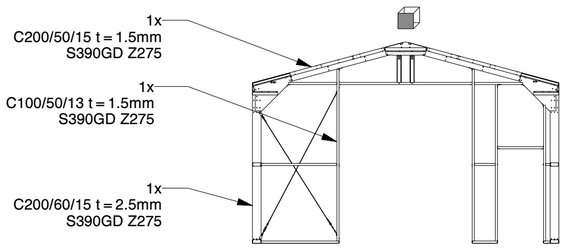

FRONT WALL
STRUCTURE ONLY

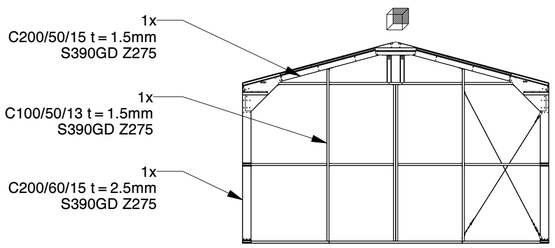

BACK WALL
STRUCTURE ONLY

Genehmigung / Approval / Goedkeuring

Kundenname: Client name: Klantnaam:		Firmenstempel: Company stamp: Firmastempel:
Datum: Date: Datum:		
Unterschrift: Signature: Handtekening:		

KROFTMAN®

Kroftman Structures B.V. P.O. Box 158 6900AD Zevenaar - The Netherlands
T +31 26 20 22 094 F +31 26 20 22 097 E sales@kroftman.com - I www.kroftman.com

UMSCHREIBUNG:
DESCRIPTION: Lagerhalle / Storage Building / Opslagloods H712-37 ISO

PROJEKT:
PROJECT: Storage Building series

MODELL NR:
MODEL NR: LCA00148

DRAWING Nr.: LCA00148

REV.VER.: 1.0

© 2016 KROFTMAN STRUCTURES BV.
Kopieren ohne genehmigung ist
nicht erlaubt

RELEASE-STAND: RELEASE –

DATUM: DATE:	1-12-2017	EINHEIT: UNITS:	MM
ZEICHNET: DRAWN:	HM	MAASS: SCALE:	1:100
GEWICHT: MASS:	7812,475	BLATT: SHEET:	1-4

FORMAT A2

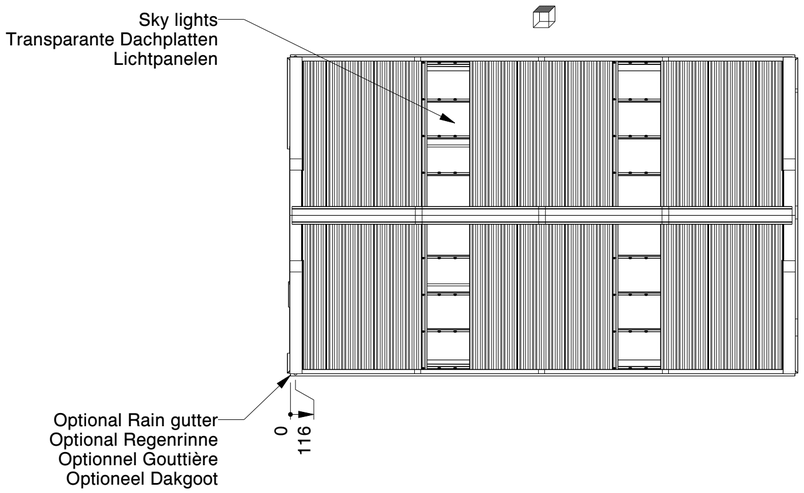

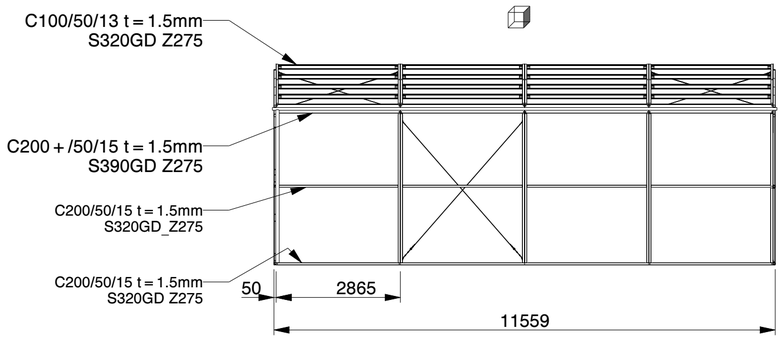

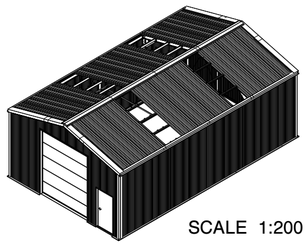

SCALE 1:200

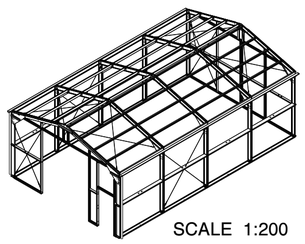

SCALE 1:200

SANDWICH DACHPLATTE	SANDWICH ROOF PANEL	PANNEAU SANDWICH DE TOIT
POLYESTERBESCHICHTUNG	POLYESTER COATING	REVÊTEMENT POLYESTER
0.4MM STAHL (INNEN)	0.4MM STEEL (INSIDE)	0.4MM MÉTAL (INTERNE)
40/70MM PIR DÄMMSTOFF	40/70MM PIR INSULANT	40/70MM PIR ISOLANT
0.5MM STAHL (AUSSEN)	0.5MM STEEL (OUTSIDE)	0.5MM MÉTAL (EXTERNE)
POLYESTERBESCHICHTUNG	POLYESTER COATING	REVÊTEMENT POLYESTER

SANDWICHPLATTE WAND	SANDWICH WALL PANEL	PANNEAU SANDWICH PAROI
POLYESTERBESCHICHTUNG	POLYESTER COATING	REVÊTEMENT POLYESTER
0.4MM STAHL (INNEN)	0.4MM STEEL (INSIDE)	0.4MM MÉTAL (INTERNE)
40MM PIR DÄMMSTOFF	40MM PIR INSULANT	40MM PIR ISOLANT
0.5MM STAHL (AUSSEN)	0.5MM STEEL (OUTSIDE)	0.5MM MÉTAL (EXTERNE)
POLYESTERBESCHICHTUNG	POLYESTER COATING	REVÊTEMENT POLYESTER

Genehmigung / Approval / Goedkeuring

Kundenname: Client name: Klantnaam:		Firmenstempel: Company stamp: Firmastempel:
Datum: Date: Datum:		
Unterschrift: Signature: Handtekening:		

KROFTMAN®

Kroftman Structures B.V. P.O. Box 158 6900AD Zevenaar - The Netherlands
T +31 26 20 22 094 F +31 26 20 22 097 E sales@kroftman.com - I www.kroftman.com

UMSCHREIBUNG: DESCRIPTION: Lagerhalle / Storage Building / Opslagloods H712-37 ISO

PROJEKT: PROJECT: Storage Building series

MODELL NR: MODEL NR: LCA00148

DRAWING Nr.: LCA00148

REV.VER.: 1.0

© 2016 KROFTMAN STRUCTURES BV.
Kopieren ohne genehmigung ist
nicht erlaubt

RELEASE-STAND: RELEASE
-

DATUM: DATE: 1-12-2017
ZEICHNET: DRAWN: HM
GEWICHT: MASS:

EINHEIT: UNITS: MM
MASST.: SCALE: 1:100
BLATT: SHEET: 2-4
FORMAT A2

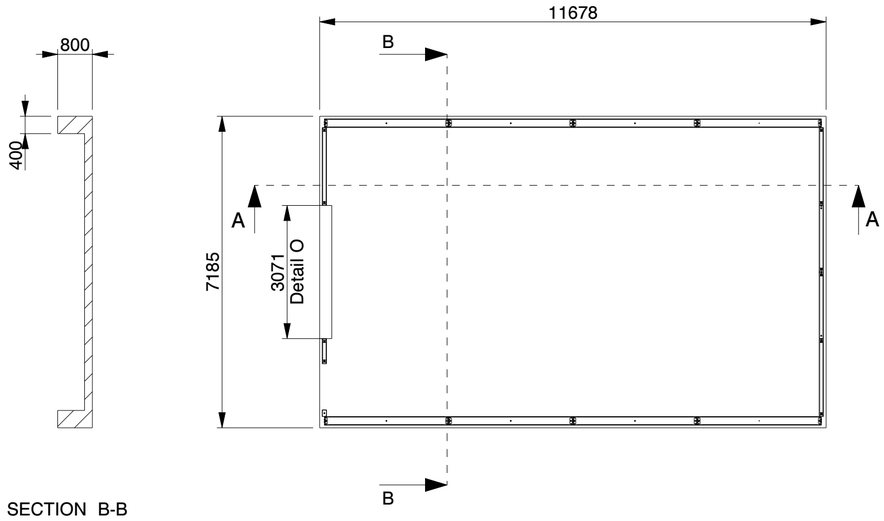

SECTION B-B

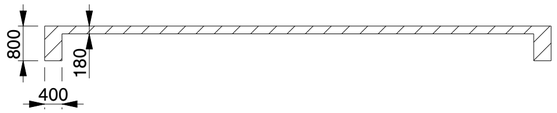

SECTION A-A

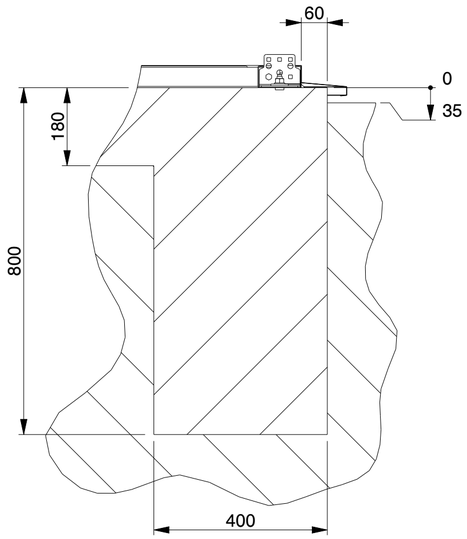

SECTION A-A
SCALE 1:10

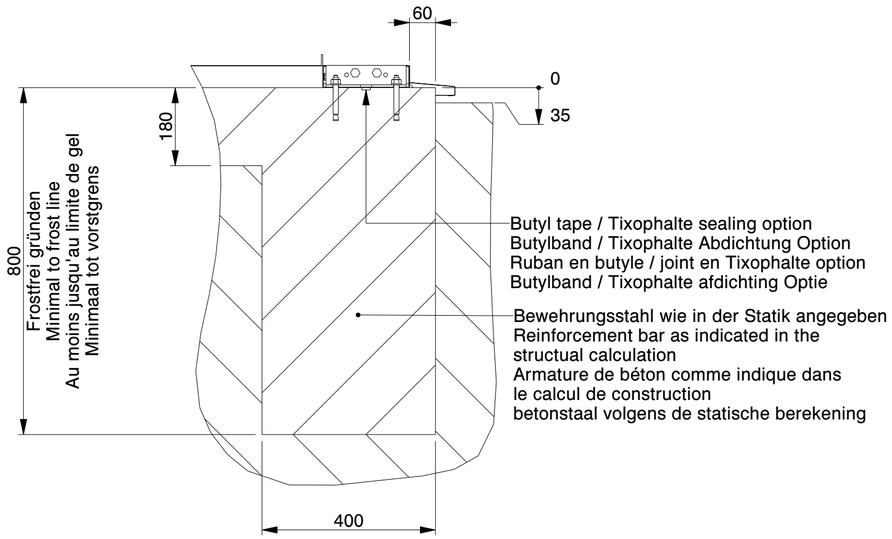

SECTION B-B
SCALE 1:10

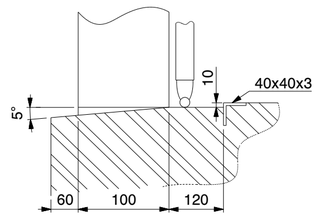

DETAIL O
(NOT TO SCALE)

Genehmigung / Approval / Goedkeuring		
Kundenname: Client name: Klantnaam:		Firmenstempel: Company stamp: Firmastempel:
Datum: Date: Datum:		
Unterschrift: Signature: Handtekening:		

KROFTMAN®

Kroftman Structures B.V. P.O. Box 158 6900AD Zevenaar - The Netherlands
T +31 26 20 22 094 F +31 26 20 22 097 E sales@kroftman.com - I www.kroftman.com

UMSCHREIBUNG: DESCRIPTION:	Lagerhalle / Storage Building / Opslagloods H712-37 ISO			
PROJEKT: PROJECT:	Storage Building series			
MODELL NR: MODEL NR: LCA00148	DRAWING Nr.: LCA00148		REV.VER.: 1.0	
© 2016 KROFTMAN STRUCTURES BV. Kopieren ohne genehmigung ist nicht erlaubt	RELEASE-STAND: RELEASE -	DATUM: DATE: 1-12-2017 ZEICHNET: DRAWN: HM GEWICHT: MASS:	EINHEIT: UNITS: MM MAASST.: SCALE: 1:100 BLATT: SHEET: 3-4	FORMAT A2

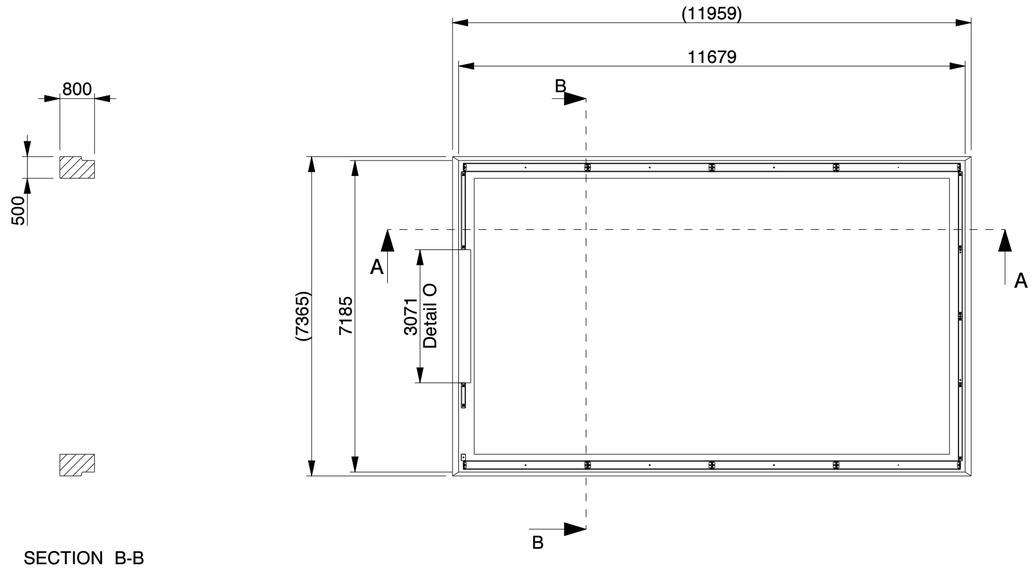

SECTION B-B

SECTION A-A

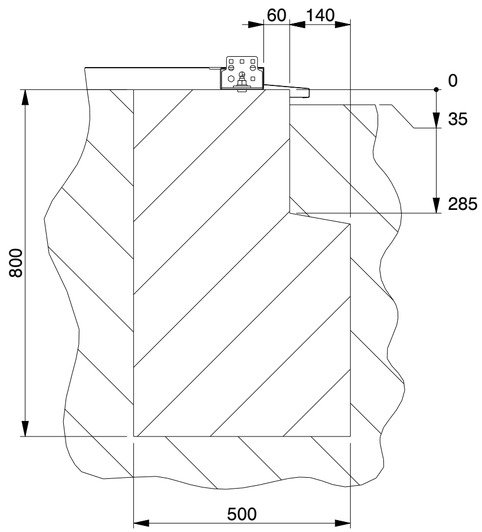

SECTION A-A
SCALE 1:10

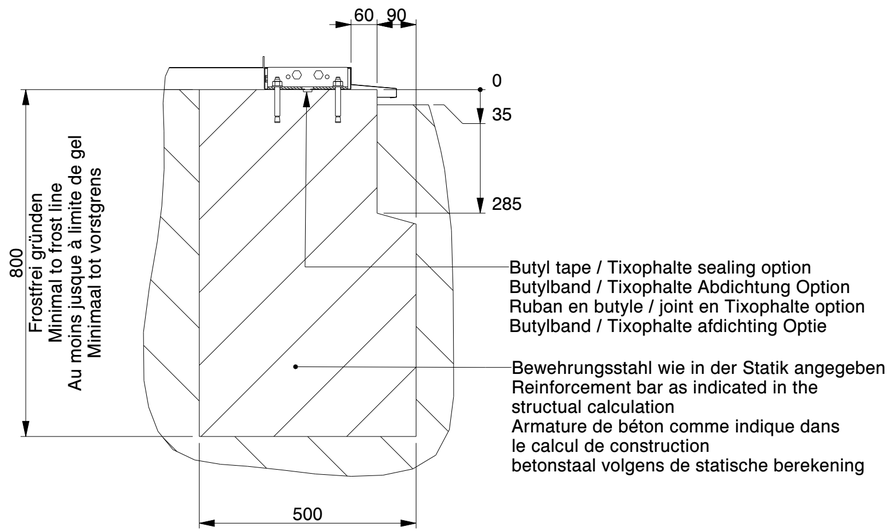

SECTION B-B
SCALE 1:10

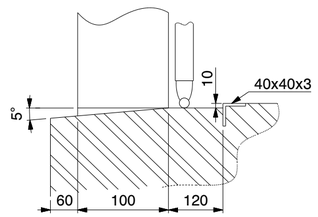

DETAIL O
(NOT TO SCALE)

Genehmigung / Approval / Goedkeuring		
Kundenname: Client name: Klantnaam:		Firmenstempel: Company stamp: Firmastempel:
Datum: Date: Datum:		
Unterschrift: Signature: Handtekening:		

KROFTMAN®

Kroftman Structures B.V. P.O. Box 158 6900AD Zevenaar - The Netherlands
T +31 26 20 22 094 F +31 26 20 22 097 E sales@kroftman.com - I www.kroftman.com

UMSCHREIBUNG:
DESCRIPTION: Lagerhalle / Storage Building / Opslagloods H712-37 ISO

PROJEKT:
PROJECT: Storage Building series

MODELL NR:
MODEL NR: LCA00148

DRAWING Nr.: LCA00148

REV.VER.: 1.0

© 2016 KROFTMAN STRUCTURES BV.
Kopieren ohne genehmigung ist
nicht erlaubt

RELEASE-STAND: RELEASE

DATUM: DATE: 1-12-2017
ZEICHNET: DRAWN: HM
GEWICHT: MASS:
EINHEIT: UNITS: MM
MAASST.: SCALE: 1:100
BLATT: SHEET: 4-4
FORMAT A2