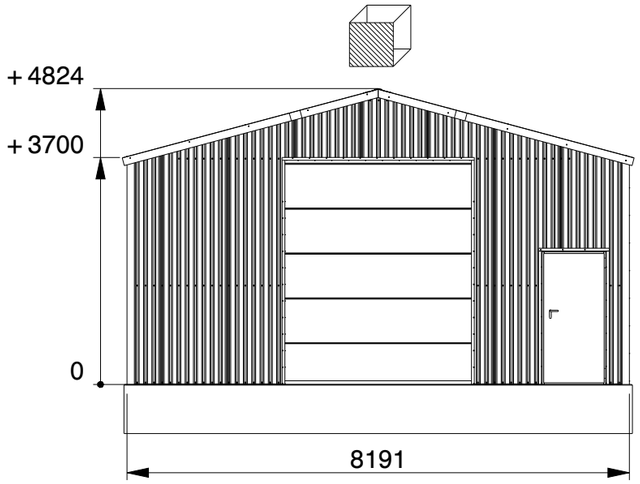

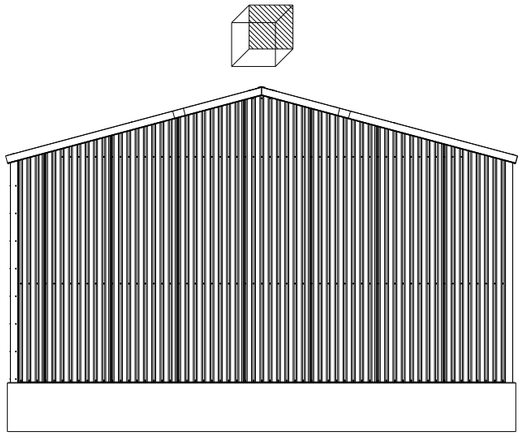

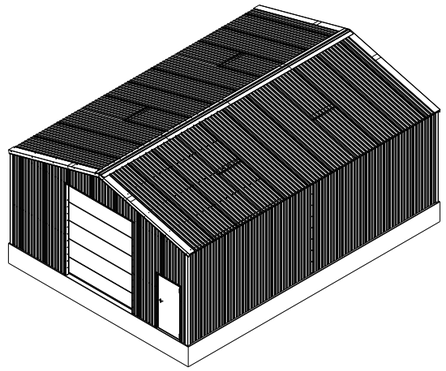

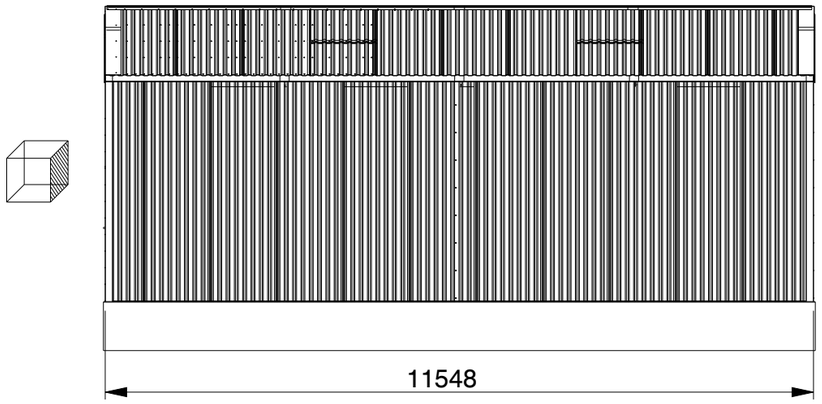

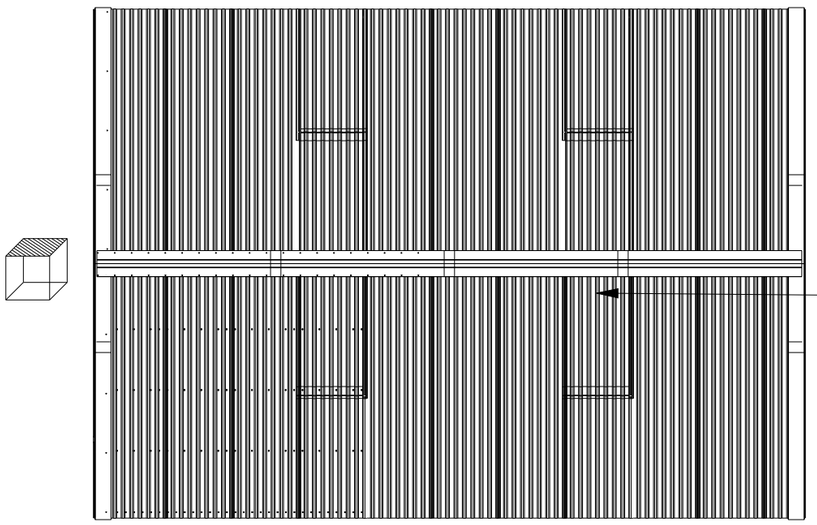

Lichtplatte
Lichtplaat
Skylight
Panneau de puits de lumière

Kroftman Structures B.V. P.O. Box 158 6900AD Zevenaar - The Netherlands
T +31 26 700 9 700 F +31 26 20 22 097 E sales@kroftman.com - I www.kroftman.com

UMSCHREIBUNG: DESCRIPTION:	H812h
PROJEKT: PROJECT:	Opslaghal / Lagerhalle / Storage building / Hangar de stockage
PROJEKT NR: PROJECT NR:	-
MODELL Nr.:	LCA00004
REV.VER.:	0.0

© 2016 KROFTMAN STRUCTURES BV.
Kopieren ohne genehmigung ist nicht erlaubt

RELEASE-STAND: RELEASE	DATUM: DATE: -	EINHEIT: UNITS: MM	
	ZEICHNET: DRAWN: -	MAßST.: SCALE: 1:100	
-	GEWICHT: WEIGHT: 7420.680	BLATT: SHEET: 1-15	FORMAT A3

LCA00004 1-15

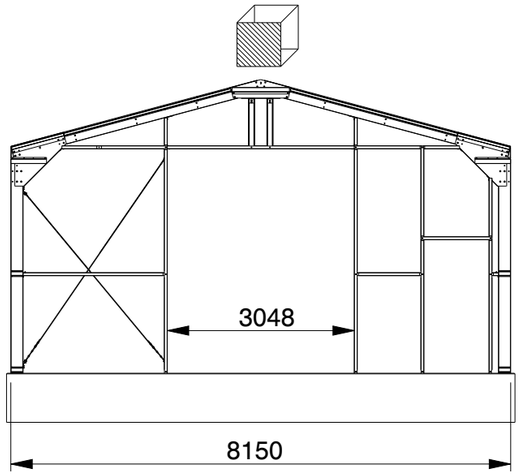

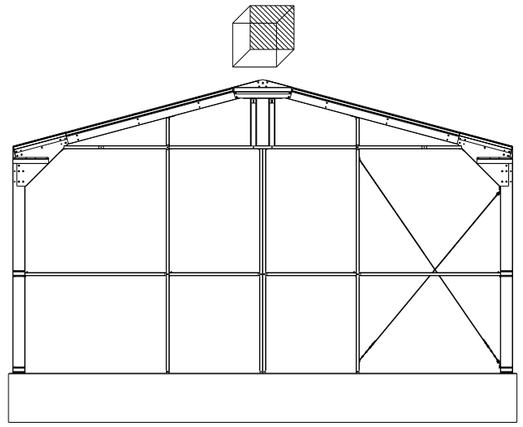

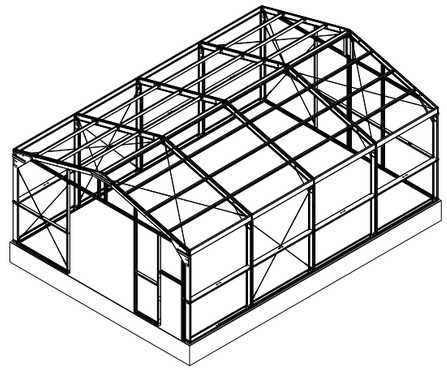

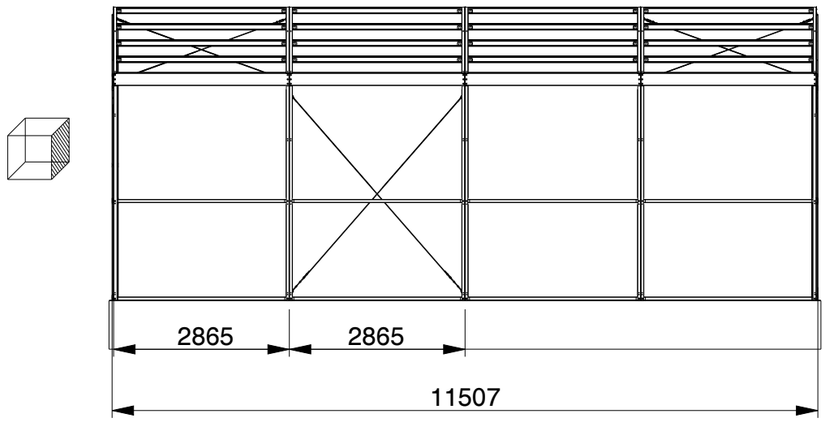

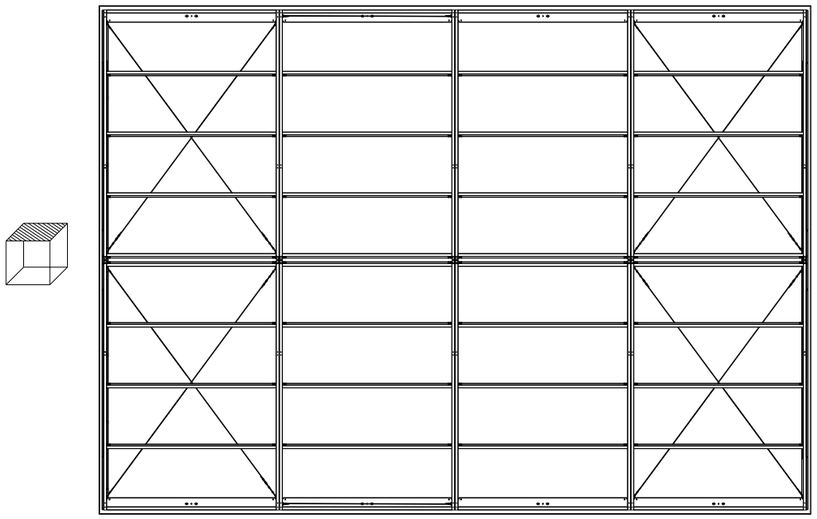

Kroftman Structures B.V. P.O. Box 158 6900AD Zevenaar - The Netherlands
T +31 26 700 9 700 F +31 26 20 22 097 E sales@kroftman.com - I www.kroftman.com

UMSCHREIBUNG: DESCRIPTION:	H812
PROJEKT: PROJECT:	Opslaghal / Lagerhalle / Storage building / Hangar de stockage
PROJEKT NR: PROJECT NR:	-
MODELL Nr.:	LCA00004
REV.VER.:	0.0

© 2016 KROFTMAN STRUCTURES BV.
Kopieren ohne genehmigung ist
nicht erlaubt

RELEASE-STAND: RELEASE	DATUM: DATE:	-	EINHEIT: UNITS: MM
	ZEICHNET: DRAWN:	-	MAßST.: SCALE: 1:100
-	GEWICHT: WEIGHT:	11818780.471	BLATT: SHEET: 2-14
			FORMAT A3

LCA00004 2-14

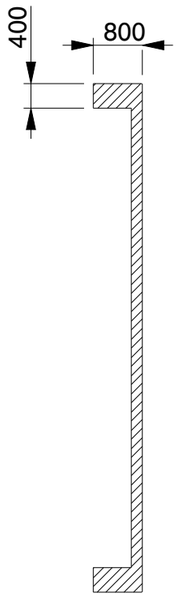

SECTION D-D

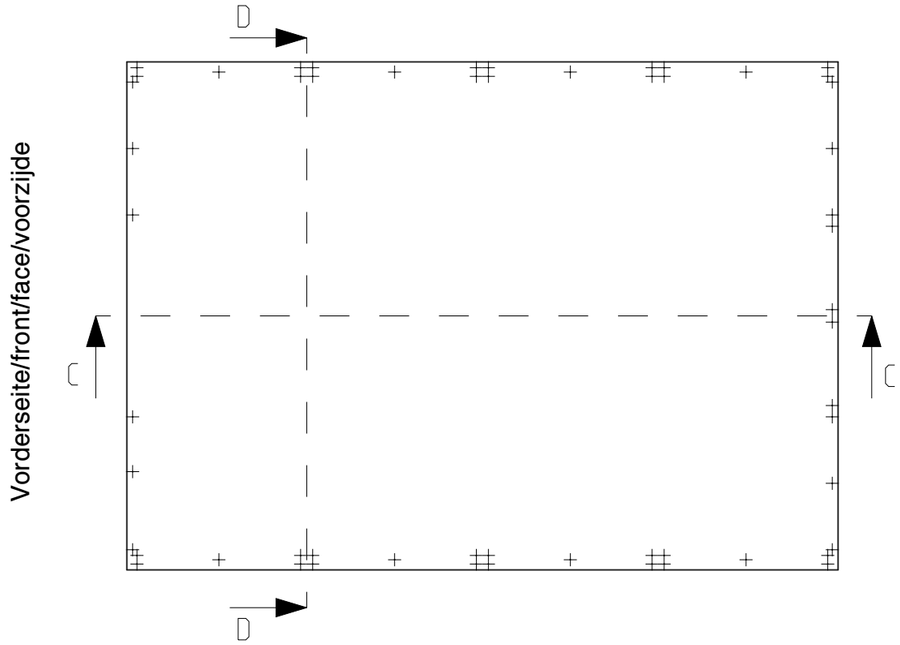

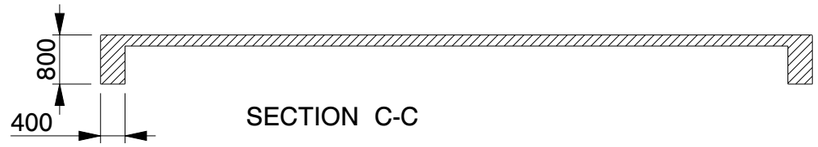

SECTION C-C

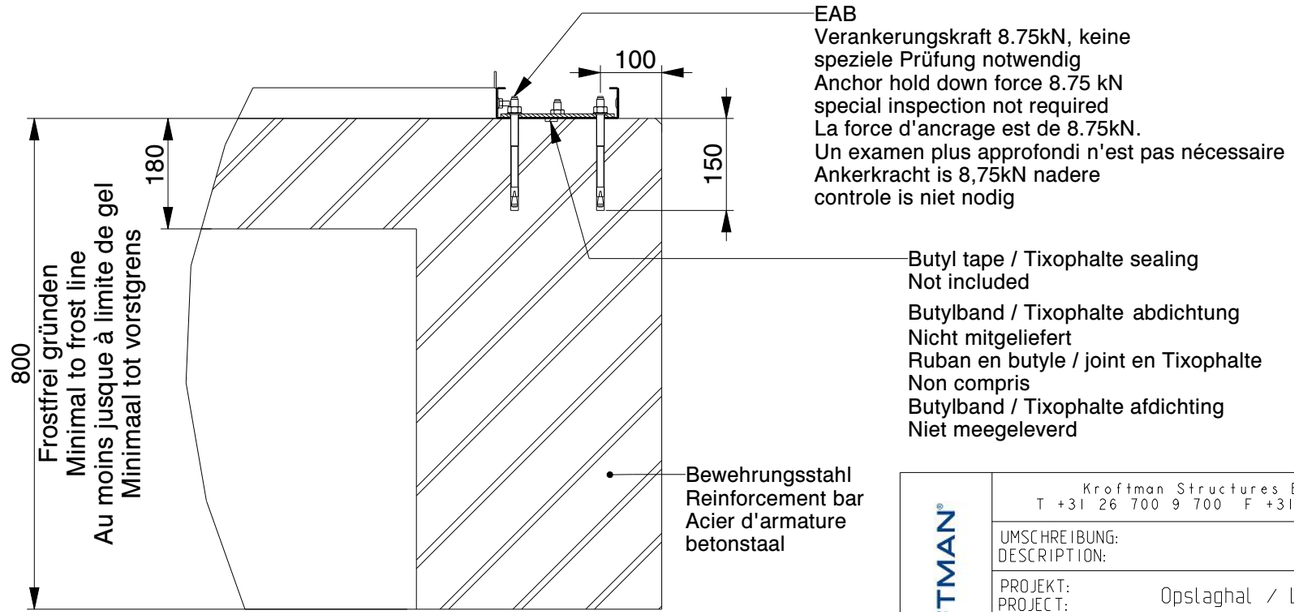

Detail 01

Position Durchsteckanker
Position wedge anchor bolt
Position boulon d ancrage
Positie doorsteekanker

Beton/concreate
béton/beton

KROFTMAN

Kroftman Structures B.V. P.O. Box 158 6900AD Zevenaar - The Netherlands
T +31 26 700 9 700 F +31 26 20 22 097 E sales@kroftman.com - I www.kroftman.com

UMSCHREIBUNG: DESCRIPTION:	H812		
PROJEKT: PROJECT:	Opslaghal / Lagerhalle / Storage building / Hangar de stockage		
PROJEKT NR: PROJECT NR: -	MODELL Nr.: LCA00004		REV.VER.: 0.0
© 2016 KROFTMAN STRUCTURES BV. Kopieren ohne genehmigung ist nicht erlaubt	RELEASE-STAND: RELEASE -	DATUM: DATE: - / ZEICHNET: DRAWN: - / GEWICHT: WEIGHT: 11818780.471	EINHEIT: UNITS: MM / MAßST.: SCALE: 1:100 / BLATT: SHEET: 3-14 / FORMAT A3

LCA00004 3-14

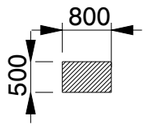

SECTION D-D

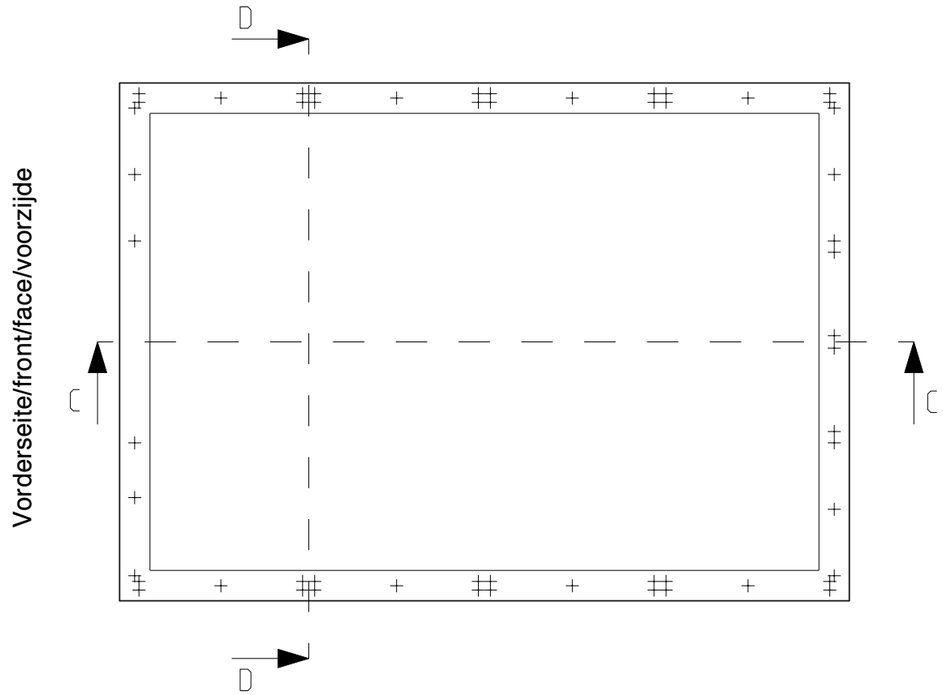

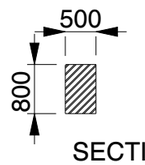

SECTION C-C

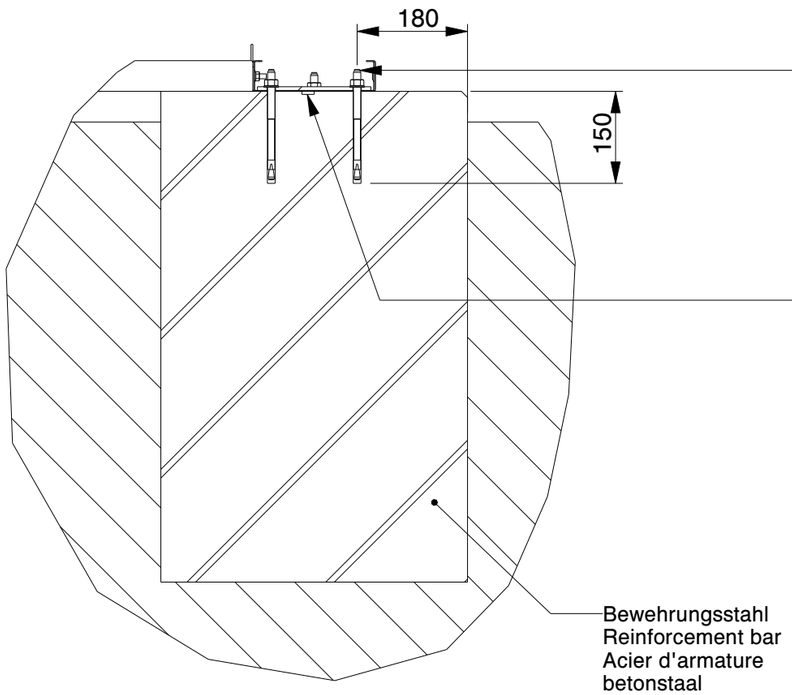

Detail 01

EAB
Verankerungskraft 8.75kN, keine
speziele Prüfung notwendig
Anchor hold down force 8.75 kN
special inspection not required
La force d'ancrage est de 8.75kN.
Un examen plus approfondi n'est pas nécessaire
Ankerkracht is 8,75kN nadere
controle is niet nodig

Butyl tape / Tixophalte sealing
Not included

Butylband / Tixophalte abdichtung
Nicht mitgeliefert
Ruban en butyle / joint en Tixophalte
Non compris
Butylband / Tixophalte afdichting
Niet meegeleverd

Position Durchsteckanker
Position wedge anchor bolt
Position boulon d ancrage
Positie doorsteekanker

Beton/concreate
béton/beton

KROFTMAN

Kroftman Structures B.V. P.O. Box 158 6900AD Zevenaar - The Netherlands
T +31 26 700 9 700 F +31 26 20 22 097 E sales@kroftman.com - I www.kroftman.com

UMSCHREIBUNG: DESCRIPTION:	H812		
PROJEKT: PROJECT:	Opslaghal / Lagerhalle / Storage building / Hangar de stockage		
PROJEKT NR: PROJECT NR: -	MODELL Nr.: LCA00004		REV.VER.: 0.0
© 2016 KROFTMAN STRUCTURES BV. Kopieren ohne genehmigung ist nicht erlaubt	RELEASE-STAND: RELEASE -	DATUM: DATE: - / ZEICHNET: DRAWN: - / GEWICHT: WEIGHT: 1548725.578	EINHEIT: UNITS: MM / MAßST.: SCALE: 1:100 / BLATT: SHEET: 4-15 / FORMAT A3

LCA00004 4-15