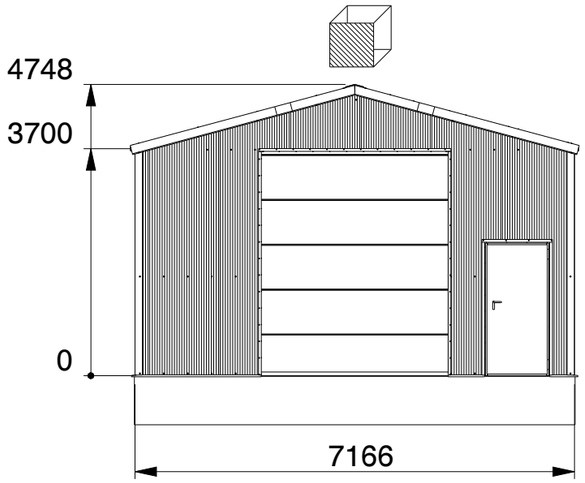

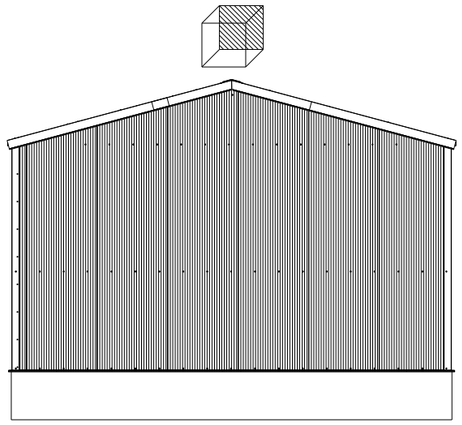

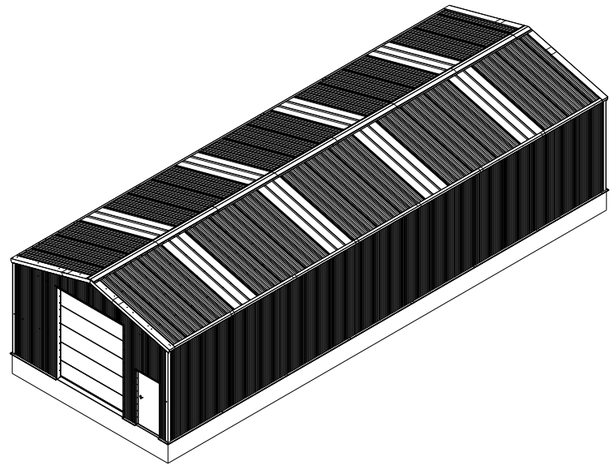

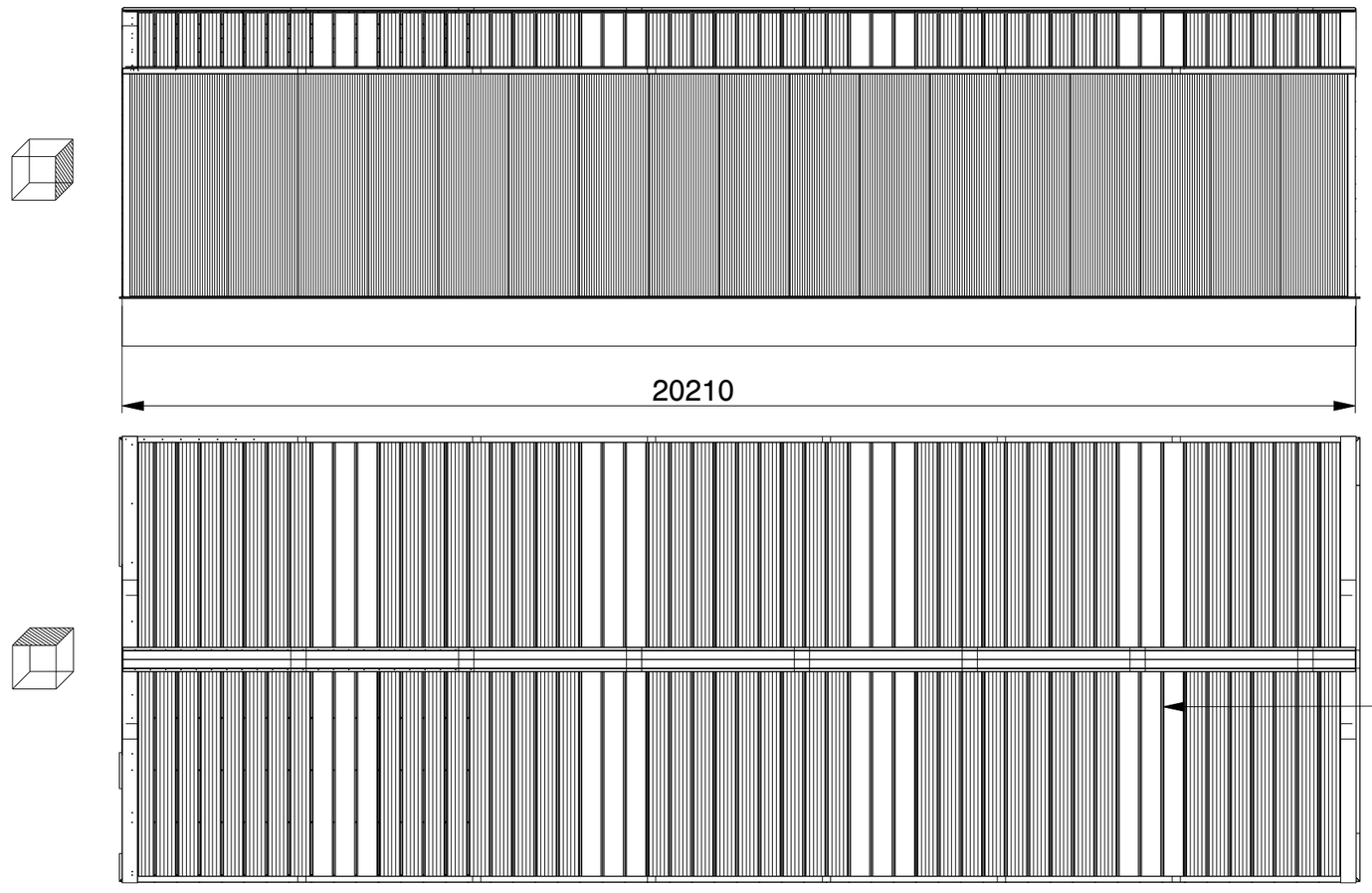

Lichtplatte
Lichtplaat
Skylight
Panneau de puits de lumière

KROFTMAN®

Kroftman Structures B.V. P.O. Box 158 6900AD Zevenaar - The Netherlands
T +31 26 700 9 700 F +31 26 20 22 097 E sales@kroftman.com - I www.kroftman.com

UMSCHREIBUNG: DESCRIPTION:	H720			
PROJEKT: PROJECT:	Opslaghal / Lagerhalle / Storage building / Hangar de stockage			
PROJEKT NR: PROJECT NR:	-	MODELL Nr.: LCA00016		REV.VER.: 0.0
© 2016 KROFTMAN STRUCTURES BV. Kopieren ohne genehmigung ist nicht erlaubt	RELEASE-STAND: RELEASE -	DATUM: DATE: -	EINHEIT: UNITS: MM	
		ZEICHNET: DRAWN: -	MAßST.: SCALE: 1:100	
		GEWICHT: WEIGHT: 4050495.339	BLATT: SHEET: 1-14	FORMAT A3

LCA00016 1-14

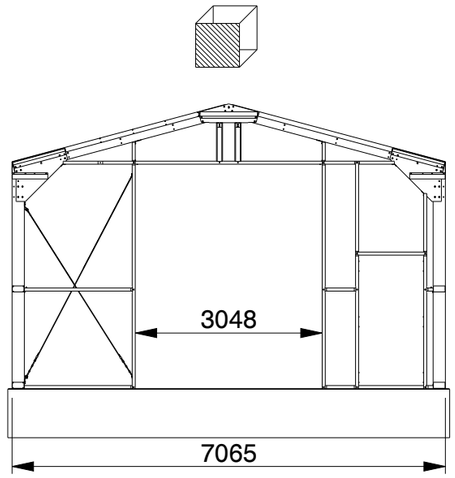

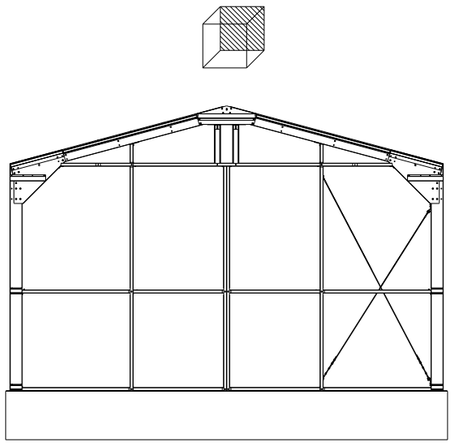

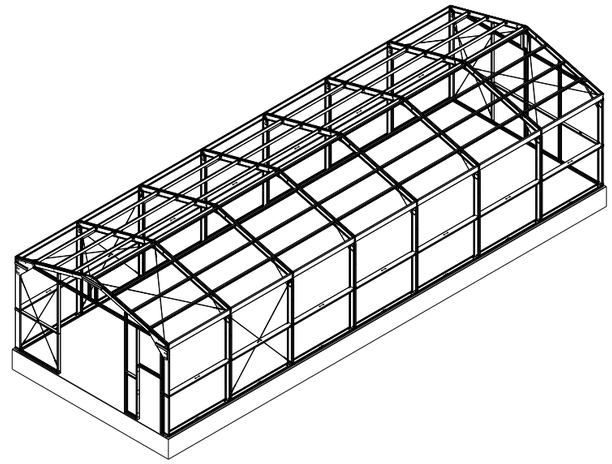

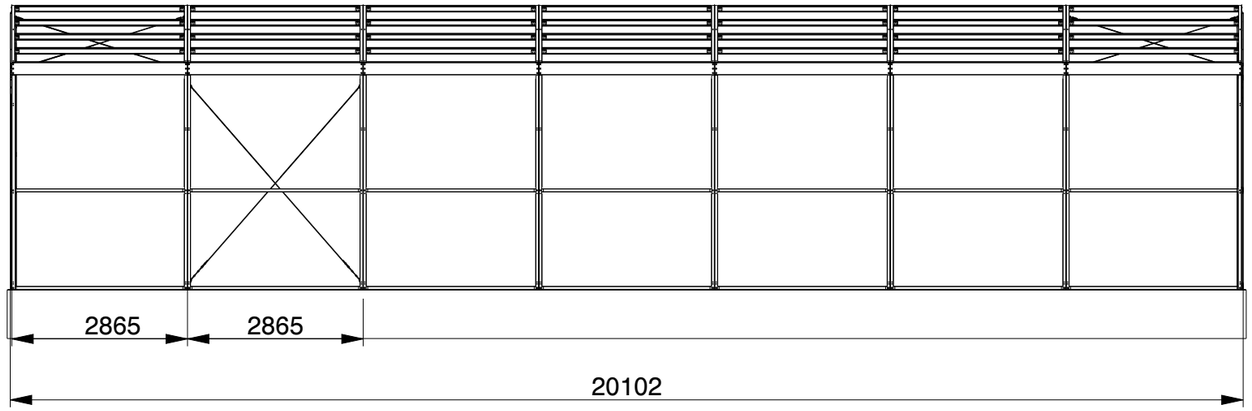

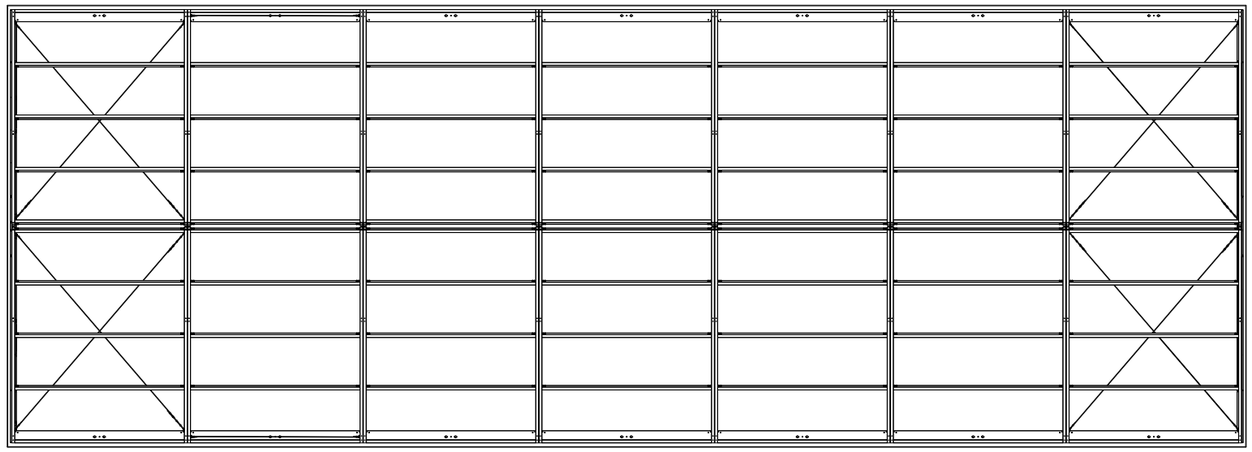

KROFTMAN®	Kroftman Structures B.V. P.O. Box 158 6900AD Zevenaar - The Netherlands T +31 26 700 9 700 F +31 26 20 22 097 E sales@kroftman.com - I www.kroftman.com				
	UMSCHREIBUNG: DESCRIPTION: H720				
	PROJEKT: PROJECT: Opslaghal / Lagerhalle / Storage building / Hangar de stockage				
	PROJEKT NR: PROJECT NR: -	MODELL Nr.: LCA00003		REV.VER.: 0.0	
	© 2016 KROFTMAN STRUCTURES BV. Kopieren ohne genehmigung ist nicht erlaubt	RELEASE-STAND: RELEASE -	DATUM: DATE: -	EINHEIT: UNITS: MM	
			ZEICHNET: DRAWN: -	MAßST.: SCALE: 1:100	
			GEWICHT: WEIGHT: 11820128.376	BLATT: SHEET: 2-15	FORMAT A3

LCA00003 2-15

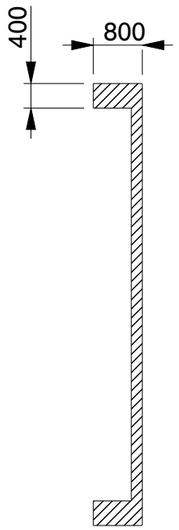

SECTION D-D

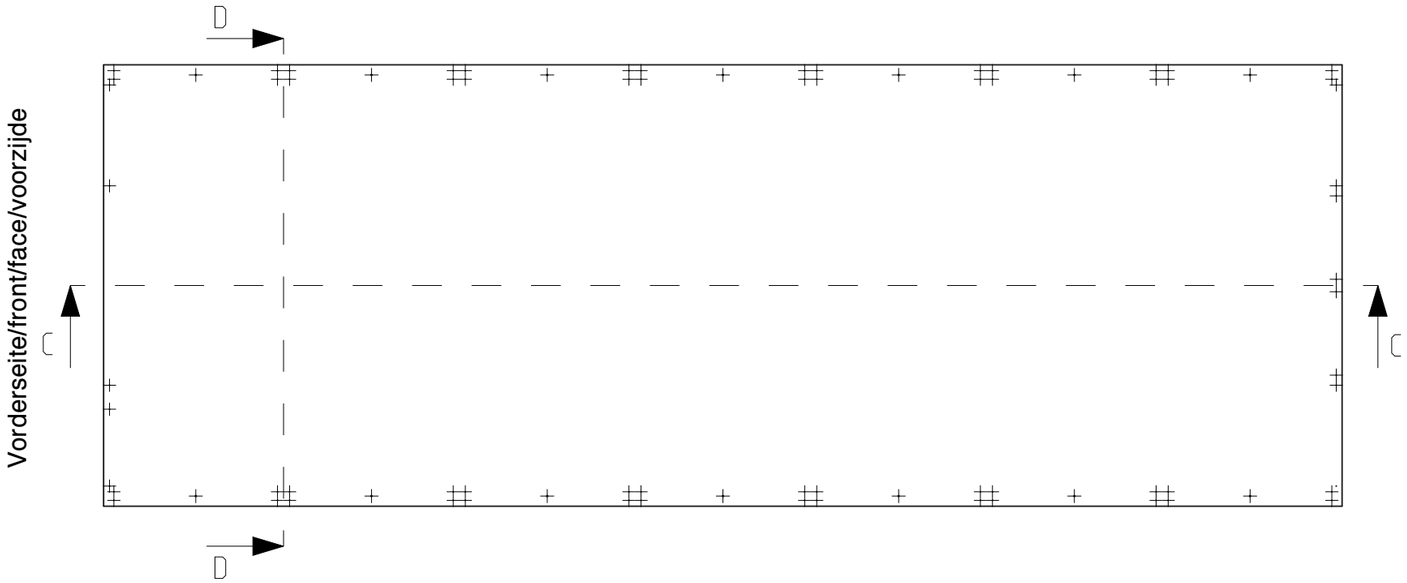

SECTION C-C

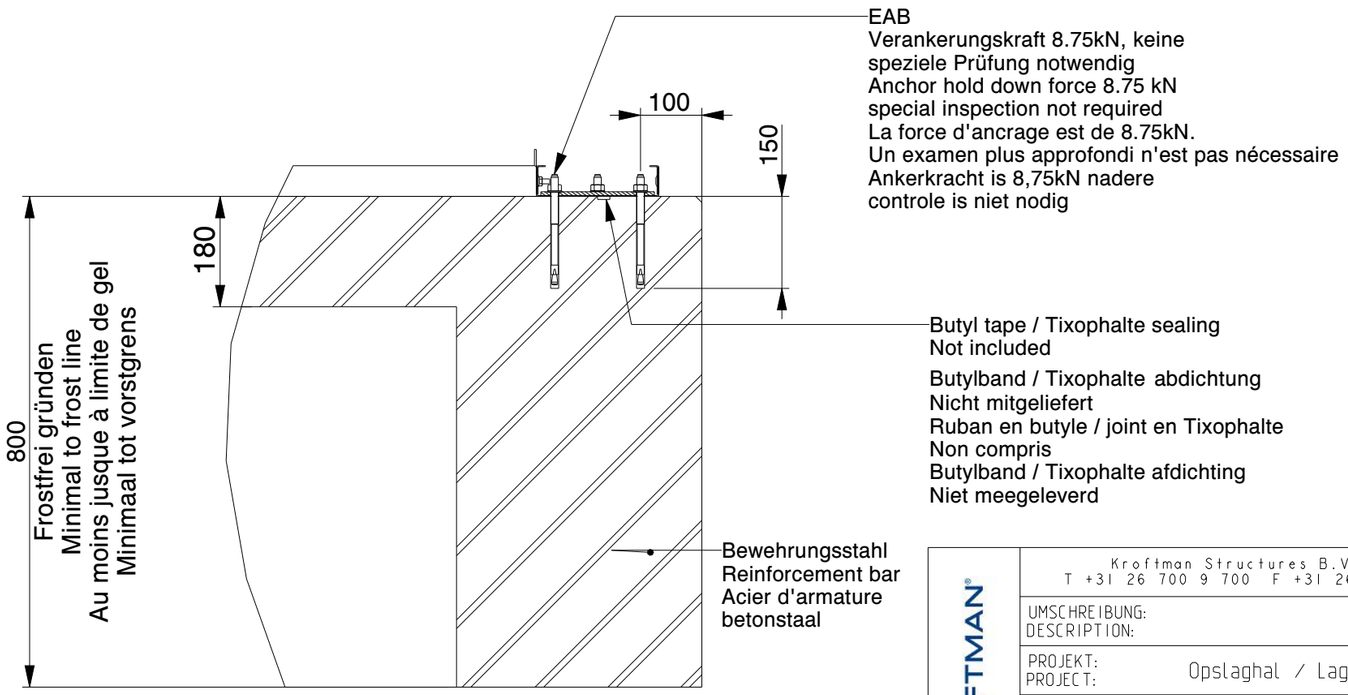

Detail 01

Position Durchsteckanker
Position wedge anchor bolt
Position boulon d ancrage
Positie doorsteekanker

Beton/concreate
béton/beton

Kroftman Structures B.V. P.O. Box 158 6900AD Zevenaar - The Netherlands
T +31 26 700 9 700 F +31 26 20 22 097 E sales@kroftman.com - I www.kroftman.com

UMSCHREIBUNG: DESCRIPTION:	H720		
PROJEKT: PROJECT:	Opslaghal / Lagerhalle / Storage building / Hangar de stockage		
PROJEKT NR: PROJECT NR:	-	MODELL Nr.: LCA00003	REV.VER.: 0.0
© 2016 KROFTMAN STRUCTURES BV. Kopieren ohne genehmigung ist nicht erlaubt	RELEASE-STAND: RELEASE -	DATUM: DATE: - / EINHEIT: UNITS: MM / ZEICHNET: DRAWN: - / MAßST.: SCALE: 1:100 / GEWICHT: WEIGHT: 11820128.376 / BLATT: SHEET: 3-15	FORMAT A3

LCA00003 3-15

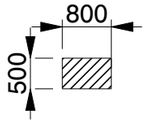

SECTION D-D

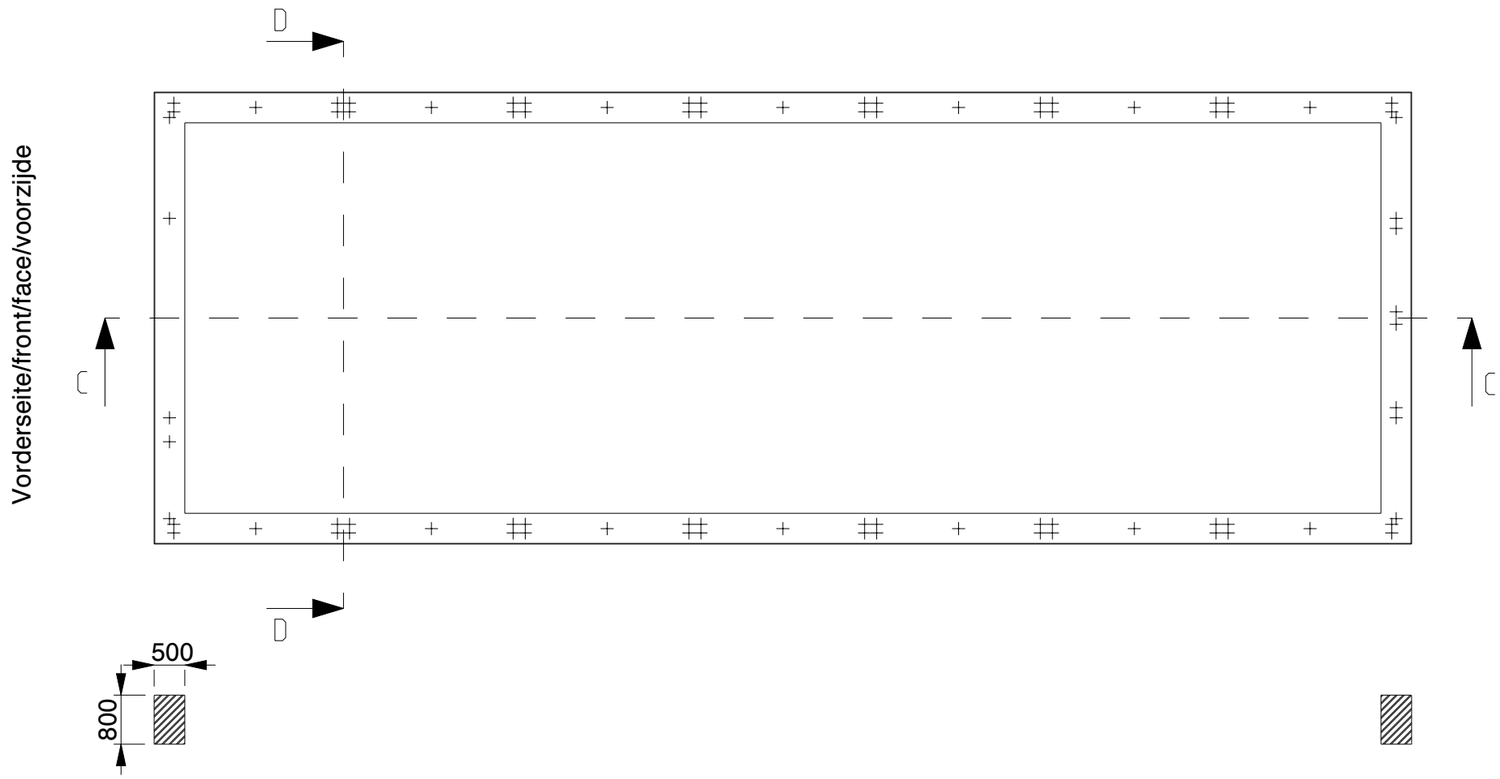

SECTION C-C

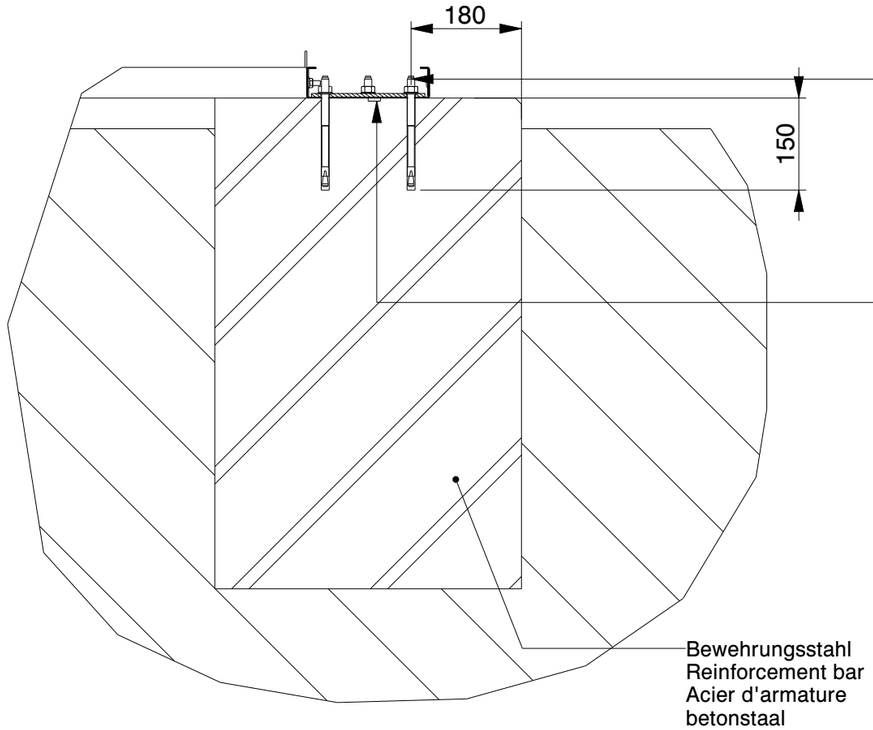

Detail 01

EAB
Verankerungskraft 8.75kN, keine
speziele Prüfung notwendig
Anchor hold down force 8.75 kN
special inspection not required
La force d'ancrage est de 8.75kN.
Un examen plus approfondi n'est pas nécessaire
Ankerkracht is 8,75kN nadere
controle is niet nodig

Butyl tape / Tixophalte sealing
Not included

Butylband / Tixophalte abdichtung
Nicht mitgeliefert
Ruban en butyle / joint en Tixophalte
Non compris
Butylband / Tixophalte afdichting
Niet meegeleverd

Position Durchsteckanker
Position wedge anchor bolt
Position boulon d ahcrage
Positie doorsteekanker

Beton/concreate
béton/beton

Kroftman Structures B.V. P.O. Box 158 6900AD Zevenaar - The Netherlands
T +31 26 700 9 700 F +31 26 20 22 097 E sales@kroftman.com - I www.kroftman.com

UMSCHREIBUNG: DESCRIPTION:	H720		
PROJEKT: PROJECT:	Opslaghal / Lagerhalle / Storage building / Hangar de stockage		
PROJEKT NR: PROJECT NR:	-	MODELL Nr.: LCA00003	REV.VER.: 0.0

© 2016 KROFTMAN STRUCTURES BV.
Kopieren ohne genehmigung ist
nicht erlaubt

RELEASE-STAND: RELEASE	DATUM: DATE:	-	EINHEIT: UNITS: MM
-	ZEICHNET: DRAWN:	-	MAßST.: SCALE: 1:100
	GEWICHT: WEIGHT:	2149613.395	BLATT: SHEET: 4-15
			FORMAT A3

LCA00003 4-15