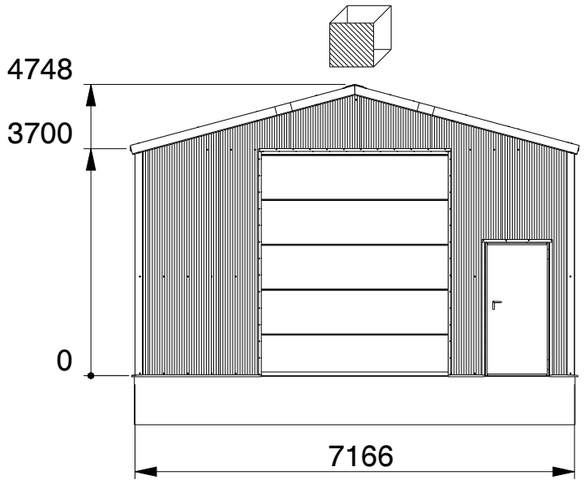

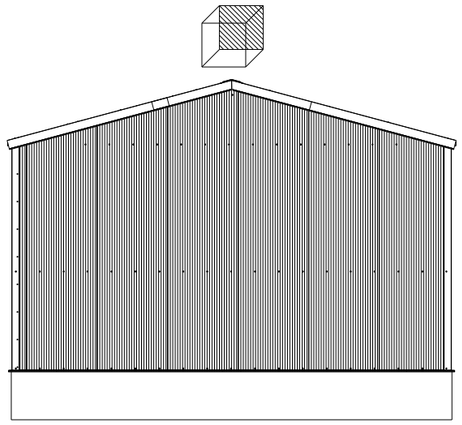

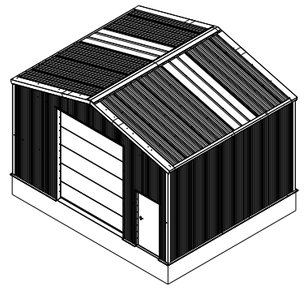

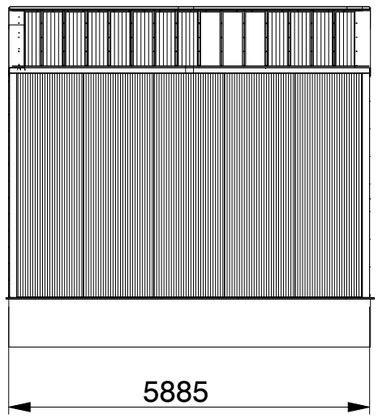

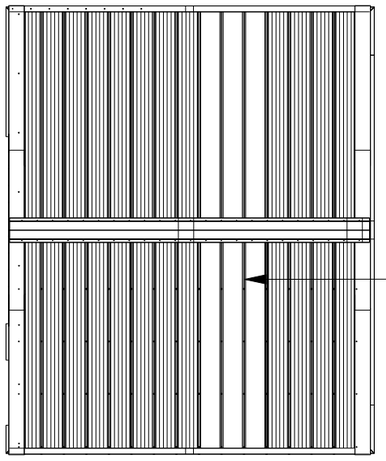

Lichtplatte
Lichtplaat
Skylight
Panneau de puits de lumière

Kroftman Structures B.V. P.O. Box 158 6900AD Zevenaar - The Netherlands
T +31 26 700 9 700 F +31 26 20 22 097 E sales@kroftman.com - I www.kroftman.com

UMSCHREIBUNG: DESCRIPTION:	H706
PROJEKT: PROJECT:	Opslaghal / Lagerhalle / Storage building / Hangar de stockage
PROJEKT NR: PROJECT NR:	-
MODELL Nr.:	LCA00016
REV.VER.:	0.0

© 2016 KROFTMAN STRUCTURES BV.
Kopieren ohne genehmigung ist nicht erlaubt

RELEASE-STAND: RELEASE	DATUM: DATE:	-	EINHEIT: UNITS: MM
	ZEICHNET: DRAWN:	-	MAßST.: SCALE: 1:100
-	GEWICHT: WEIGHT:	4046056.705	BLATT: SHEET: 1-14
			FORMAT A3

LCA00016 1-14

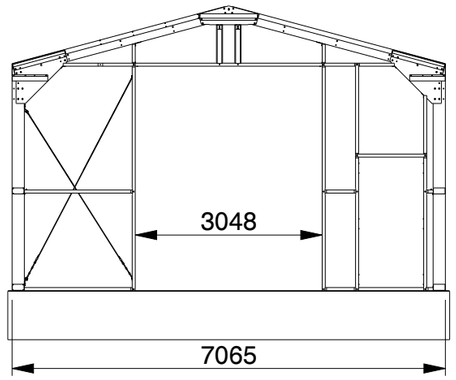

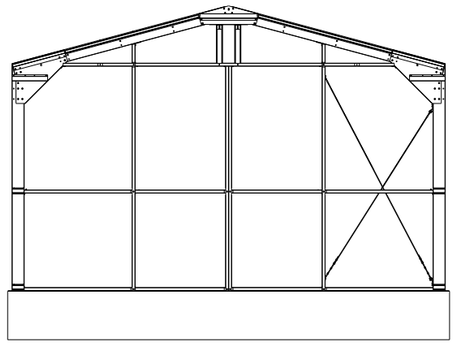

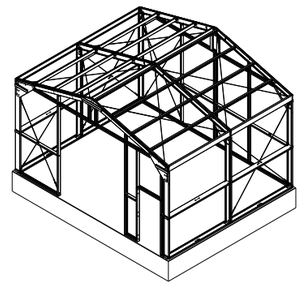

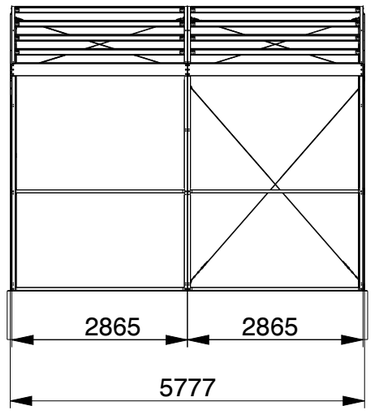

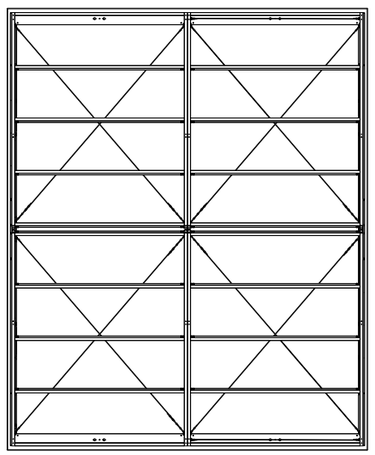

Kroftman Structures B.V. P.O. Box 158 6900AD Zevenaar - The Netherlands
T +31 26 700 9 700 F +31 26 20 22 097 E sales@kroftman.com - I www.kroftman.com

UMSCHREIBUNG: DESCRIPTION:	H706
PROJEKT: PROJECT:	Opslaghal / Lagerhalle / Storage building / Hangar de stockage
PROJEKT NR: PROJECT NR:	-
MODELL Nr.:	LCA00003
REV.VER.:	0.0

© 2016 KROFTMAN STRUCTURES BV.
Kopieren ohne genehmigung ist nicht erlaubt

RELEASE-STAND: RELEASE
-

DATUM: DATE:	-	EINHEIT: UNITS:	MM
ZEICHNET: DRAWN:	-	MAßST.: SCALE:	1:100
GEWICHT: WEIGHT:	11817553.060	BLATT: SHEET:	2-15

FORMAT A3

LCA00003 2-15

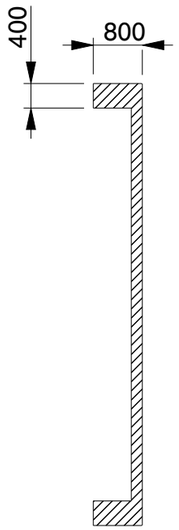

SECTION D-D

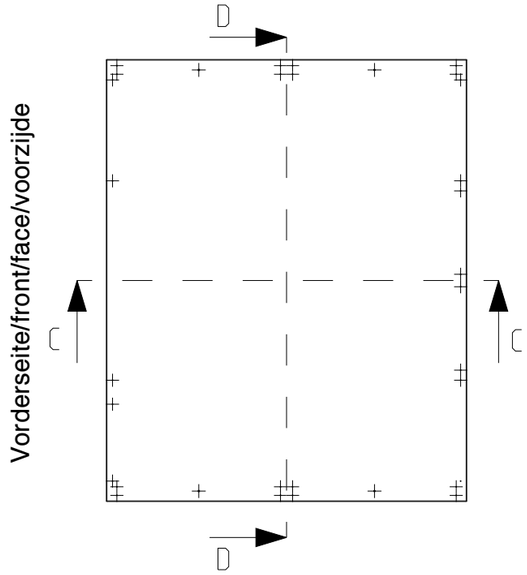

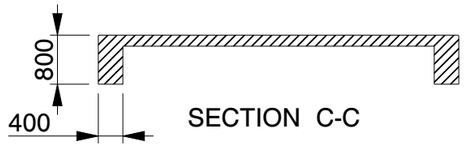

SECTION C-C

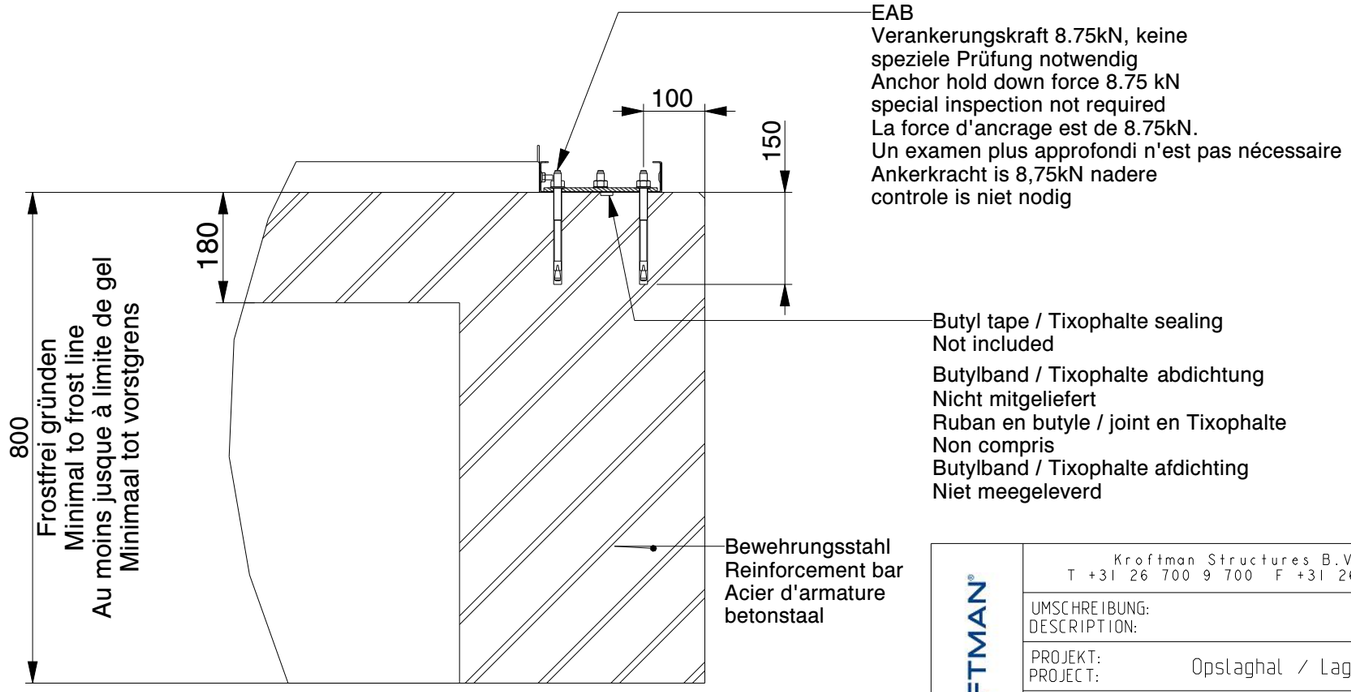

Detail 01

Position Durchsteckanker
Position wedge anchor bolt
Position boulon d ancrage
Positie doorsteekanker

Beton/concreate
béton/beton

Kroftman Structures B.V. P.O. Box 158 6900AD Zevenaar - The Netherlands
T +31 26 700 9 700 F +31 26 20 22 097 E sales@kroftman.com - I www.kroftman.com

UMSCHREIBUNG: DESCRIPTION:	H706
PROJEKT: PROJECT:	Opslaghal / Lagerhalle / Storage building / Hangar de stockage
PROJEKT NR: PROJECT NR:	-
MODELL Nr.:	LCA00003
REV.VER.:	0.0

© 2016 KROFTMAN STRUCTURES BV.
Kopieren ohne genehmigung ist
nicht erlaubt

RELEASE-STAND: RELEASE -

DATUM: DATE:	-	EINHEIT: UNITS:	MM
ZEICHNET: DRAWN:	-	MAßST.: SCALE:	1:100
GEWICHT: WEIGHT:	11817553,060	BLATT: SHEET:	3-15
		FORMAT	A3

LCA00003 3-15

SECTION D-D

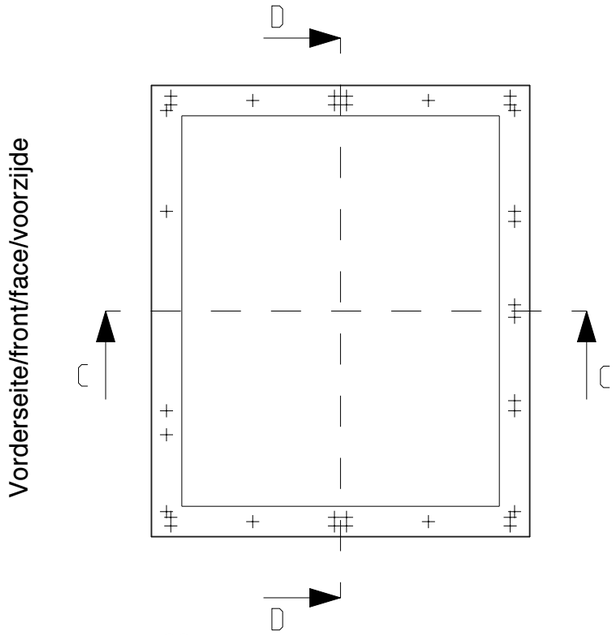

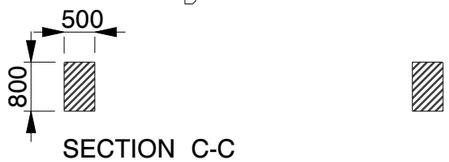

SECTION C-C

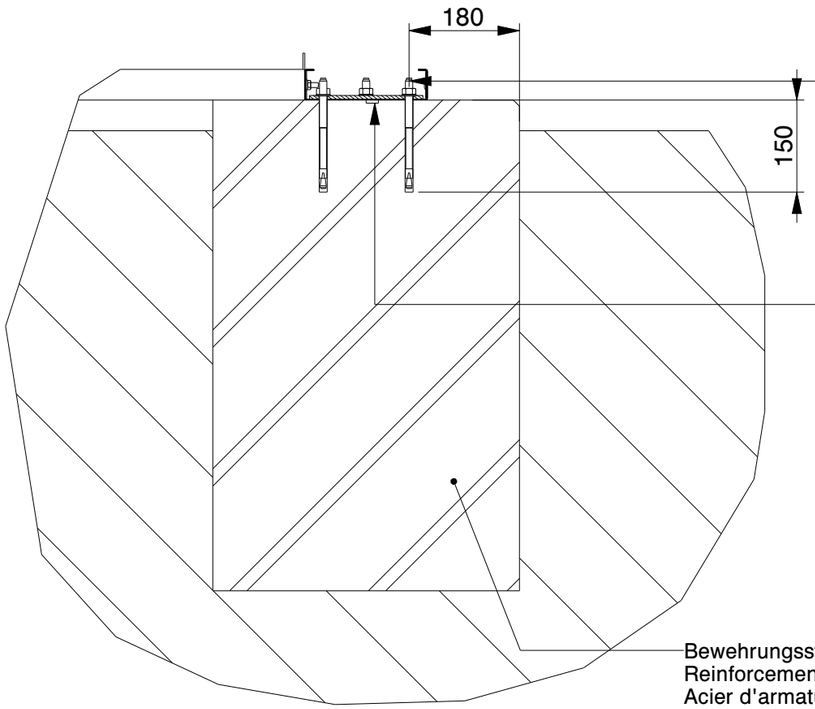

EAB
Verankerungskraft 8.75kN, keine
speziele Prüfung notwendig
Anchor hold down force 8.75 kN
special inspection not required
La force d'ancrage est de 8.75kN.
Un examen plus approfondi n'est pas nécessaire
Ankerkracht is 8,75kN nadere
controle is niet nodig

Butyl tape / Tixophalte sealing
Not included

Butylband / Tixophalte abdichtung
Nicht mitgeliefert
Ruban en butyle / joint en Tixophalte
Non compris
Butylband / Tixophalte afdichting
Niet meegeleverd

Bewehrungsstahl
Reinforcement bar
Acier d'armature
betonstaal

Detail 01

Position Durchsteckanker
Position wedge anchor bolt
Position boulon d ancrage
Positie doorsteekanker

Beton/concreate
béton/beton

Kroftman Structures B.V. P.O. Box 158 6900AD Zevenaar - The Netherlands
T +31 26 700 9 700 F +31 26 20 22 097 E sales@kroftman.com - I www.kroftman.com

UMSCHREIBUNG: DESCRIPTION:	H706
PROJEKT: PROJECT:	Opslaghal / Lagerhalle / Storage building / Hangar de stockage
PROJEKT NR: PROJECT NR:	-
MODELL Nr.:	LCA00003
REV.VER.:	0.0

© 2016 KROFTMAN STRUCTURES BV.
Kopieren ohne genehmigung ist
nicht erlaubt

RELEASE-STAND: RELEASE -

DATUM: DATE:	-	EINHEIT: UNITS:	MM
ZEICHNET: DRAWN:	-	MAßST.: SCALE:	1:100
GEWICHT: WEIGHT:	1003449.125	BLATT: SHEET:	4-15
		FORMAT	A3

LCA00003 4-15