KROFTMAN WB-400-CL

Assembly manual for closed end wall
Montageanleitung für geschlossene Stirnwand
Manuel d'assemblage pour paroi fermée

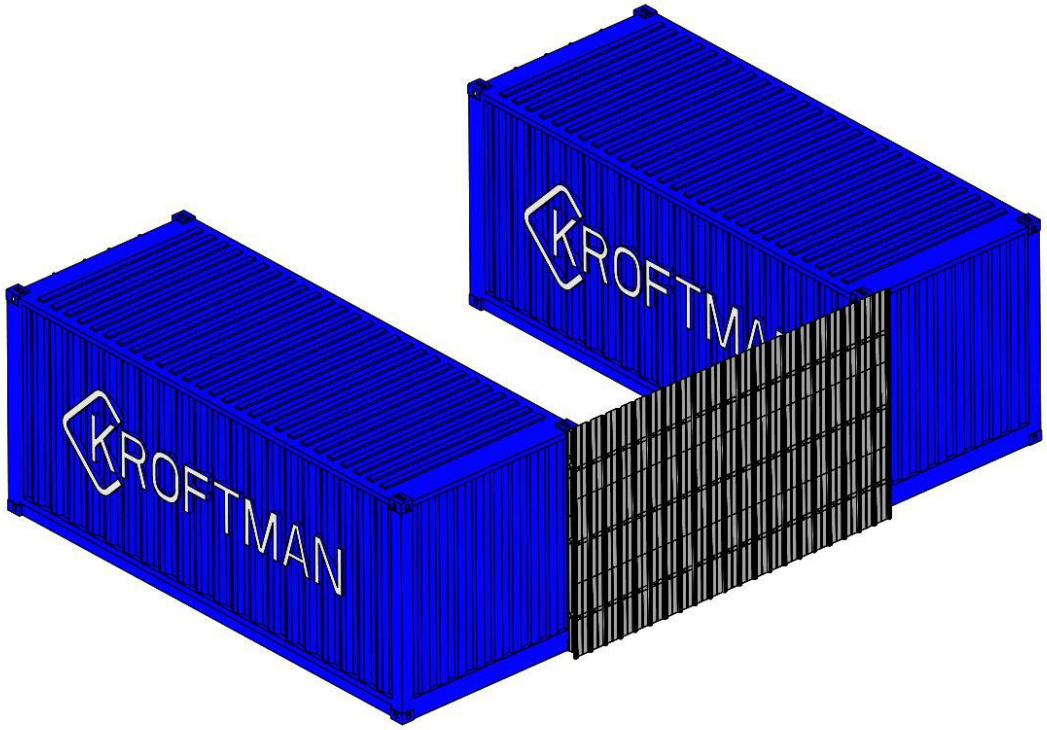

Place the containers parallel and to the specified dimensions
Platzieren Sie die Container parallel und gemäß den angegebenen Abmessungen
Placez les conteneurs parallèlement et selon les dimensions spécifiées

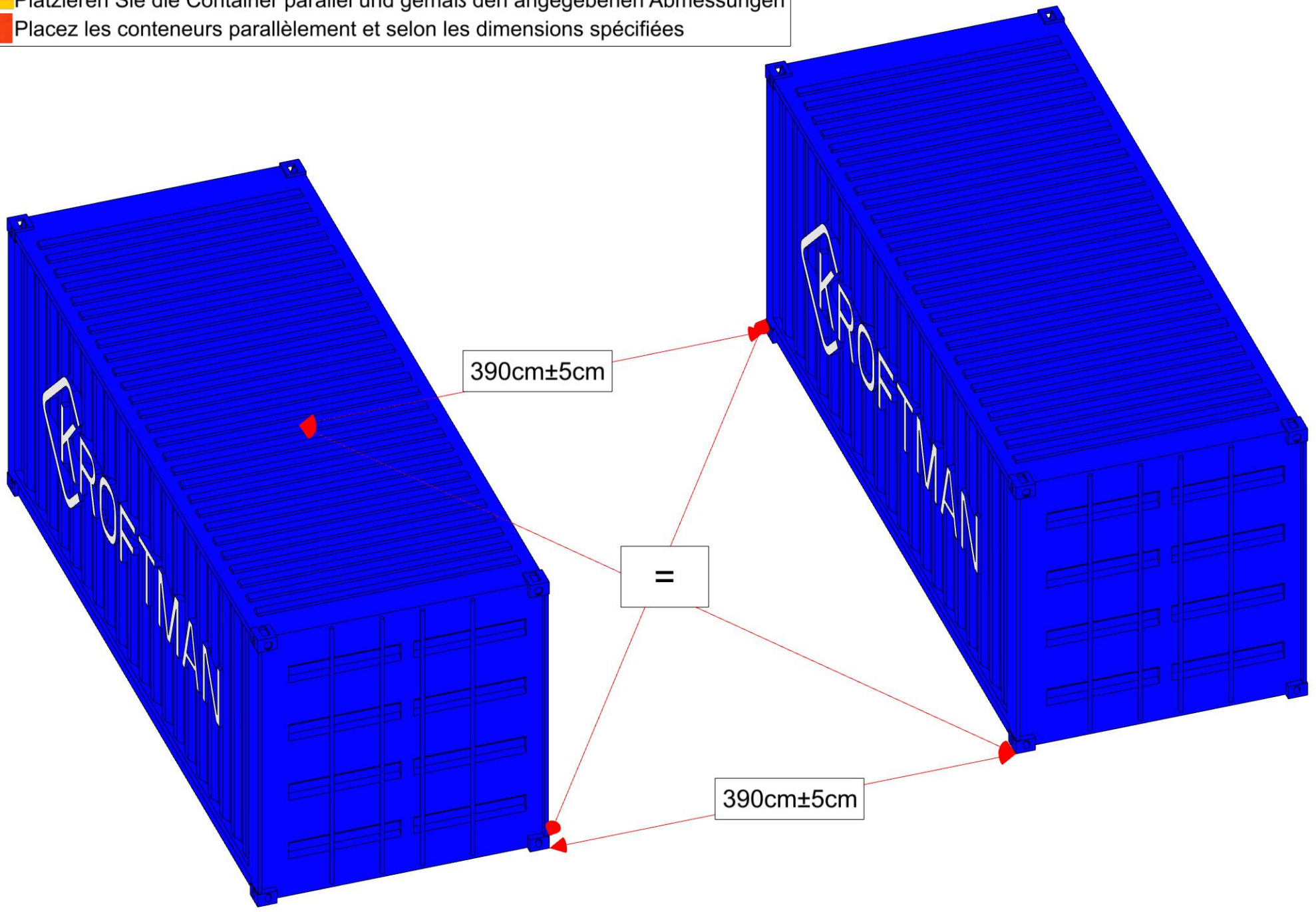

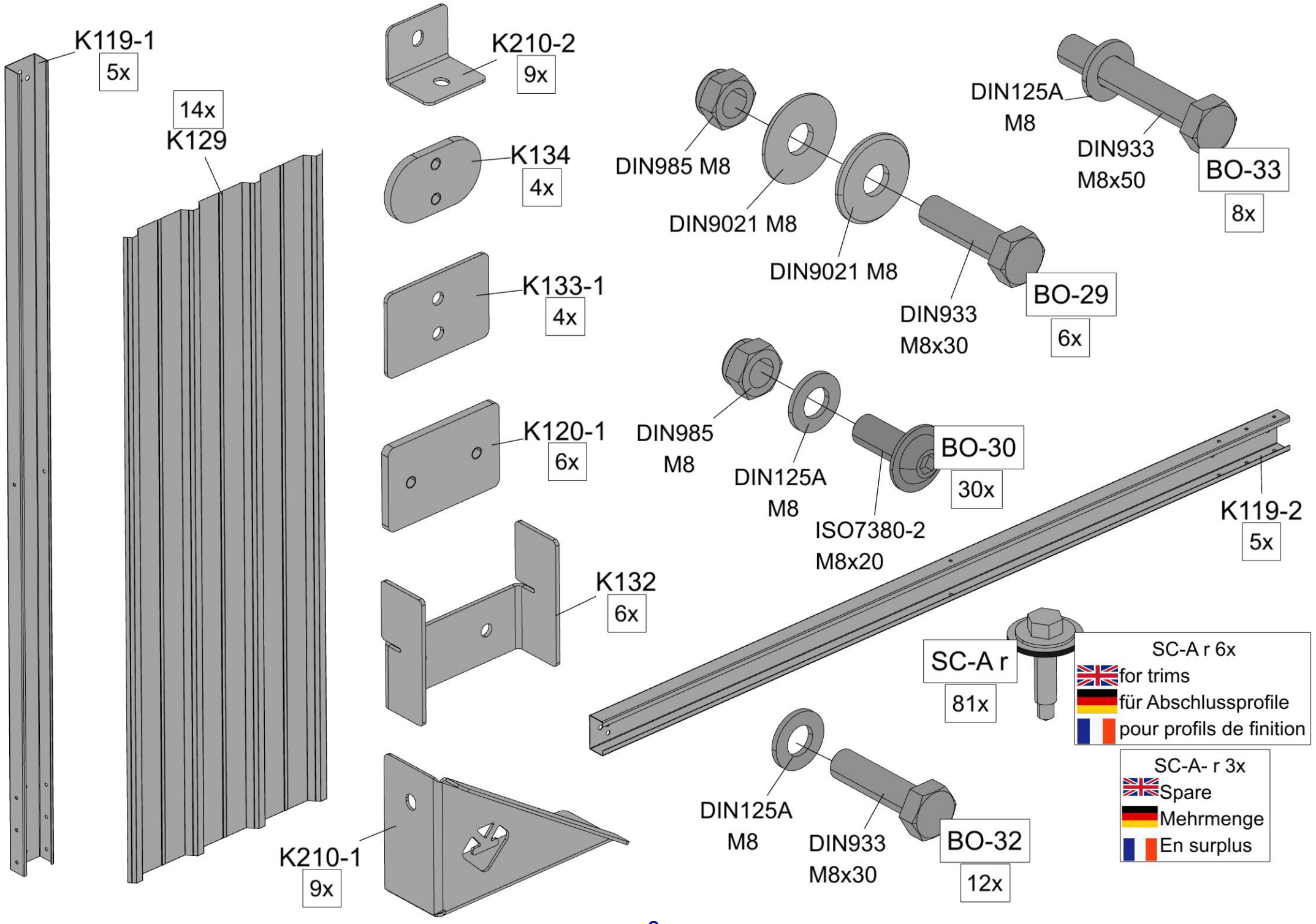
K119-1
5x
14x
K129
K210-2
9x
K134
4x
K133-1
4x
K120-1
6x
K132
6x
K210-1
9x
DIN985 M8
DIN9021 M8
DIN9021 M8
DIN933
M8x30
BO-29
6x
DIN125A
M8
DIN933
M8x50
BO-33
8x
DIN985
M8
DIN125A
M8
ISO7380-2
M8x20
BO-30
30x
K119-2
5x
SC-A r
81x
SC-A r 6x
for trims
für Abschlussprofile
pour profils de finition
DIN125A
M8
DIN933
M8x30
BO-32
12x
SC-A- r 3x
Spare
Mehrmenge
En surplus

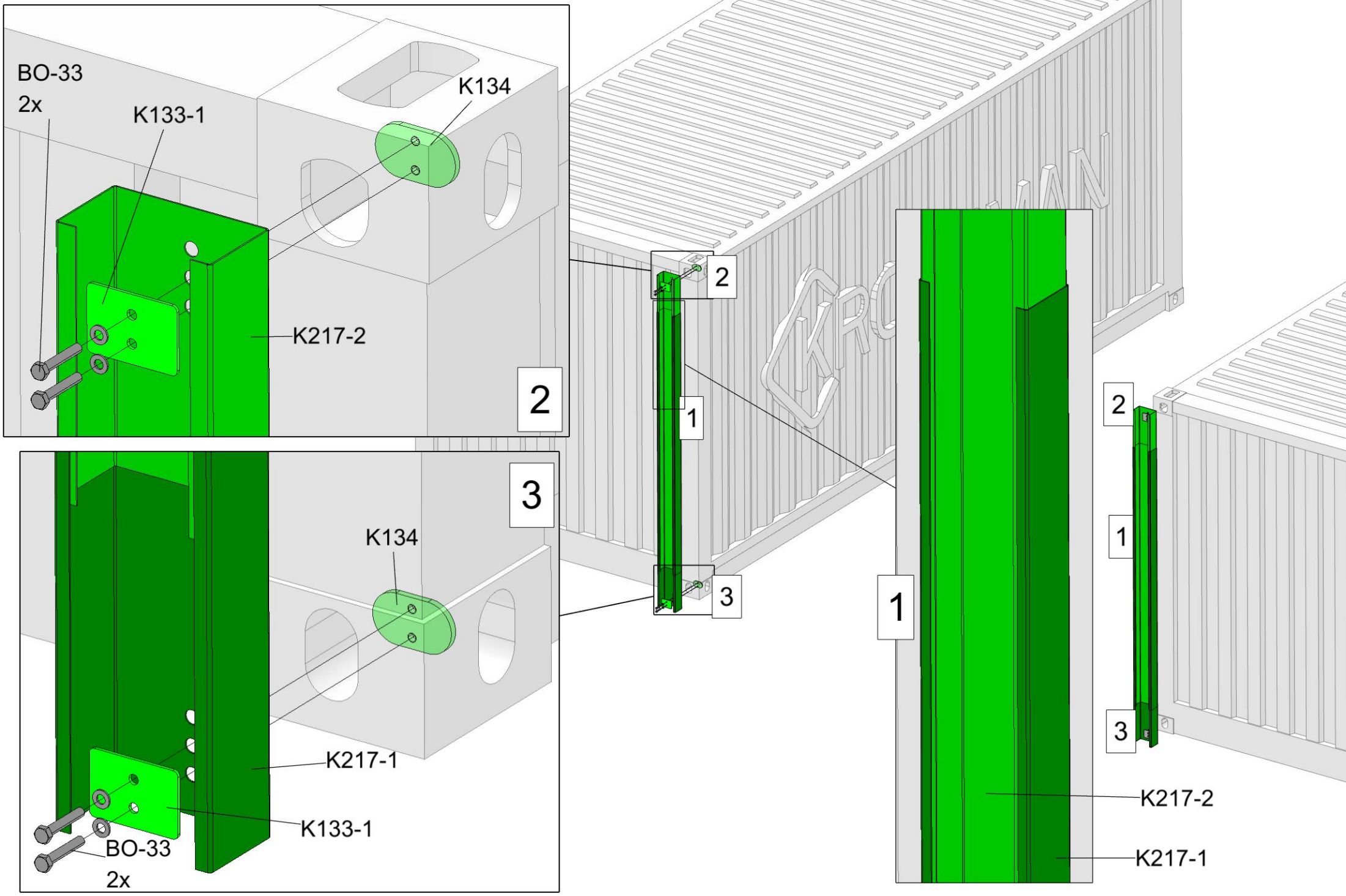
BO-33
2x
K133-1
K134
K217-2
2
3
K134
K217-1
K133-1
BO-33
2x
2
1
3
1
2
1
3
K217-2
K217-1

Insert the clamps and fasten them handtight on the specified positions and mark the spot

Setzen Sie die Klemmen ein und befestigen Sie diese handfest an den angegebenen Positionen und markieren Sie die Stelle

Placez les colliers et fixez-les à la main aux positions indiquées, puis marquez l'emplacement

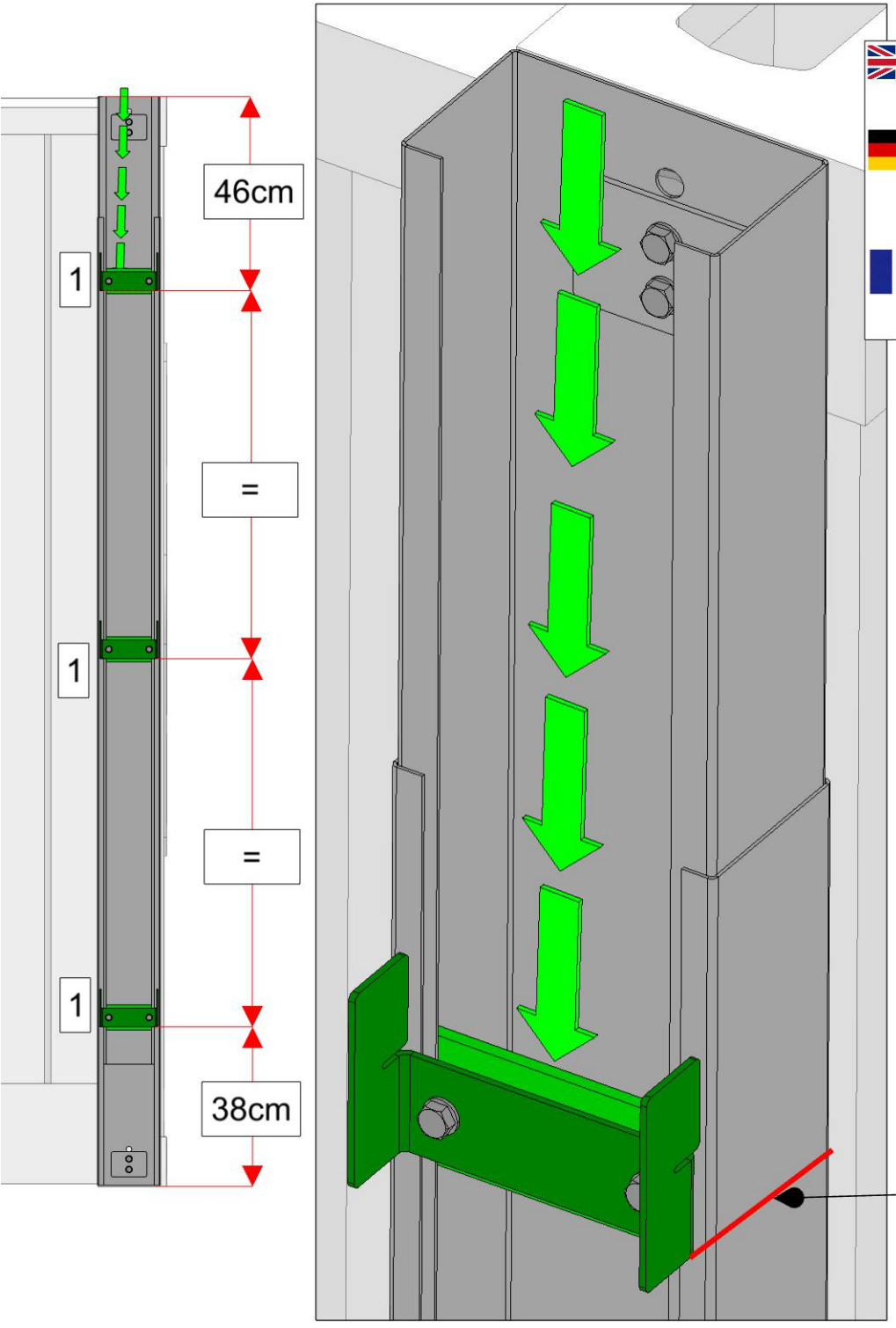

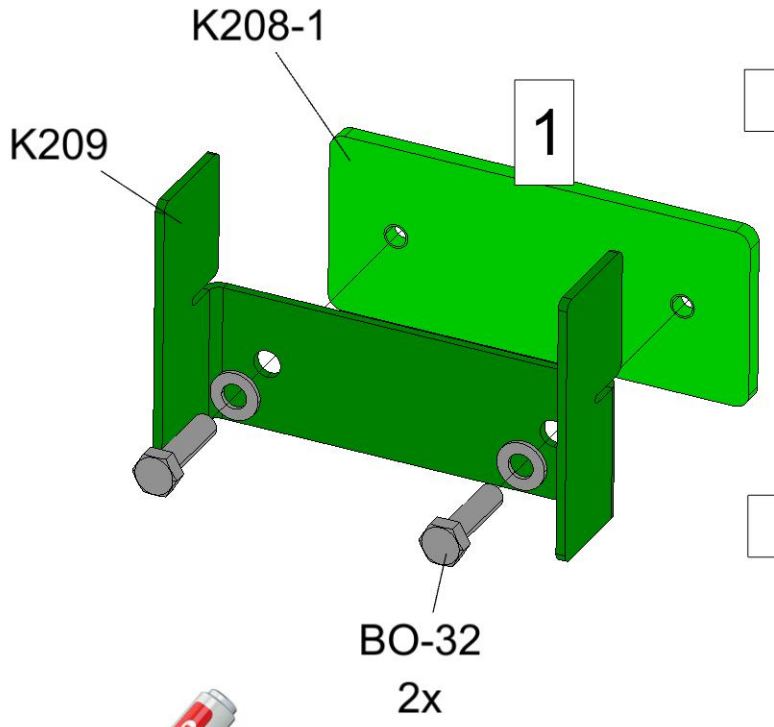



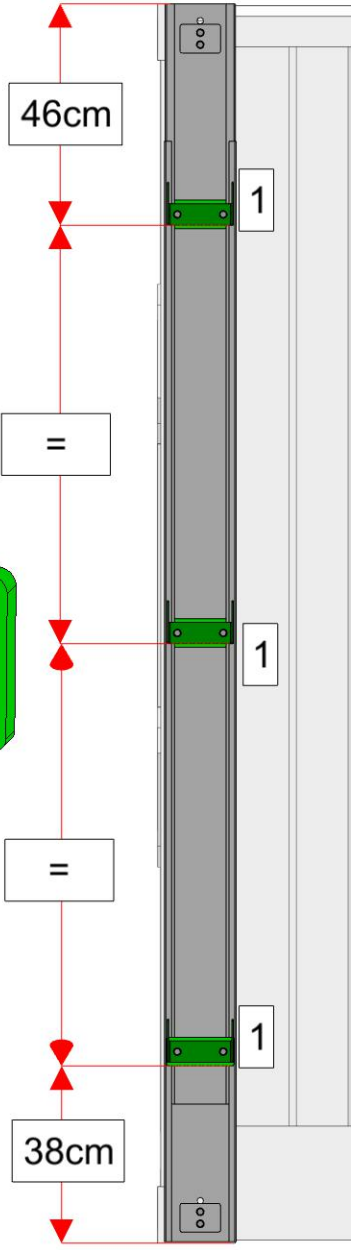

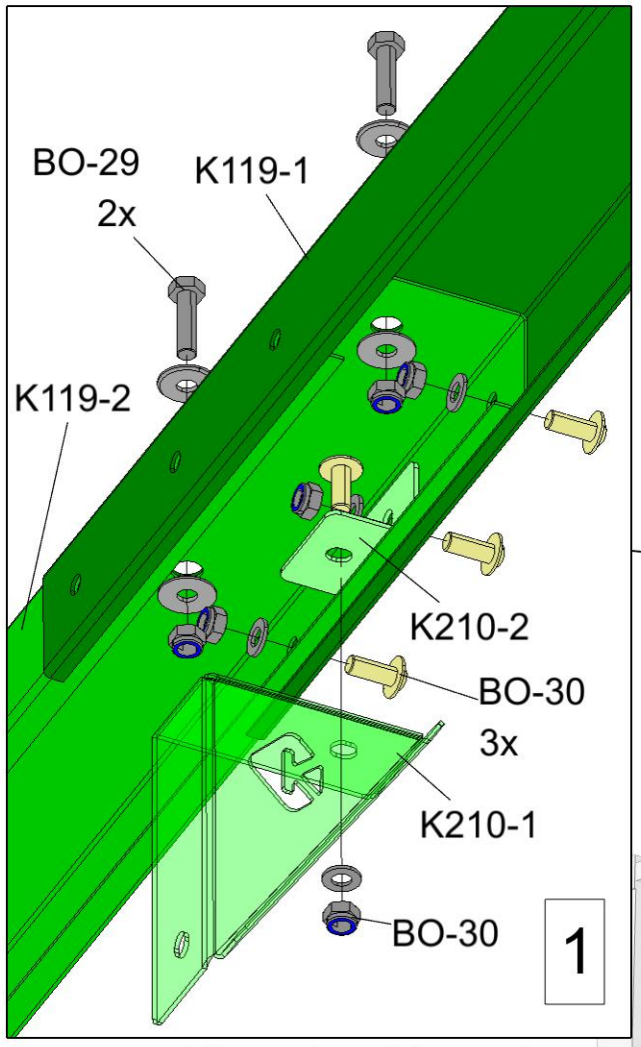

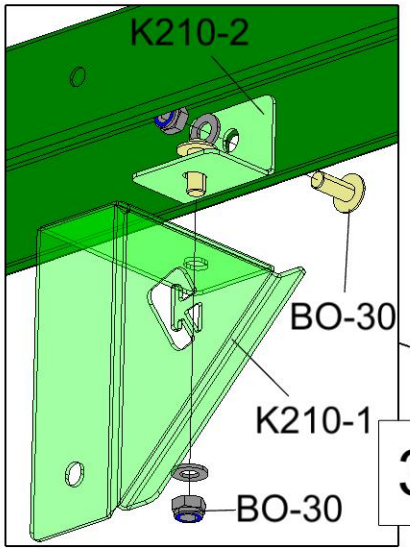

Slide the beams through the clamps and fully tighten the bolts
Schieben Sie die Träger durch die Klemmen und ziehen Sie die Schrauben vollständig fest
Faites glisser les poutres à travers les colliers et serrez complètement les boulons

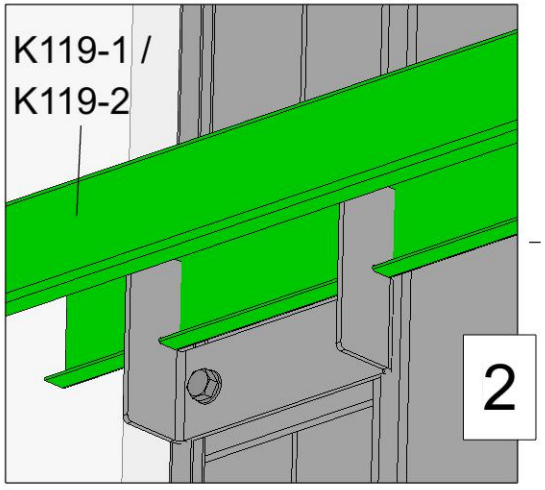

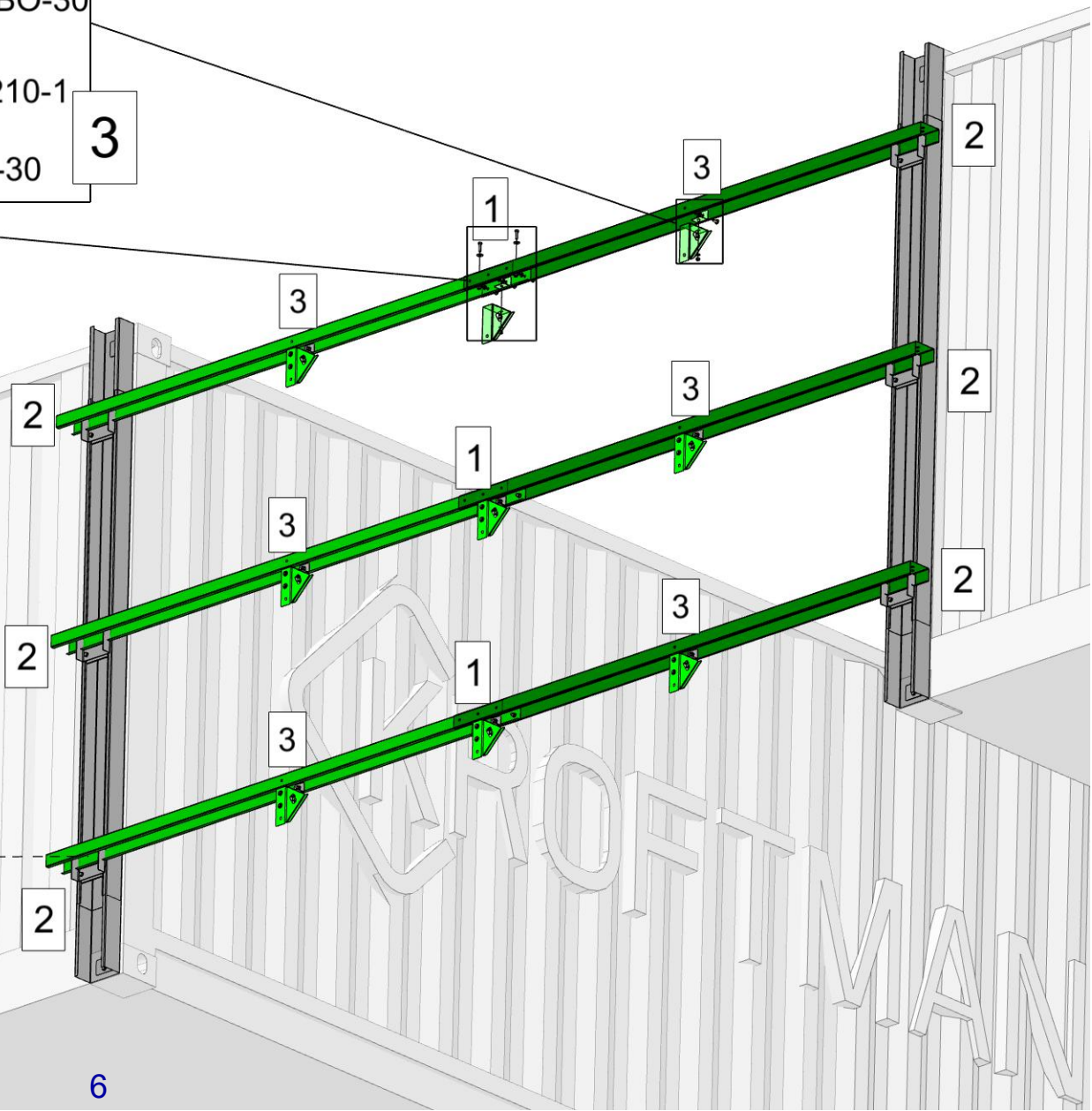

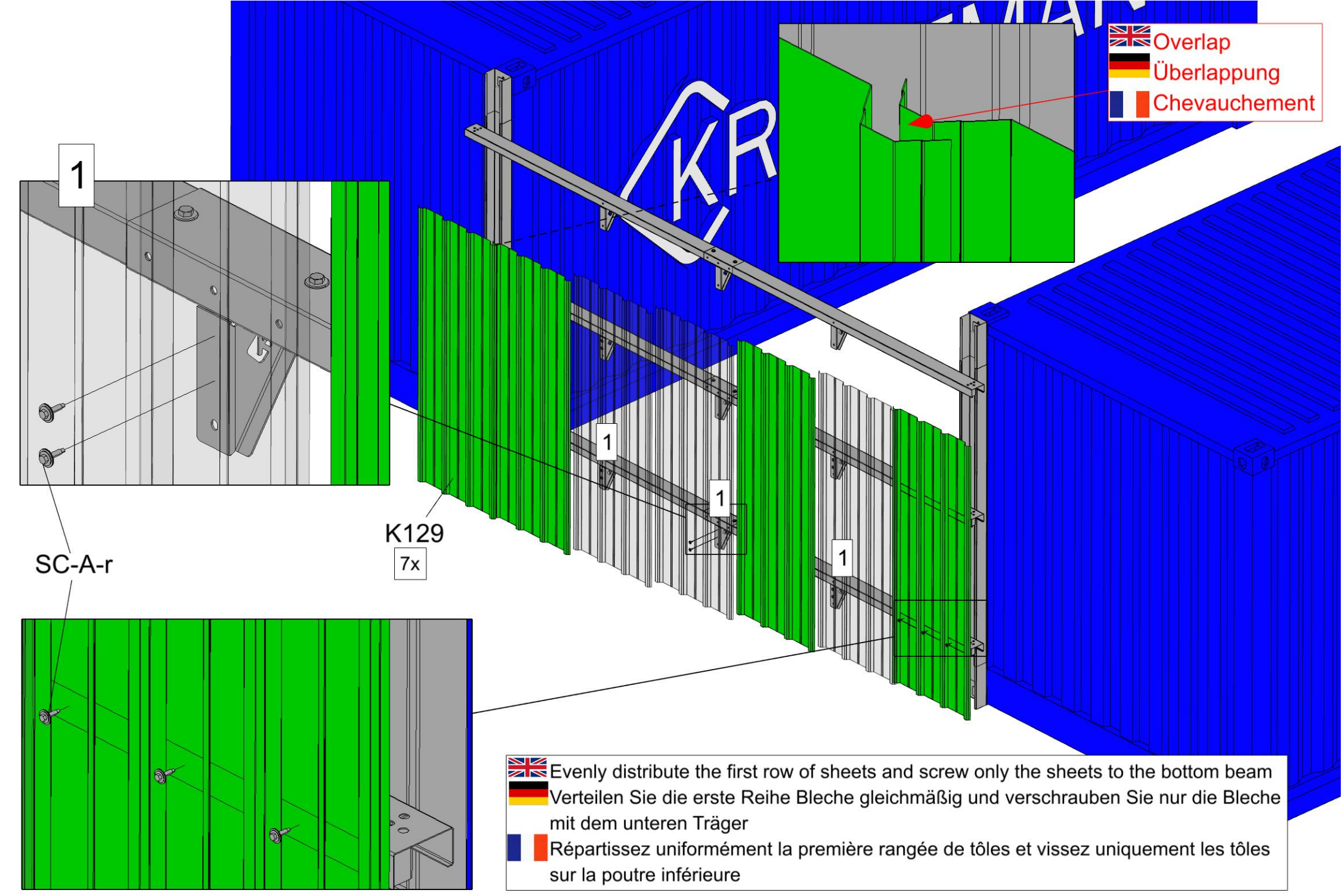
Overlap
Überlappung
Chevauchement
1
SC-A-r
K129
7x
1
1
1
Evenly distribute the first row of sheets and screw only the sheets to the bottom beam
Verteilen Sie die erste Reihe Bleche gleichmäßig und verschrauben Sie nur die Bleche mit dem unteren Träger
Répartissez uniformément la première rangée de tôles et vissez uniquement les tôles sur la poutre inférieure

Evenly distribute the second row of sheets and screw them to the remaining beams
Verteilen Sie die zweite Reihe Bleche gleichmäßig und verschrauben Sie diese mit den verbleibenden Trägern
Répartissez uniformément la deuxième rangée de tôles et vissez-les sur les poutres restantes

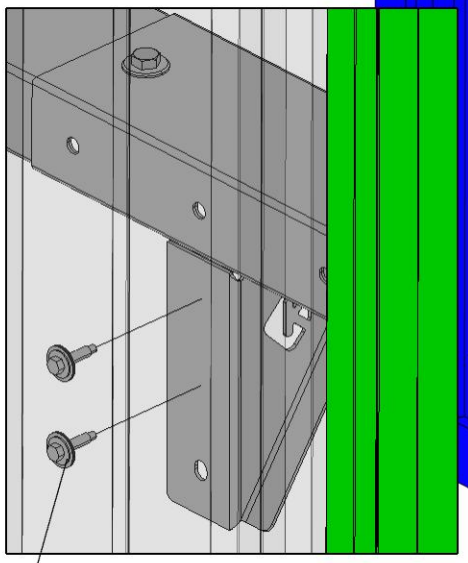

SC-A r

K129
7x

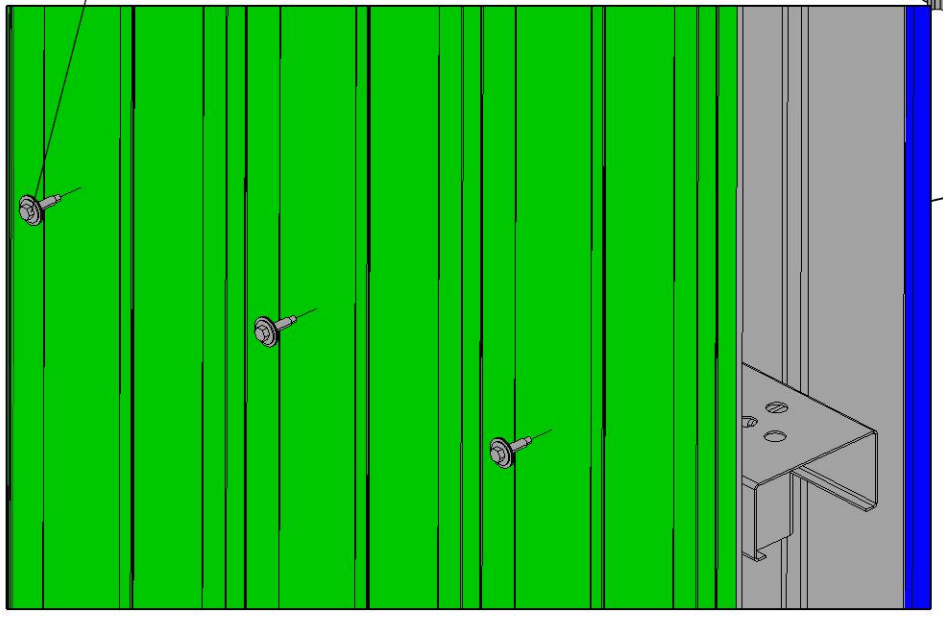

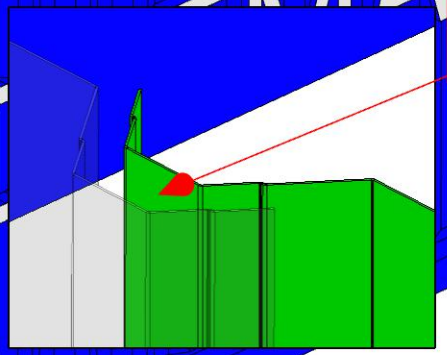

Overlap
Überlappung
Chevauchement