KROFTMAN WB-400-TP

Assembly manual for tarpaulin end wall
Montageanleitung für die Planenstirnwand
Manuel d'assemblage pour la paroi d'extrémité de la bâche

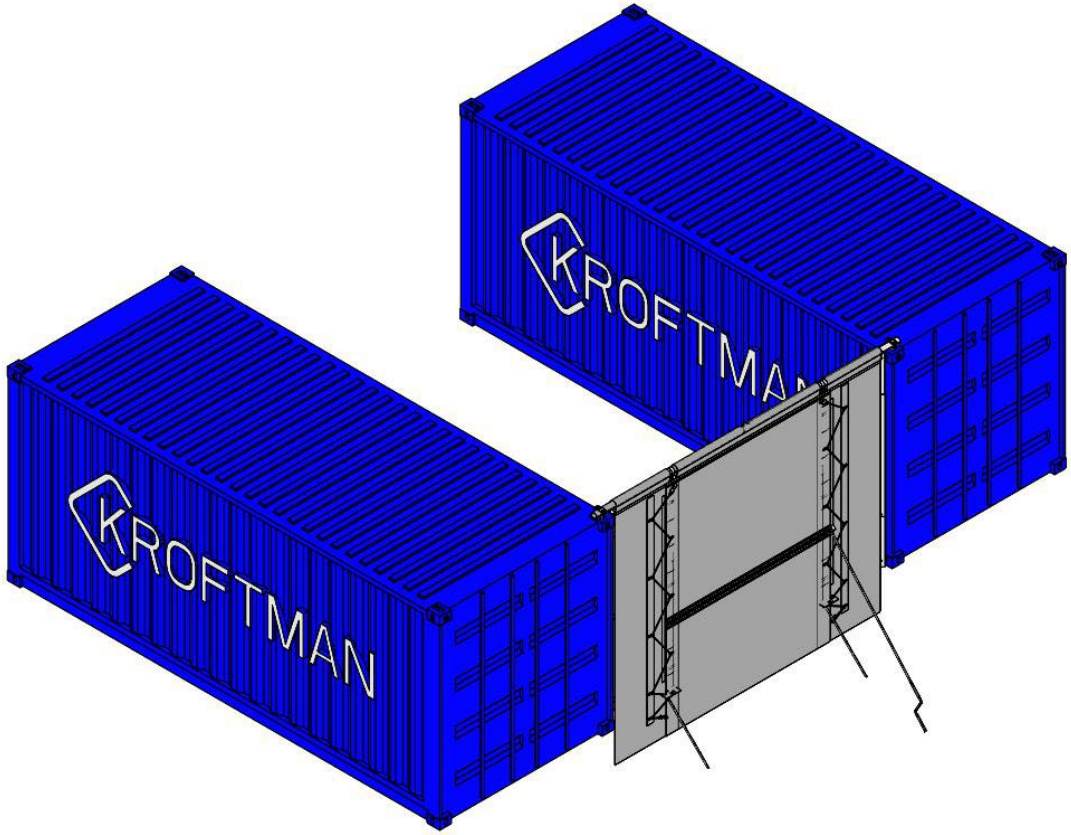

Place the containers parallel and to the specified dimensions
Platzieren Sie die Container parallel und gemäß den angegebenen Abmessungen
Placez les conteneurs parallèlement et selon les dimensions spécifiées

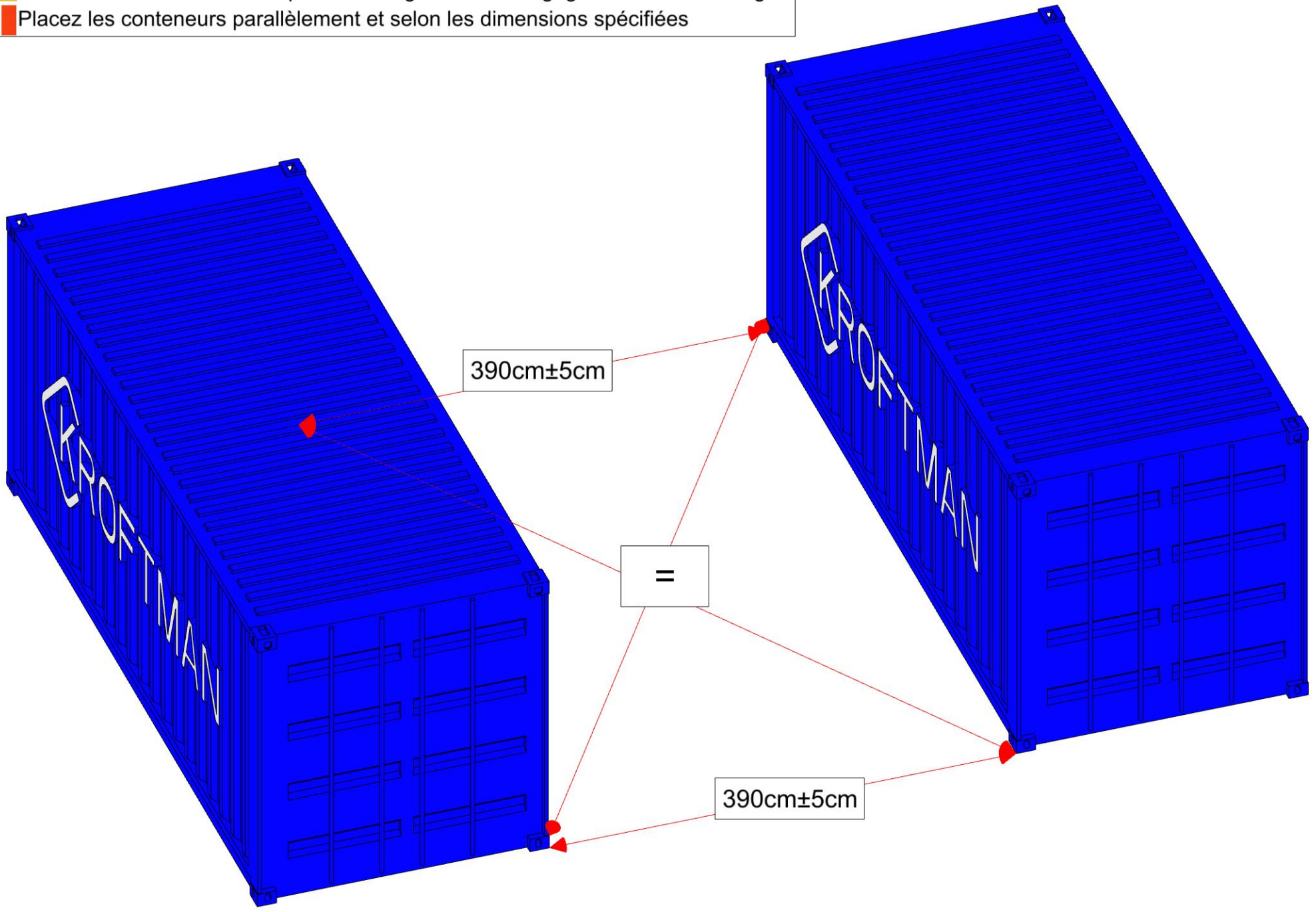

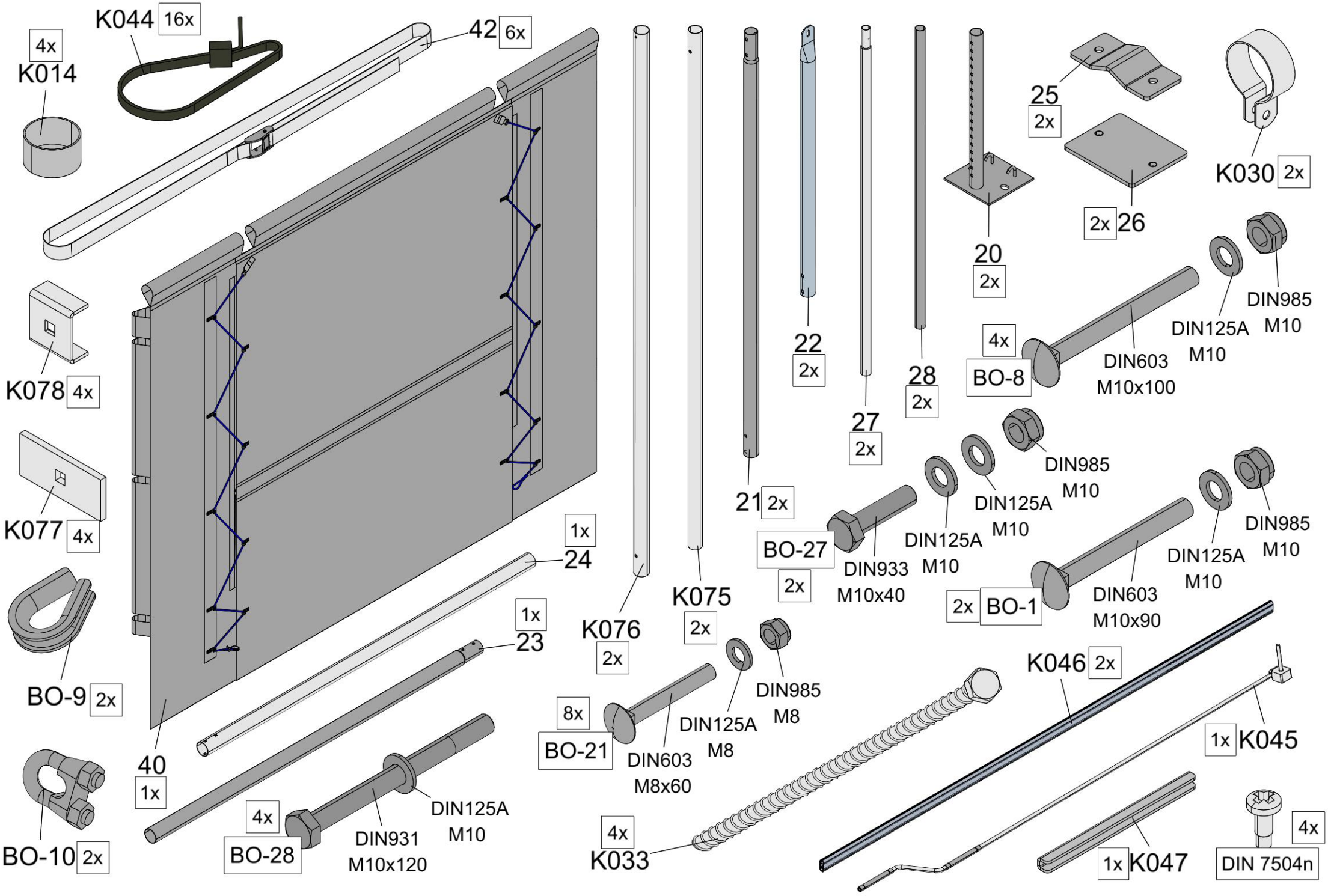
K044 16x
42 6x
4x
K014
K078 4x
K077 4x
BO-9 2x
BO-10 2x
40 1x
1x 24
1x 23
4x BO-28
DIN931 M10x120
DIN125A M10
K076 2x
K075 2x
21 2x
22 2x
27 2x
28 2x
20 2x
25 2x
2x 26
K030 2x
4x BO-8
DIN603 M10x100
DIN125A M10
DIN985 M10
BO-27 2x
DIN933 M10x40
DIN125A M10
DIN125A M10
DIN985 M10
2x BO-1
DIN603 M10x90
DIN125A M10
DIN985 M10
8x BO-21
DIN603 M8x60
DIN125A M8
DIN985 M8
4x K033
K046 2x
1x K045
1x K047
4x DIN 7504n

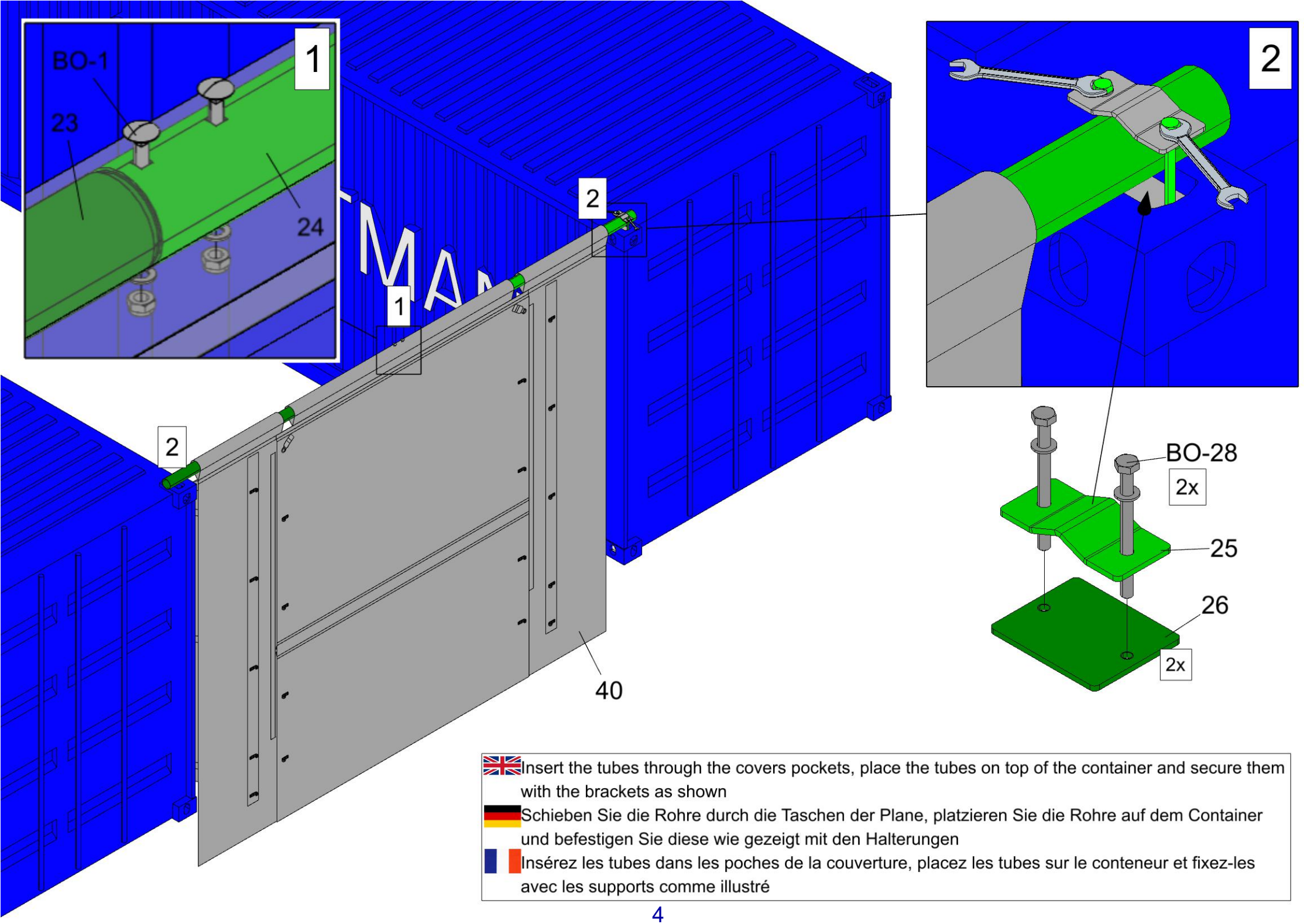

Insert the tubes through the covers pockets, place the tubes on top of the container and secure them with the brackets as shown

Schieben Sie die Rohre durch die Taschen der Plane, platzieren Sie die Rohre auf dem Container und befestigen Sie diese wie gezeigt mit den Halterungen

Insérez les tubes dans les poches de la couverture, placez les tubes sur le conteneur et fixez-les avec les supports comme illustré

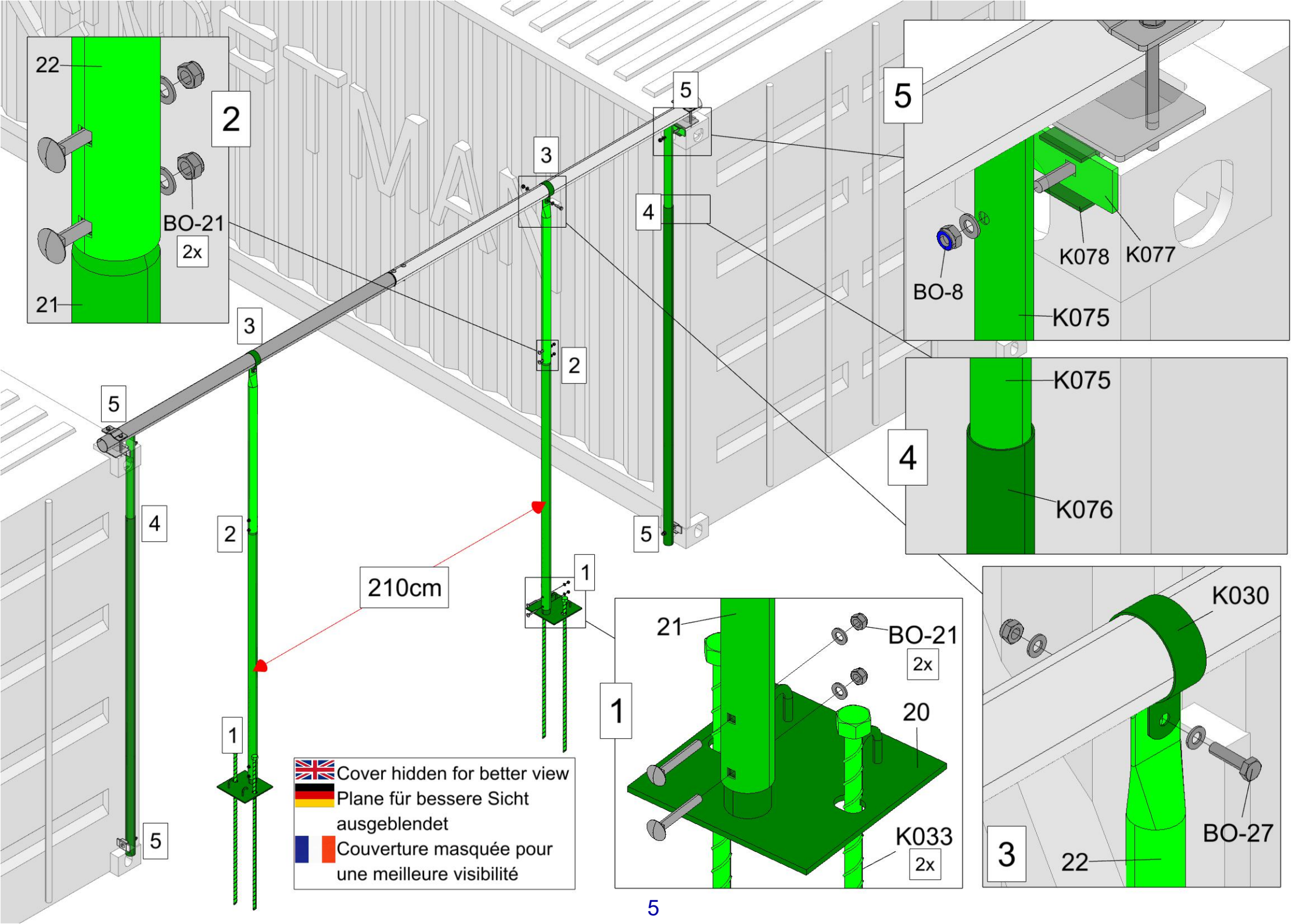

22
2
BO-21
2x
21
3
5
4
2
1
210cm
5
4
5
3
2
1
5
4
K078
K077
BO-8
K075
K075
K076
21
BO-21
2x
20
K033
2x
K030
BO-27
22
Cover hidden for better view
Plane für bessere Sicht ausgeblendet
Couverture masquée pour une meilleure visibilité

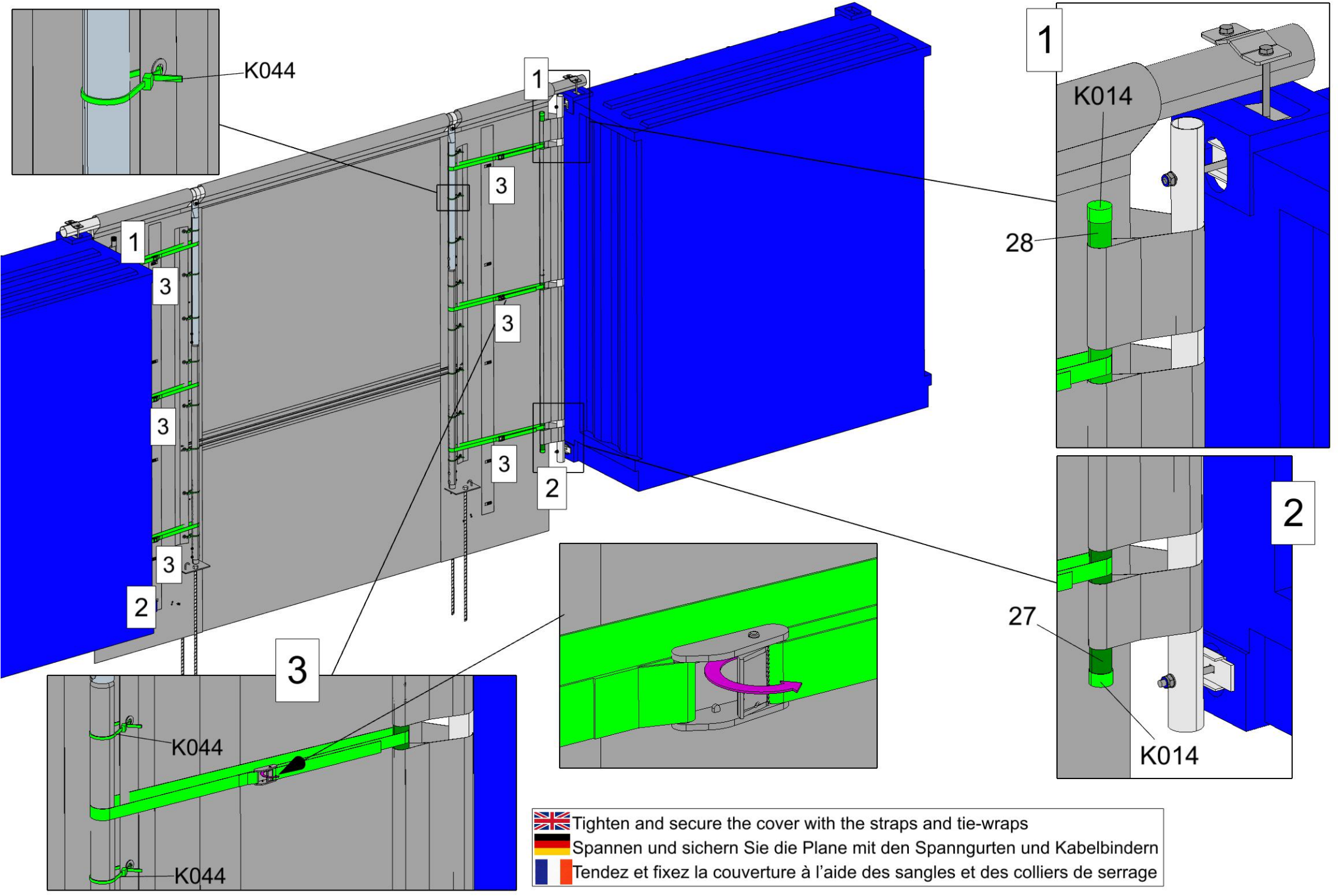

Tighten and secure the cover with the straps and tie-wraps

Spannen und sichern Sie die Plane mit den Spanngurten und Kabelbindern

Tendez et fixez la couverture à l'aide des sangles et des colliers de serrage

Assemble and insert the door mechanism through its special pocket, cut excess material and attach the handle.

Montieren Sie den Tormechanismus und führen Sie ihn in die dafür vorgesehene Tasche ein, schneiden Sie überschüssiges Material ab und befestigen Sie den Griff.

Assemblez et insérez le mécanisme de la porte dans sa poche spéciale, coupez l'excédent de matériau et fixez la poignée.

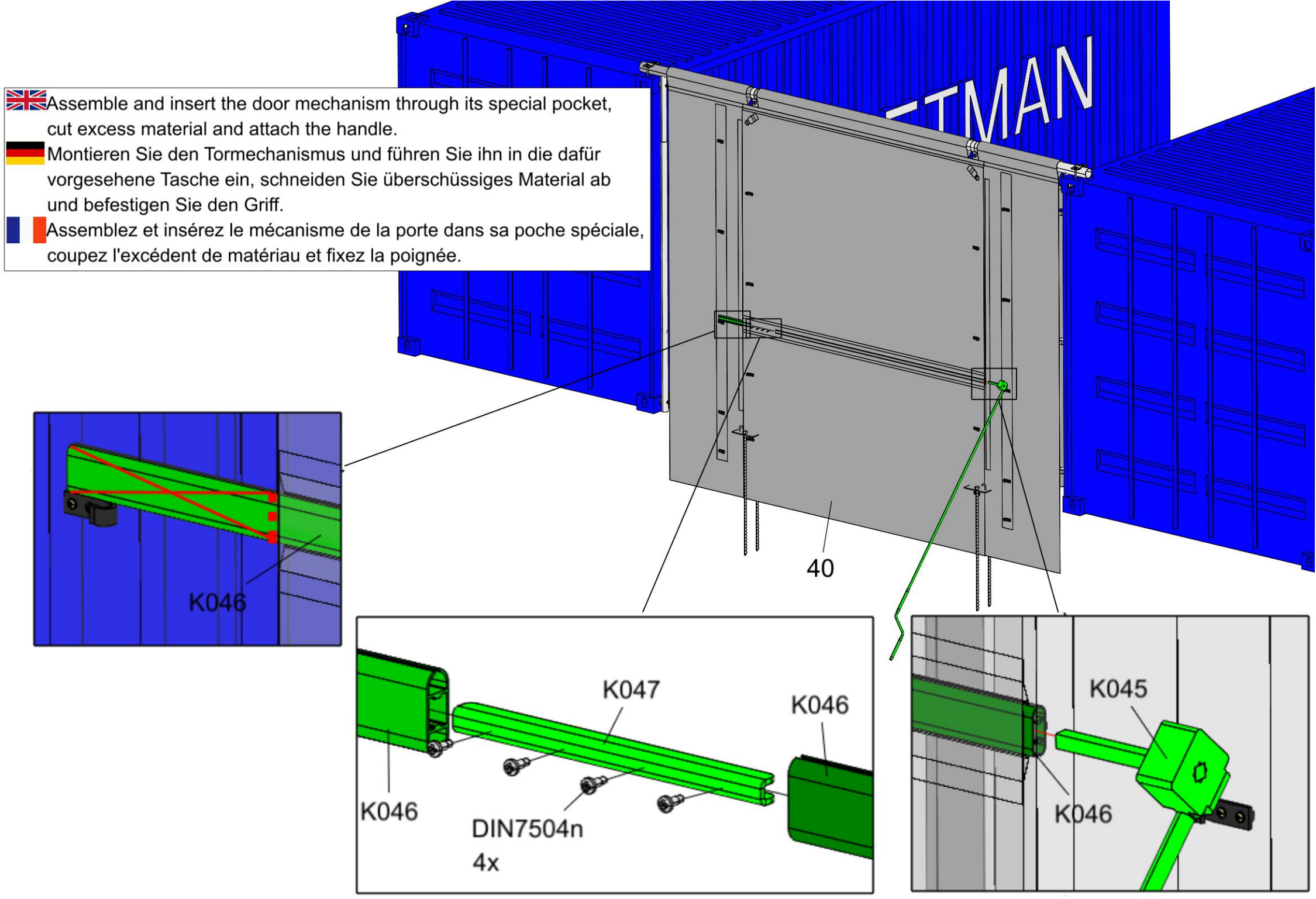

Make the nylon ropes to size and use them to tie the door cover

Schneiden Sie die Nylonseile auf Maß zu und verwenden Sie diese zum Befestigen der Torplane

Coupez les cordes en nylon à la bonne longueur et utilisez-les pour attacher la couverture de porte

