KROFTMAN WB-606

Assembly manual for roof

Montageanleitung für das Dach

Manuel de montage du toit

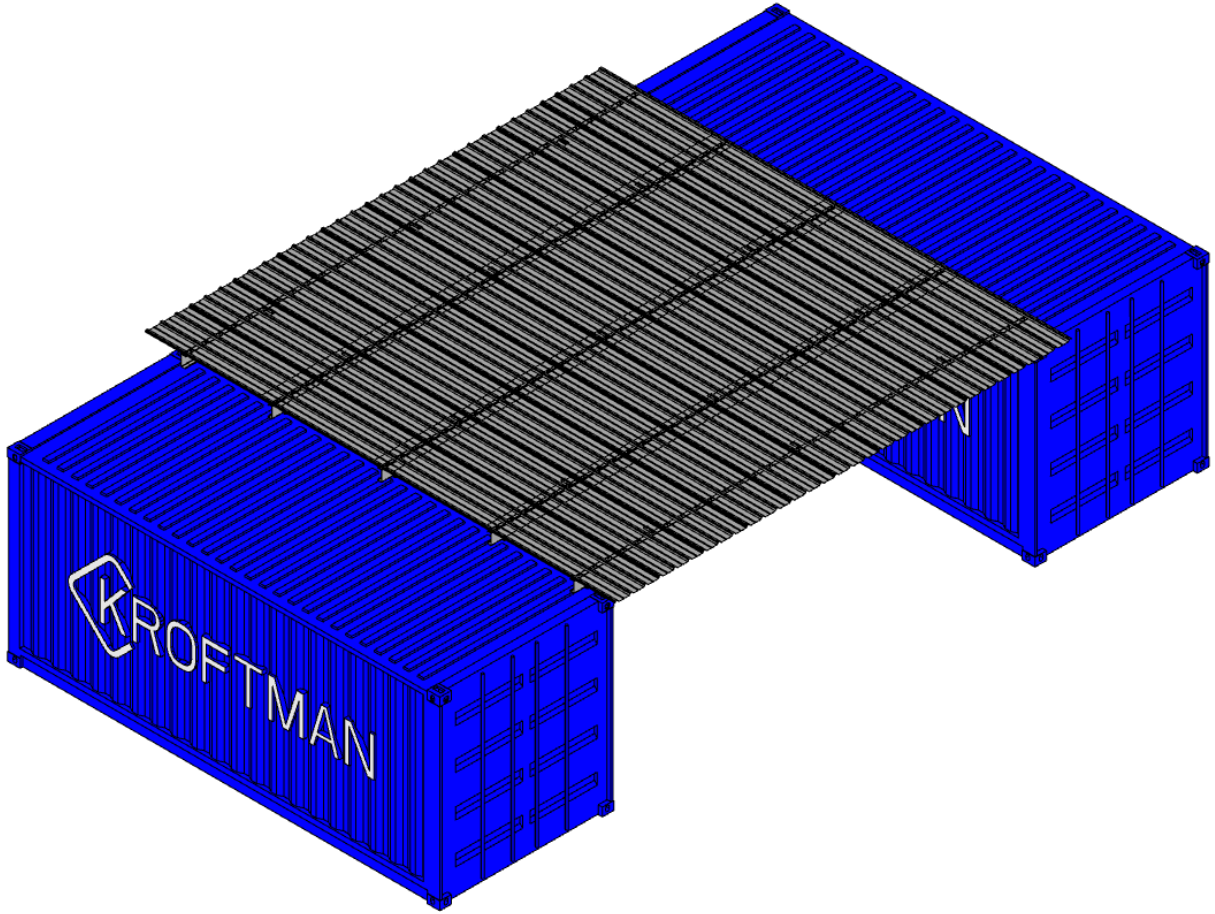

WE'VE GOT YOU COVERED

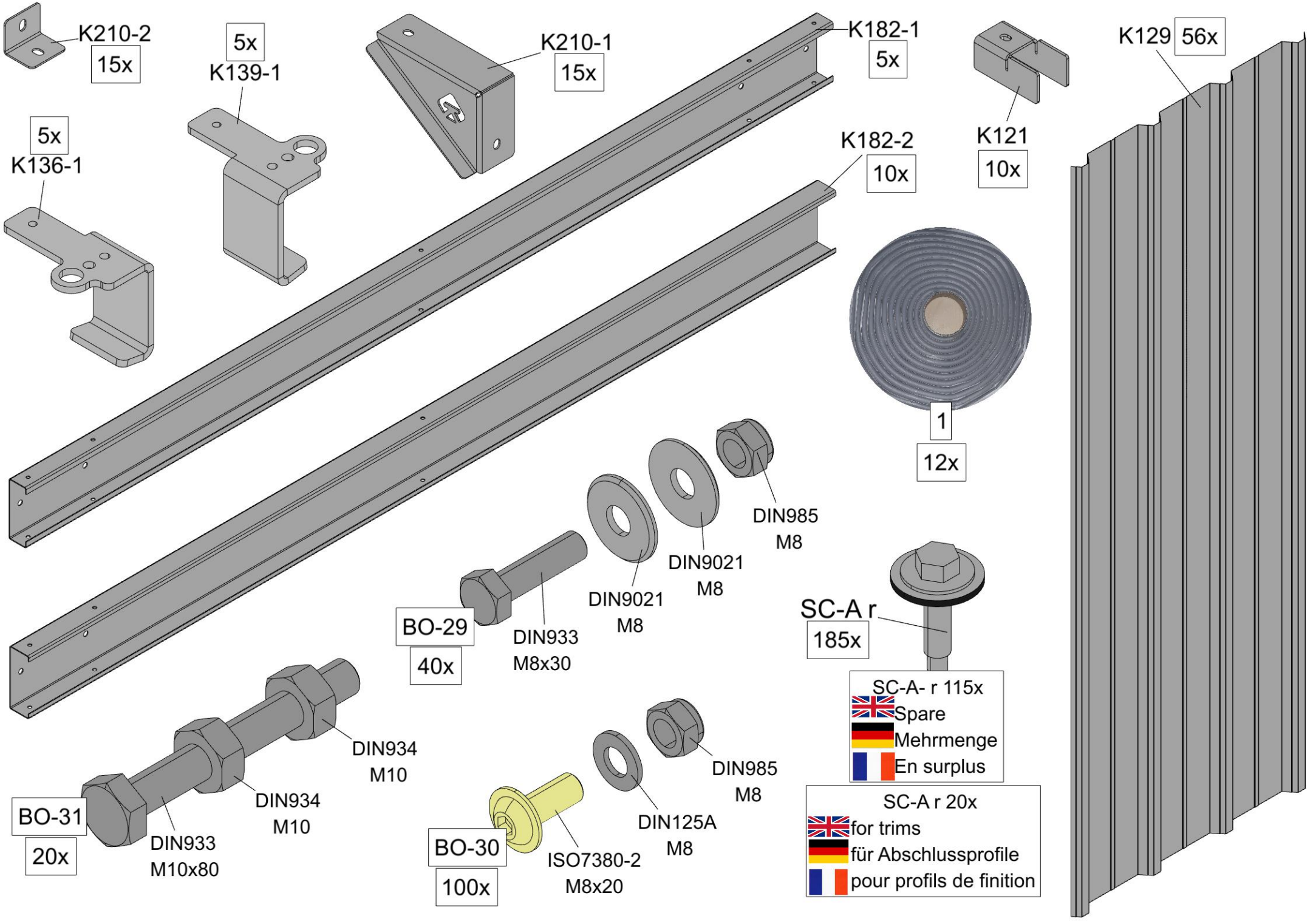
K210-2
15x
5x
K139-1
K210-1
15x
K182-1
5x
K121
10x
K129
56x
5x
K136-1
K182-2
10x
1
12x
DIN985
M8
DIN9021
M8
DIN9021
M8
BO-29
40x
DIN933
M8x30
SC-A r
185x
SC-A- r 115x
Spare
Mehrmenge
En surplus
DIN934
M10
DIN934
M10
BO-31
20x
DIN933
M10x80
DIN985
M8
DIN125A
M8
BO-30
100x
ISO7380-2
M8x20
SC-A r 20x
for trims
für Abschlussprofile
pour profils de finition

Ensure a sufficient roof slope to prevent water ponding
Sorgen Sie für eine ausreichende Dachneigung, um Wasseransammlungen zu vermeiden
Assurez une pente de toit suffisante afin d'éviter toute accumulation d'eau

Place the containers parallel and to the specified dimensions
Platzieren Sie die Container parallel und gemäß den angegebenen Abmessungen
Placez les conteneurs parallèlement et selon les dimensions spécifiées

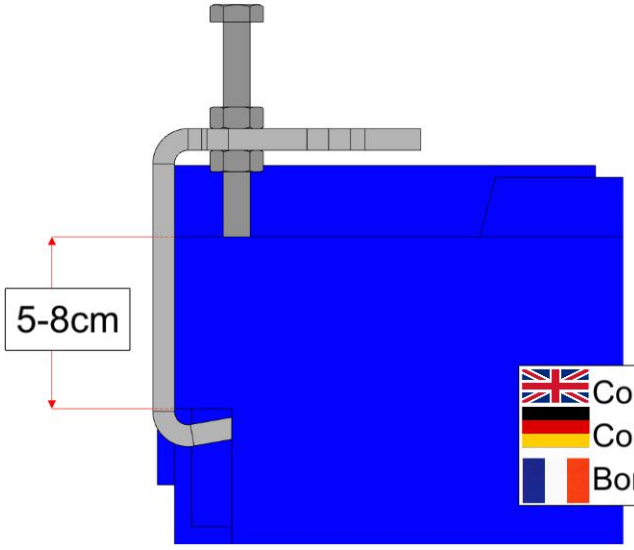

Container edge between 5 - 8 cm
Containerrand zwischen 5 - 8 cm
Bord du conteneur entre 5 - 8 cm

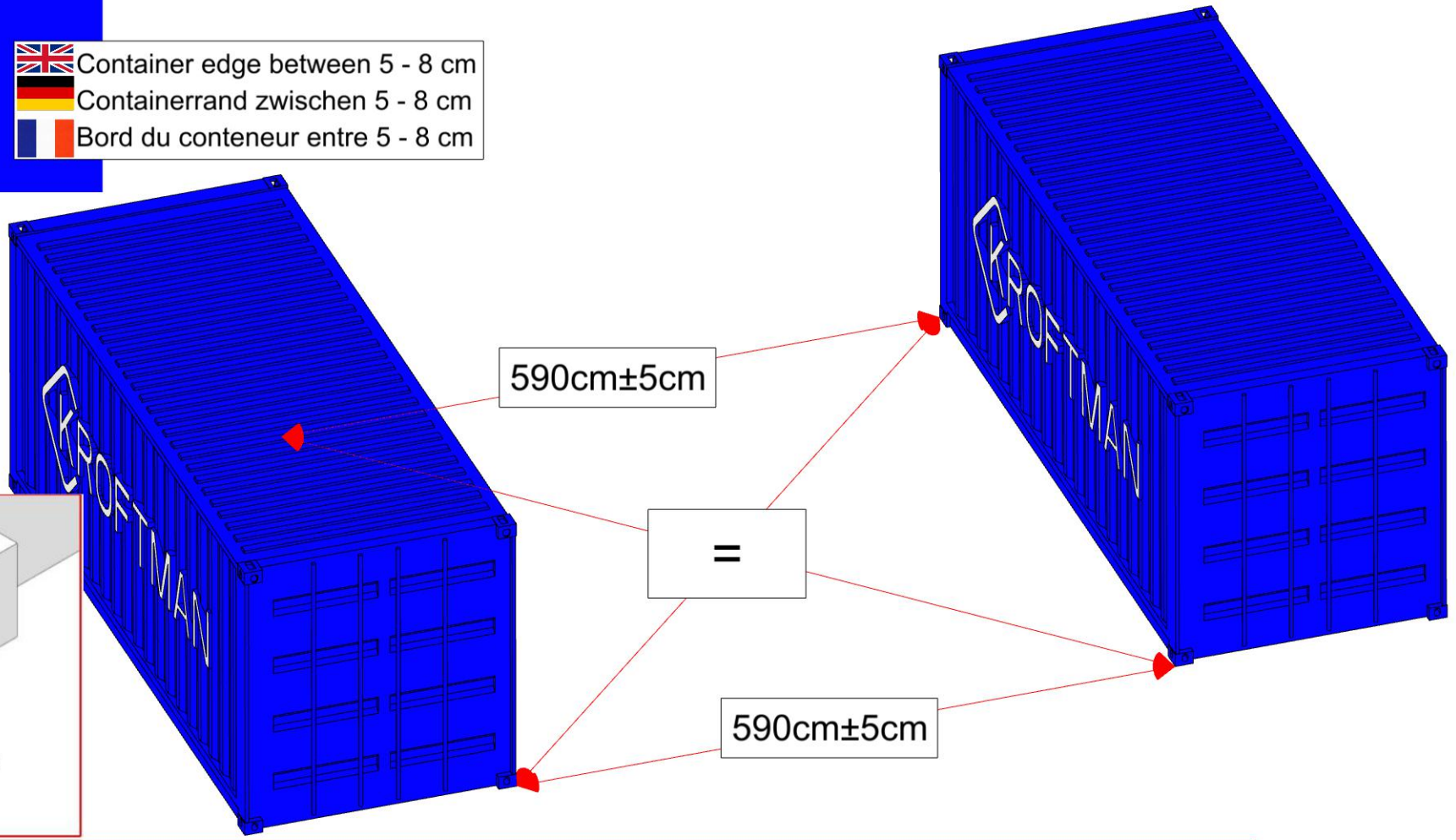

Option:

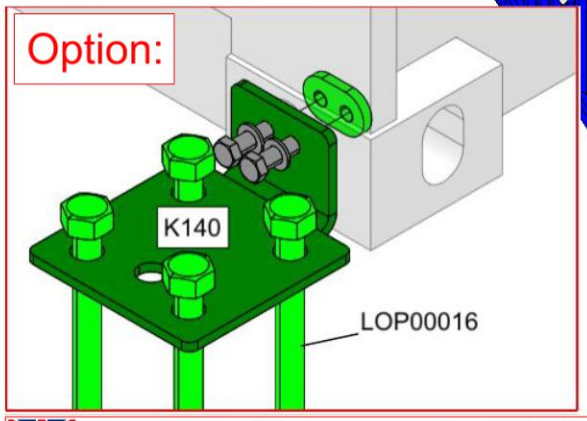

Important: add permanent weight in containers according to calculations or use optional container anchoring bracket.
Wichtig: Fügen Sie den Containern ein dauerhaftes Gewicht gemäß den Berechnungen hinzu oder verwenden Sie die optionalen Container- Verankerungsklammern.
Important : ajoutez le poids permanent dans les conteneurs selon les calculs ou utilisez le support d'ancrage de conteneur en option.

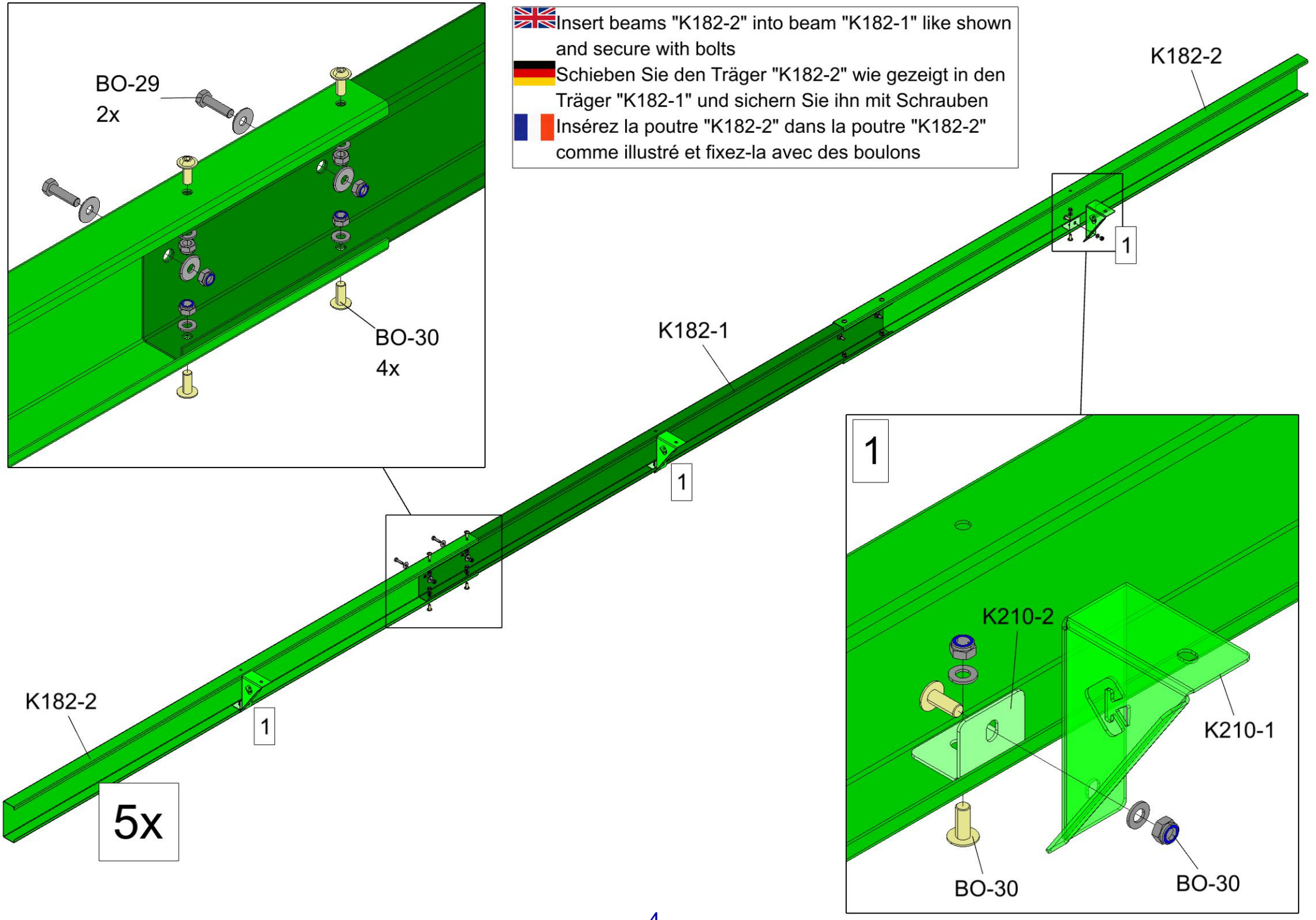
Insert beams "K182-2" into beam "K182-1" like shown and secure with bolts
Schieben Sie den Träger "K182-2" wie gezeigt in den Träger "K182-1" und sichern Sie ihn mit Schrauben
Insérez la poutre "K182-2" dans la poutre "K182-2" comme illustré et fixez-la avec des boulons
BO-29
2x
BO-30
4x
K182-2
K182-1
K182-2
1
1
1
1
5x
K210-2
K210-1
BO-30
BO-30

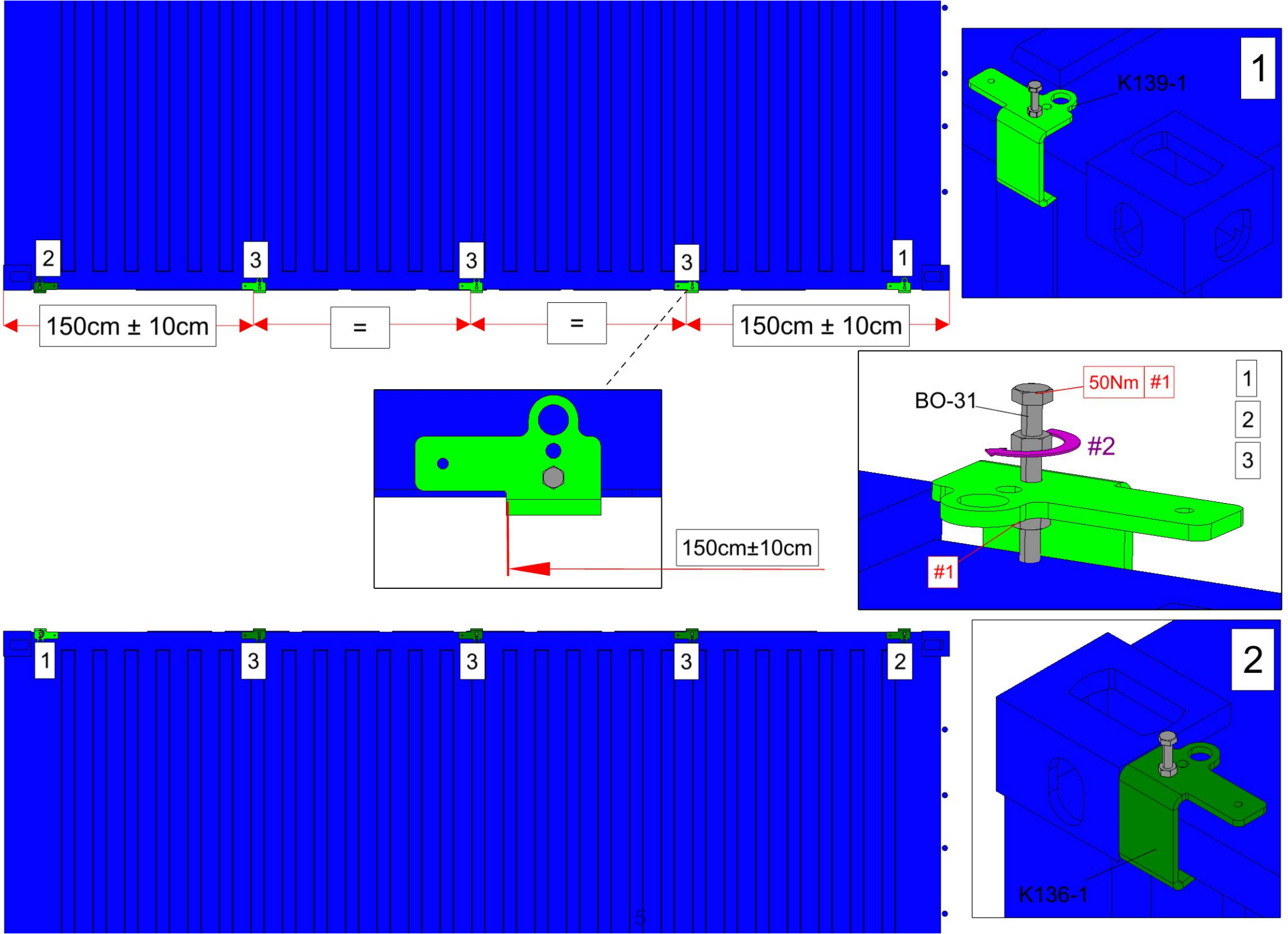
2
3
3
3
1
150cm ± 10cm
=
=
150cm ± 10cm
1
K139-1
150cm±10cm
BO-31
50Nm
#1
#2
#1
1
2
3
1
3
3
3
2
2
K136-1

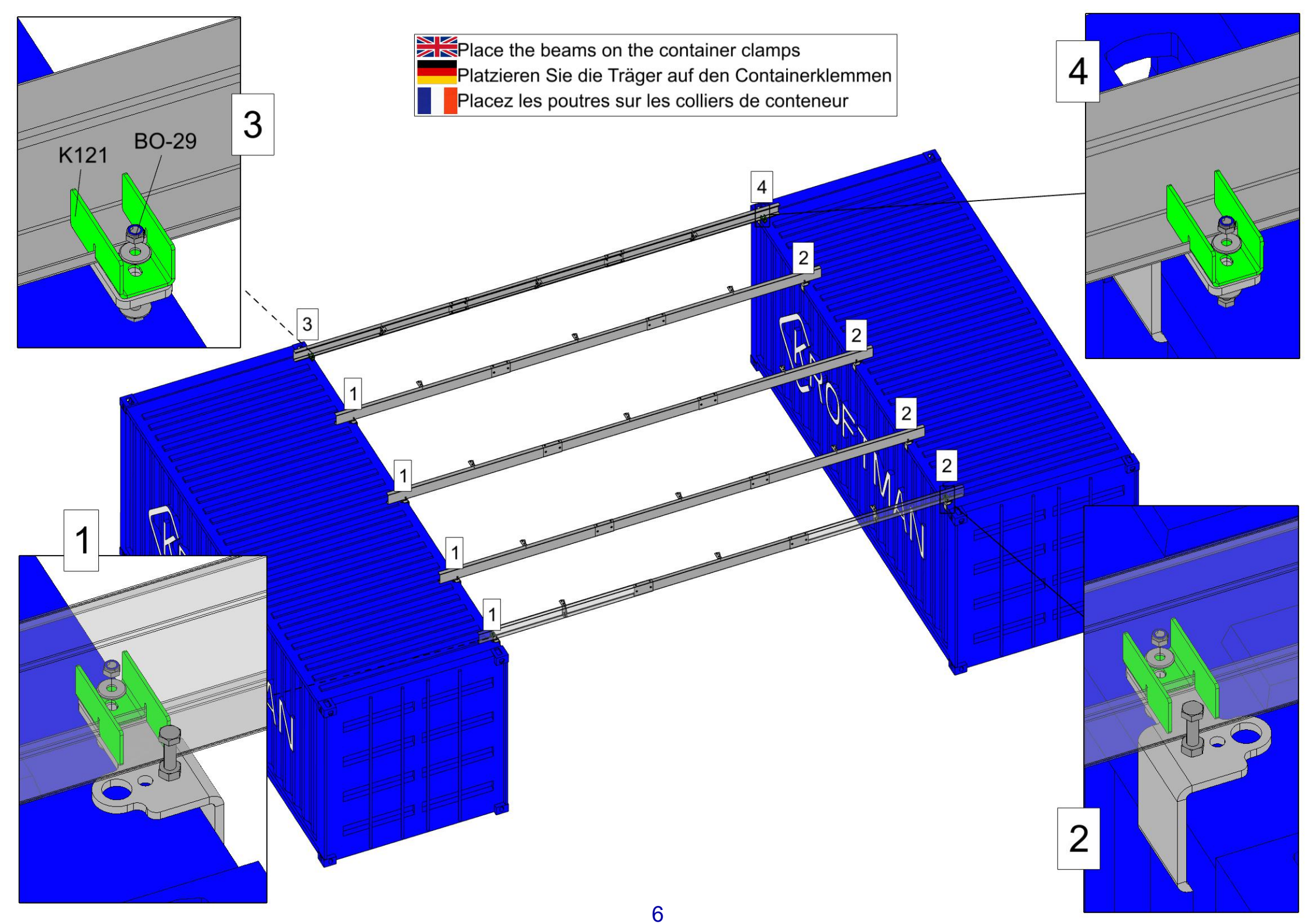
Place the beams on the container clamps
Platzieren Sie die Träger auf den Containerklemmen
Placez les poutres sur les colliers de conteneur
3
K121
BO-29
4
1
2
3
4
1
1
1
1
2
2
2
2

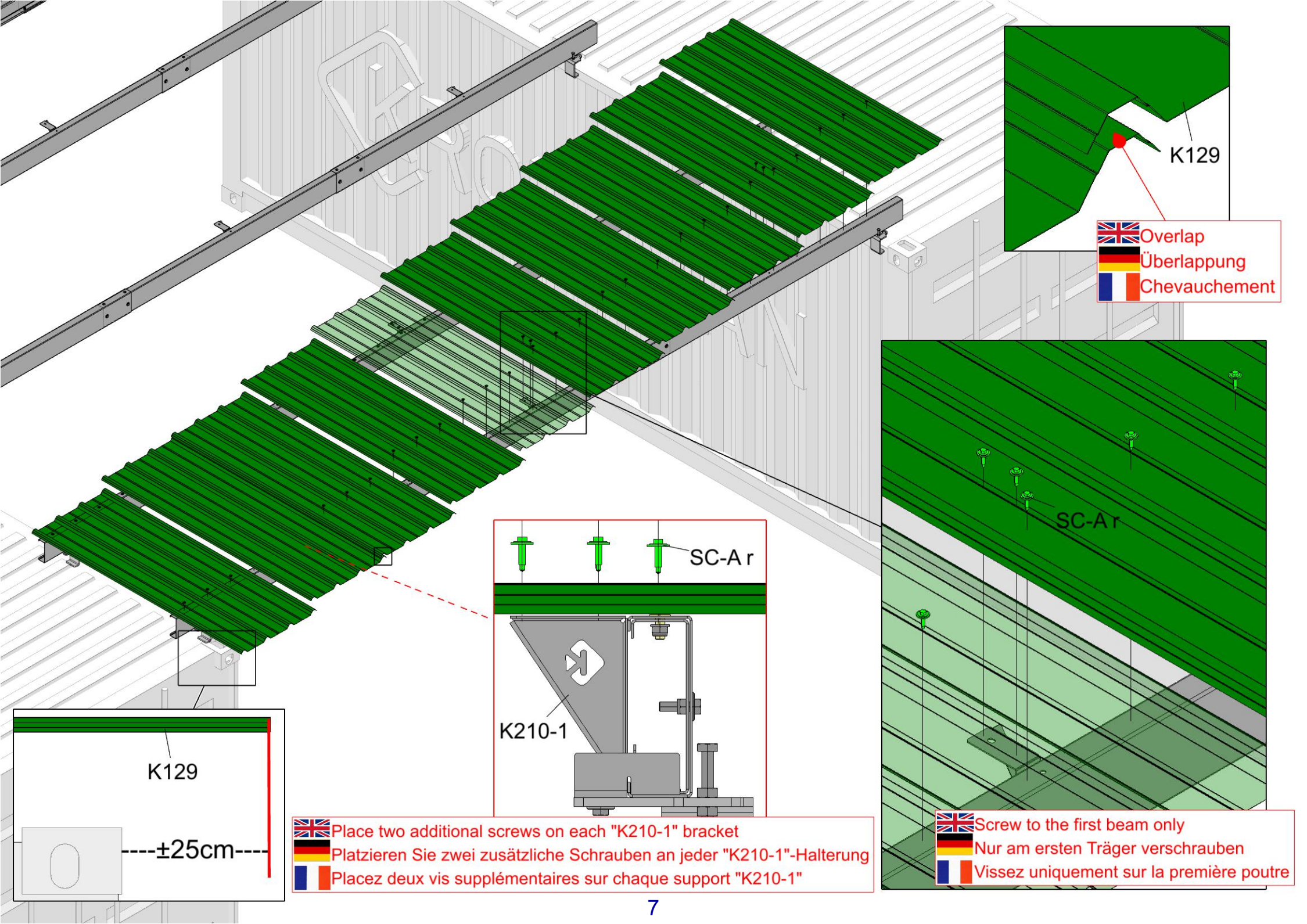
K129
Overlap
Überlappung
Chevauchement
SC-A r
K210-1
K129
----±25cm----
Place two additional screws on each "K210-1" bracket
Platzieren Sie zwei zusätzliche Schrauben an jeder "K210-1"-Halterung
Placez deux vis supplémentaires sur chaque support "K210-1"
Screw to the first beam only
Nur am ersten Träger verschrauben
Vissez uniquement sur la première poutre

Place and screw the remaining sheets and overlap them to have a distance of ±25 cm from the last row of sheets to the end of the container

Platzieren und verschrauben Sie die verbleibenden Bleche überlappend, sodass ein Abstand von ±25 cm zwischen der letzten Blechreihe und dem Ende des Containers entsteht

Placez et vissez les tôles restantes avec chevauchement afin d'obtenir une distance de ±25 cm entre la dernière rangée de tôles et l'extrémité du conteneur

