KROFTMAN WB-406

Assembly manual for roof
Montageanleitung für das Dach
Manuel de montage du toit

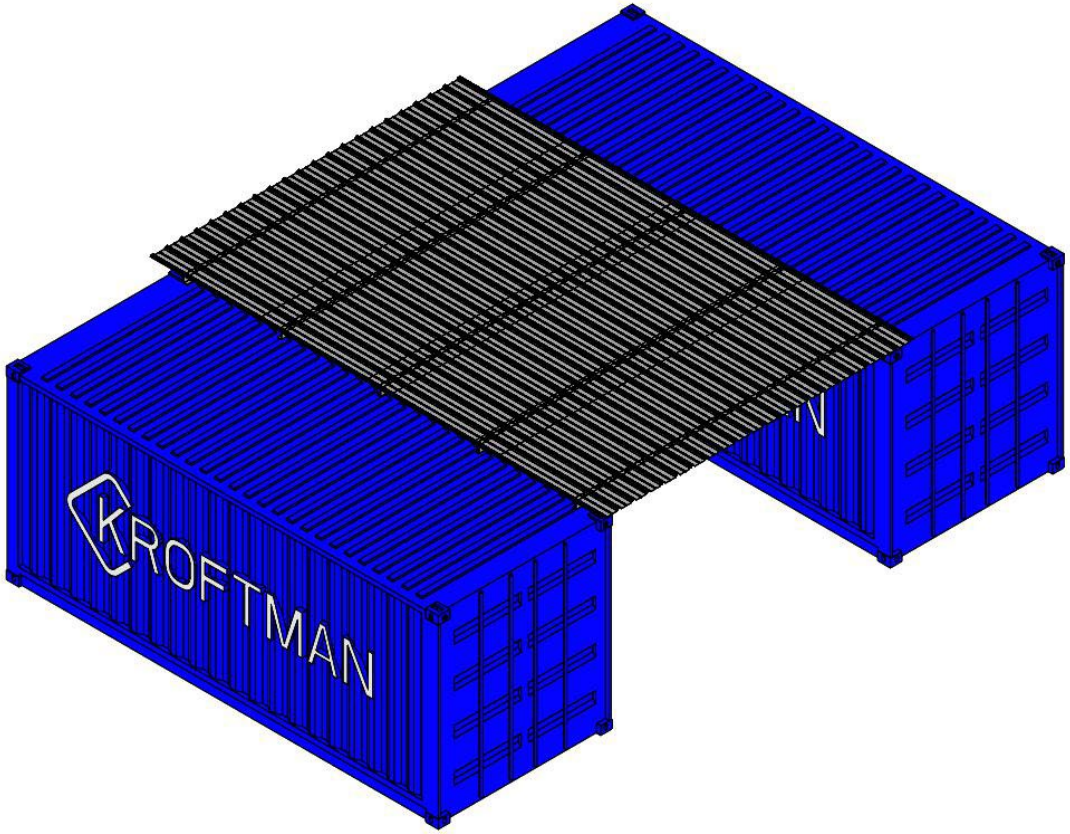

WE'VE GOT YOU COVERED

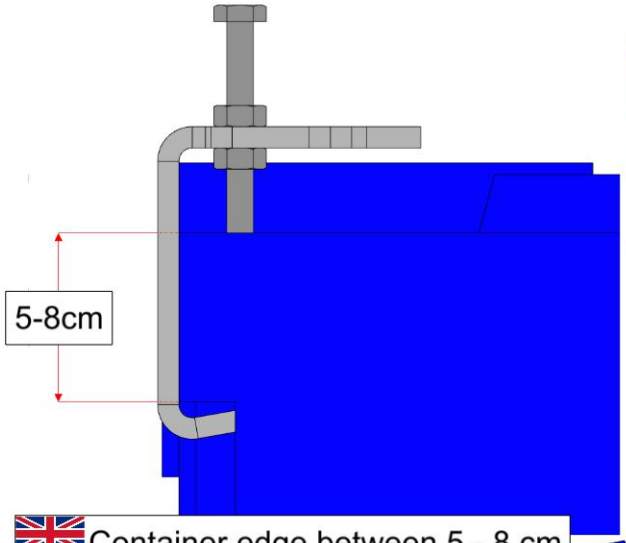

Ensure a sufficient roof slope to prevent water ponding
Sorgen Sie für eine ausreichende Dachneigung, um Wasseransammlungen zu vermeiden
Assurez une pente de toit suffisante afin d'éviter toute accumulation d'eau

Place the containers parallel and to the specified dimensions
Platzieren Sie die Container parallel und gemäß den angegebenen Abmessungen
Placez les conteneurs parallèlement et selon les dimensions spécifiées

Container edge between 5 - 8 cm
Containerrand zwischen 5 - 8 cm
Bord du conteneur entre 5 - 8 cm

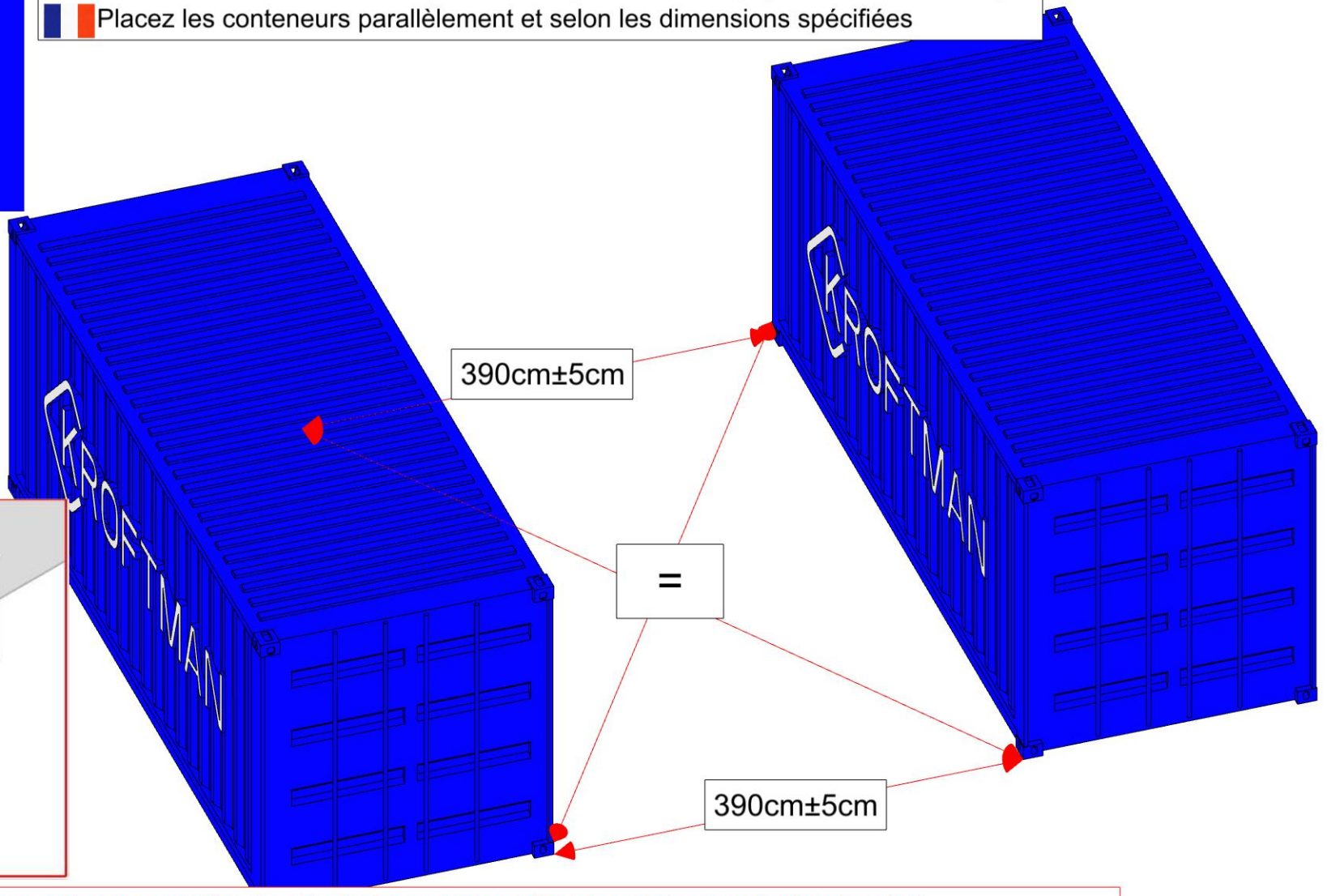

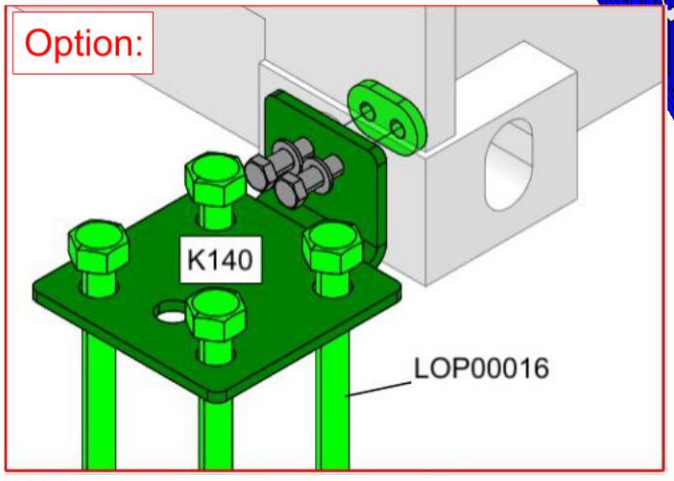

Important: add permanent weight in containers according to calculations or use optional container anchoring bracket.
Wichtig: Fügen Sie den Containern ein dauerhaftes Gewicht gemäß den Berechnungen hinzu oder verwenden Sie die optionalen Container- Verankerungsklammern.
Important : ajoutez le poids permanent dans les conteneurs selon les calculs ou utilisez le support d'ancrage de conteneur en option.

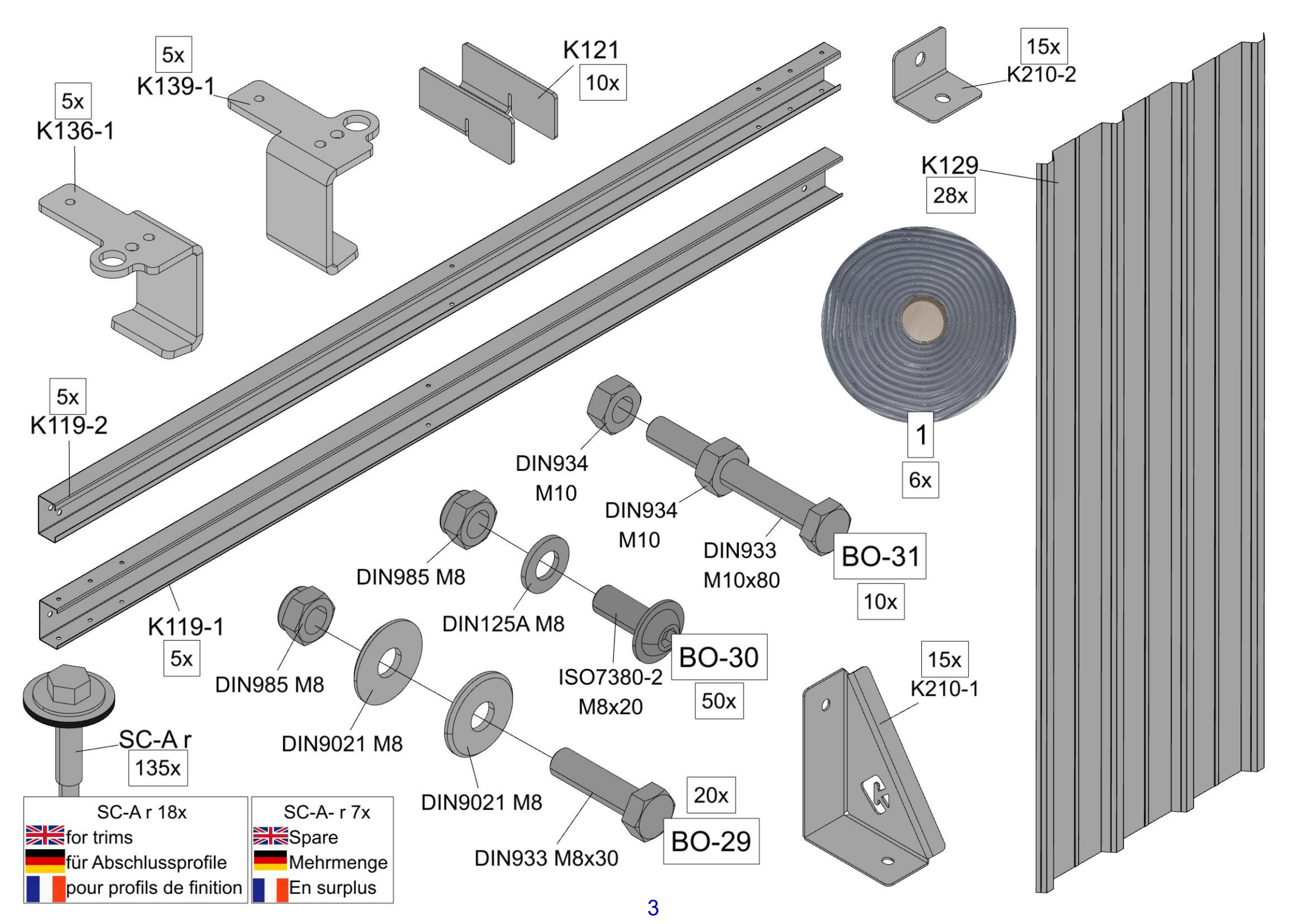
5x
K139-1
5x
K136-1
K121
10x
15x
K210-2
K129
28x
5x
K119-2
1
6x
DIN934
M10
DIN934
M10
DIN933
M10x80
BO-31
10x
DIN985 M8
DIN125A M8
K119-1
5x
DIN985 M8
ISO7380-2
M8x20
BO-30
50x
15x
K210-1
SC-A r
135x
DIN9021 M8
DIN9021 M8
20x
BO-29
DIN933 M8x30
SC-A r 18x
for trims
für Abschlussprofile
pour profils de finition
SC-A- r 7x
Spare
Mehrmenge
En surplus

Insert "K119-2" beam into the "K119-1" beam and secure them with bolts as shown

Setzen Sie den Träger "K119-2" in den Träger "K119-1" ein und befestigen Sie sie mit Schrauben wie gezeigt

Insérez la poutre "K119-2" dans la poutre "K119-1" comme illustré et fixez-la avec des boulons

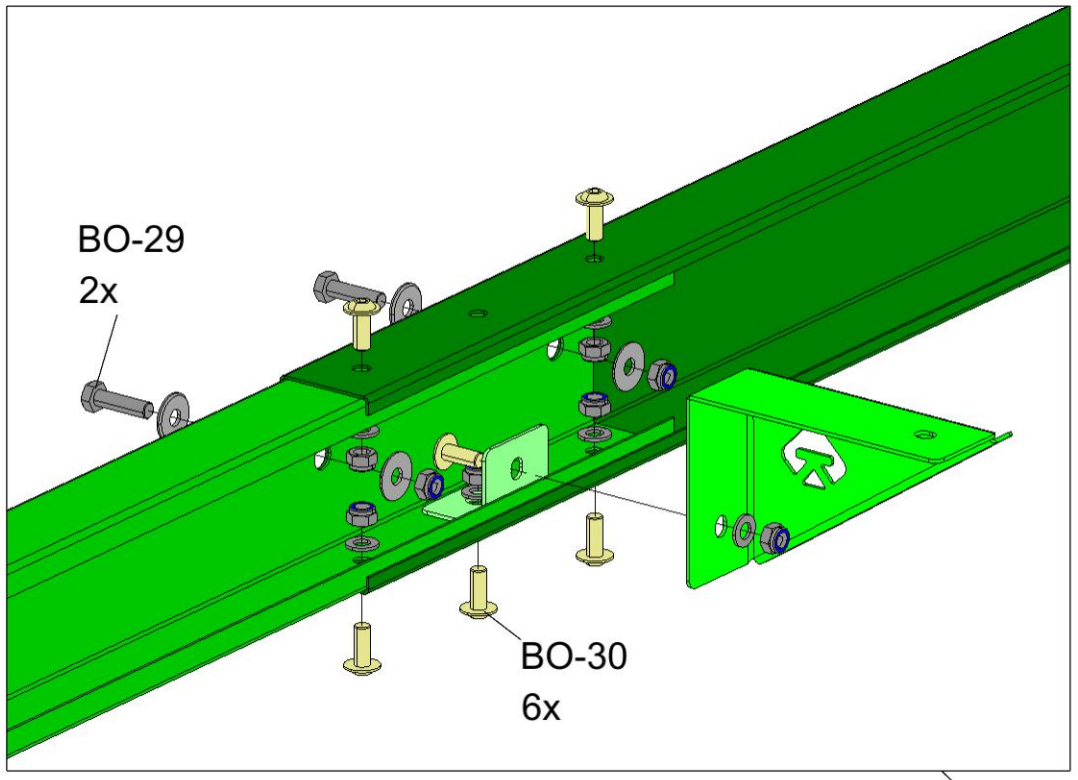

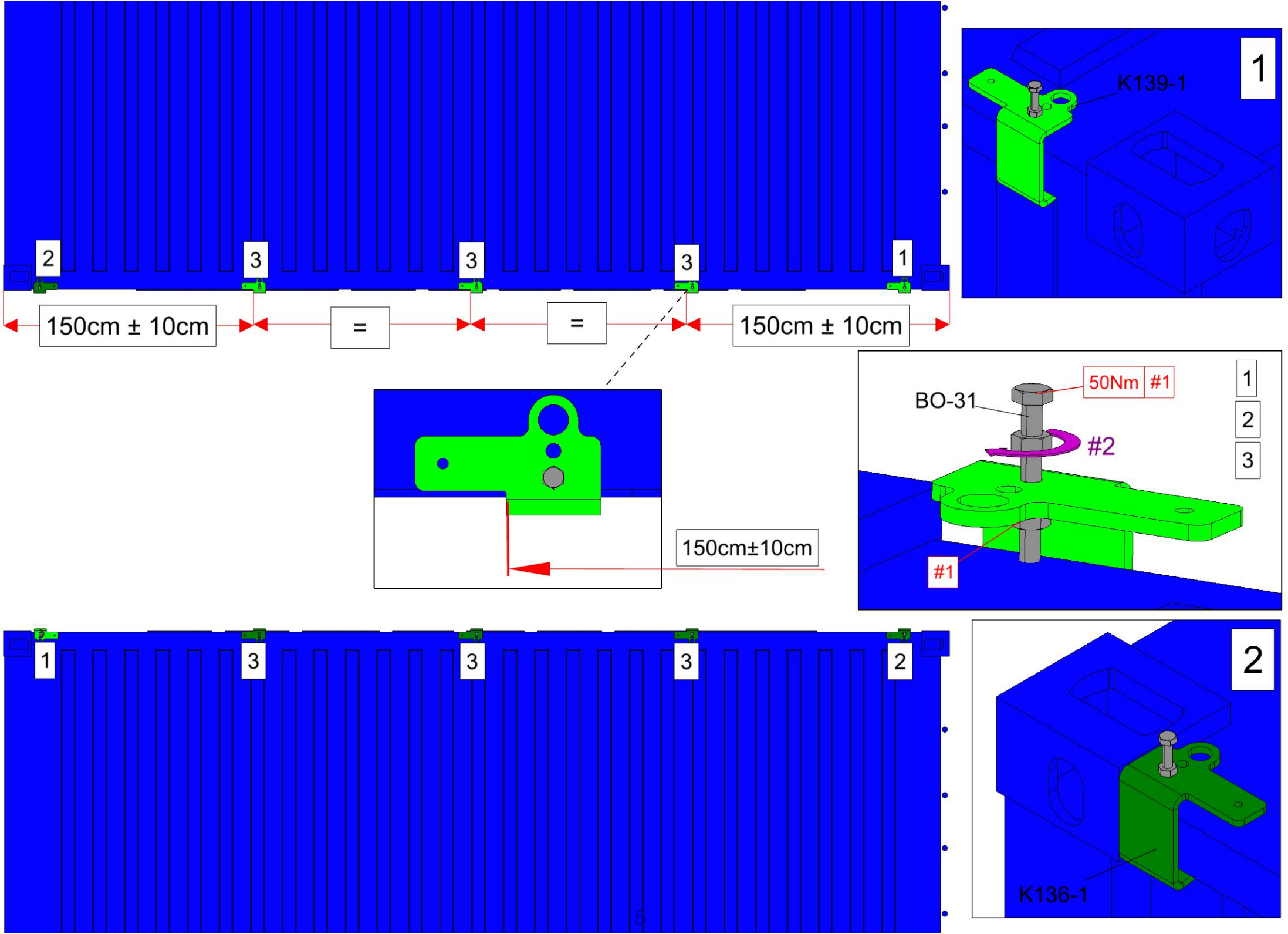
2
3
3
3
1
150cm ± 10cm
=
=
150cm ± 10cm
1
K139-1
150cm±10cm
BO-31
50Nm
#1
#2
#1
1
2
3
1
3
3
3
2
2
K136-1

Place the beams on the container clamps
Platzieren Sie die Träger auf den Containerklemmen
Placez les poutres sur les colliers de conteneur

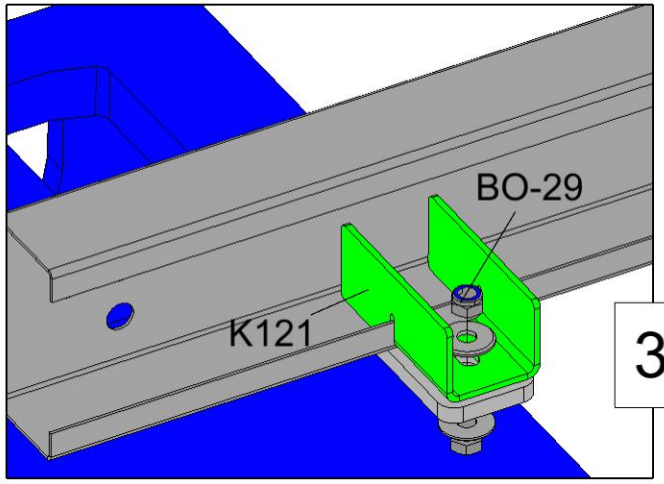

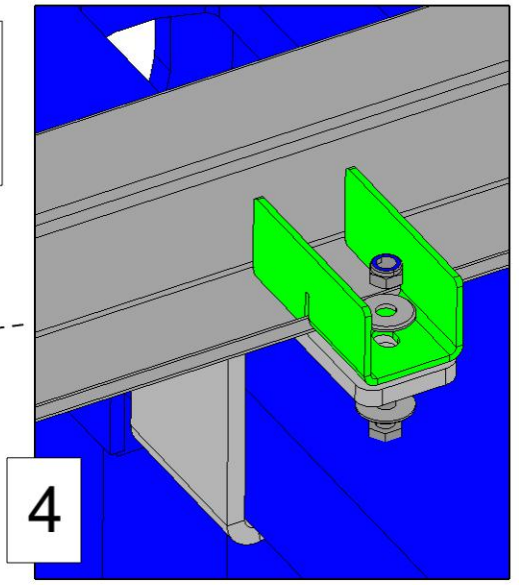

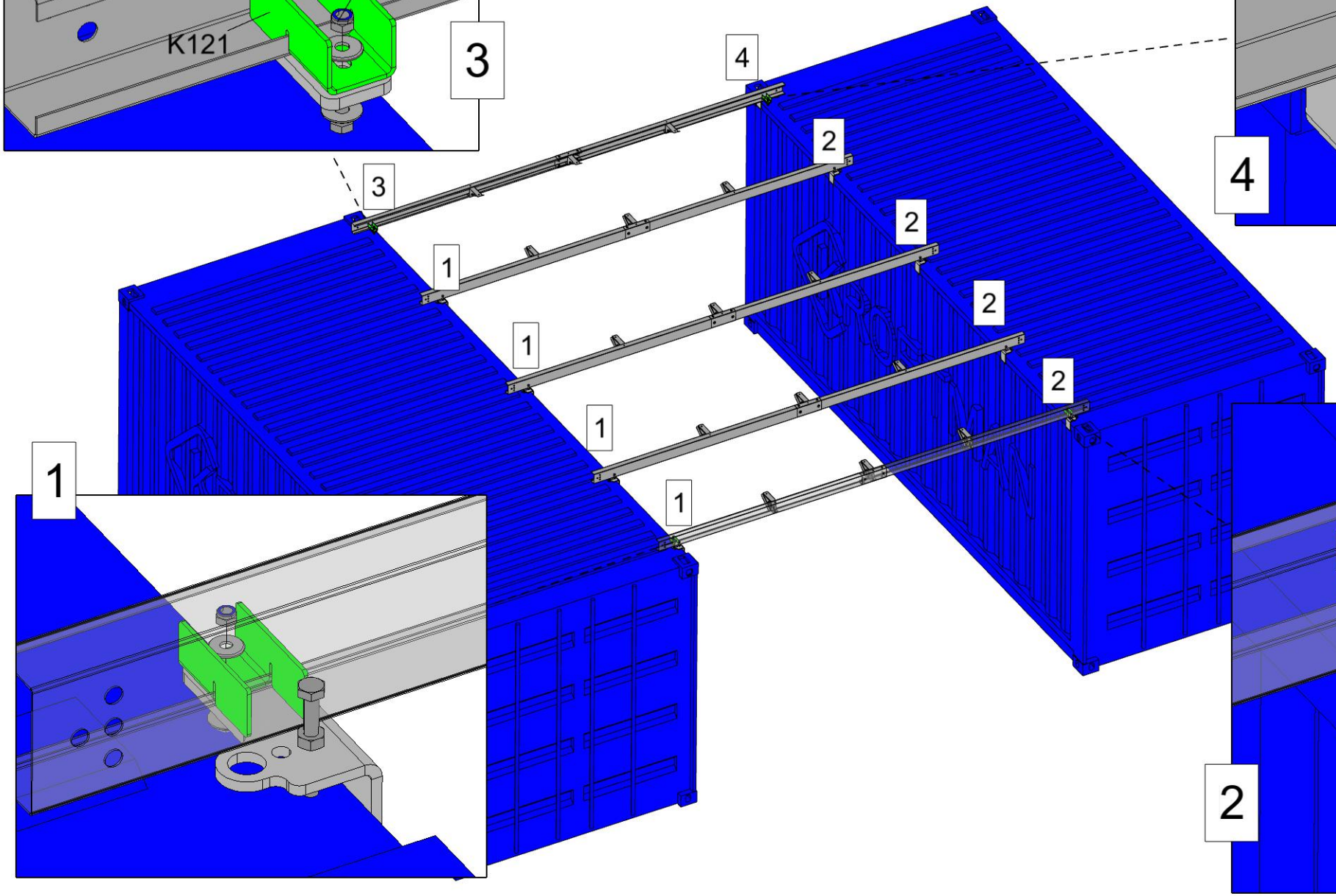

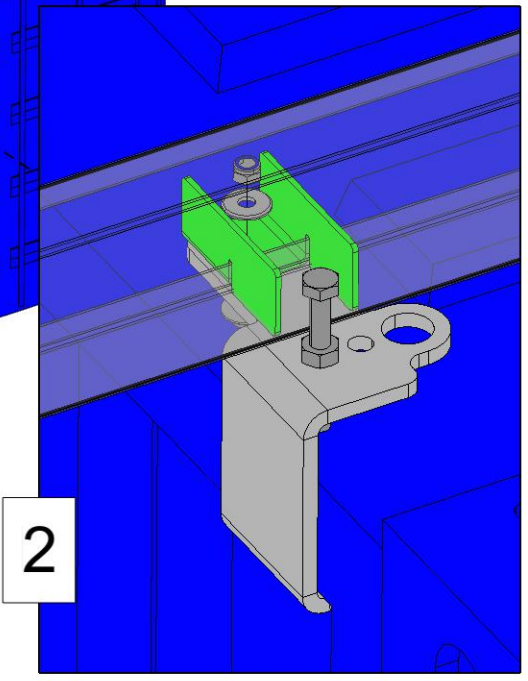

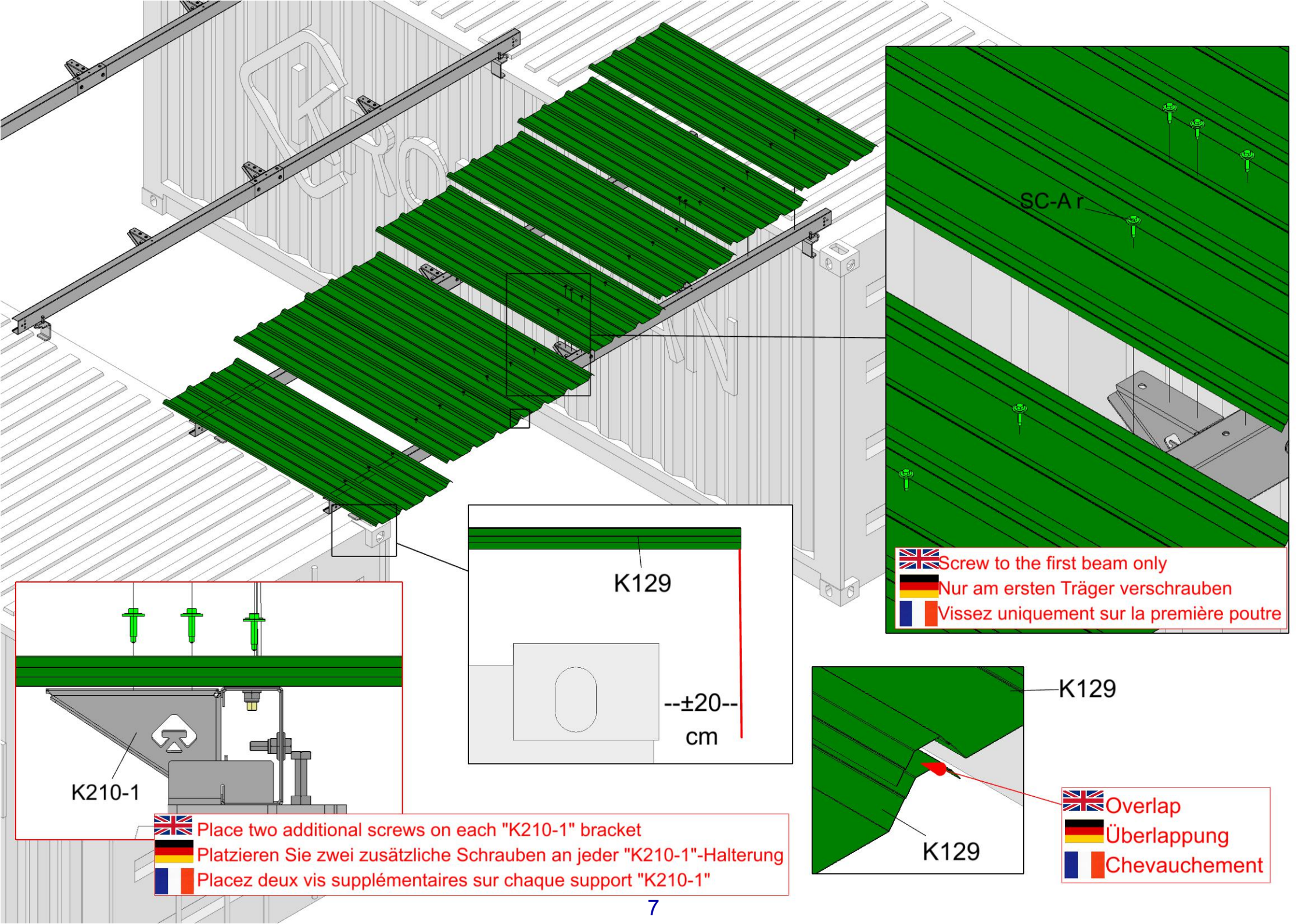
SC-A r
Screw to the first beam only
Nur am ersten Träger verschrauben
Vissez uniquement sur la première poutre
K129
--±20--
cm
K210-1
Place two additional screws on each "K210-1" bracket
Platzieren Sie zwei zusätzliche Schrauben an jeder "K210-1"-Halterung
Placez deux vis supplémentaires sur chaque support "K210-1"
K129
K129
Overlap
Überlappung
Chevauchement

Place and screw the remaining sheets and overlap them to have a distance of ±20 cm from the last row of sheets to the end of the container

Platzieren und verschrauben Sie die verbleibenden Bleche überlappend, sodass ein Abstand von ±20 cm zwischen der letzten Blechreihe und dem Ende des Containers entsteht

Placez et vissez les tôles restantes avec chevauchement afin d'obtenir une distance de ±20 cm entre la dernière rangée de tôles et l'extrémité du conteneur

