KROFTMAN WB-400-RD

Assembly manual for end wall frame with roll-up door
Montageanleitung für das Endwandrahmen mit Rolltor
Manuel d'assemblage pour le cadre de mur latéral avec porte roulante

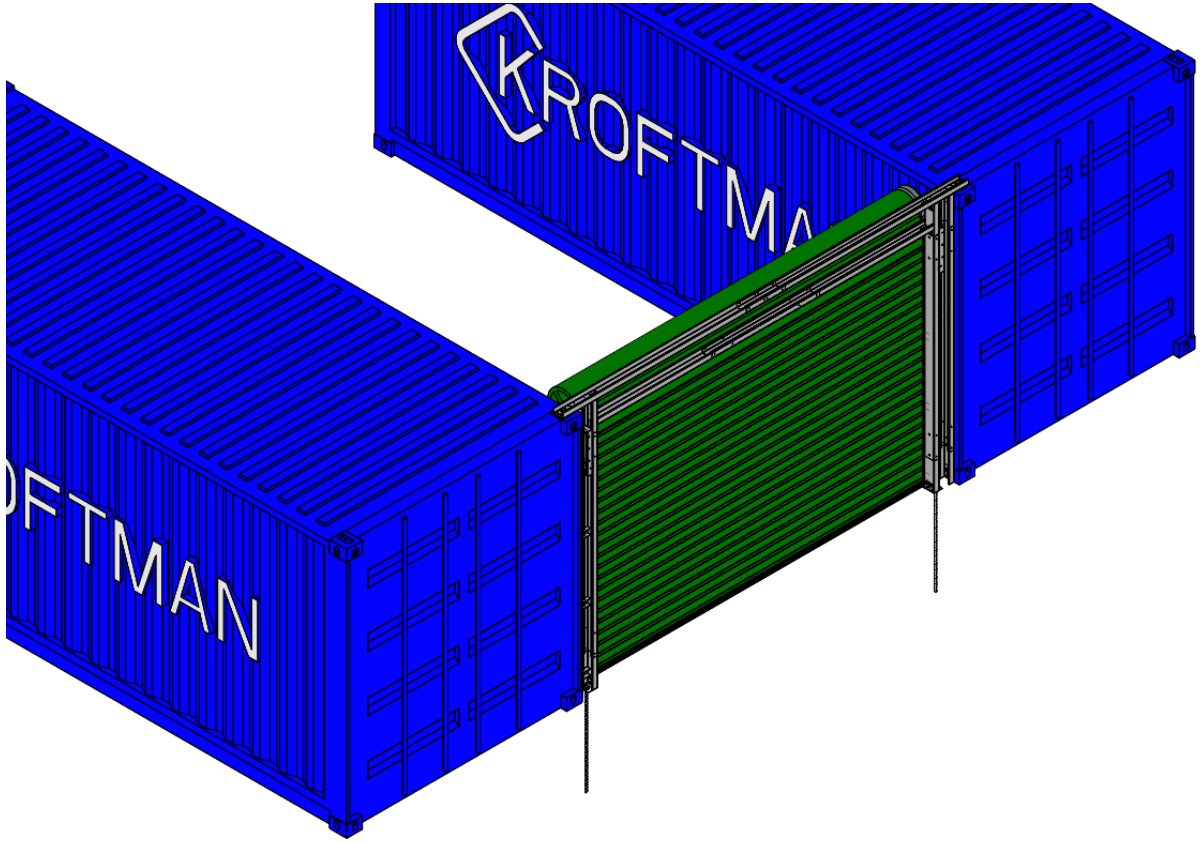

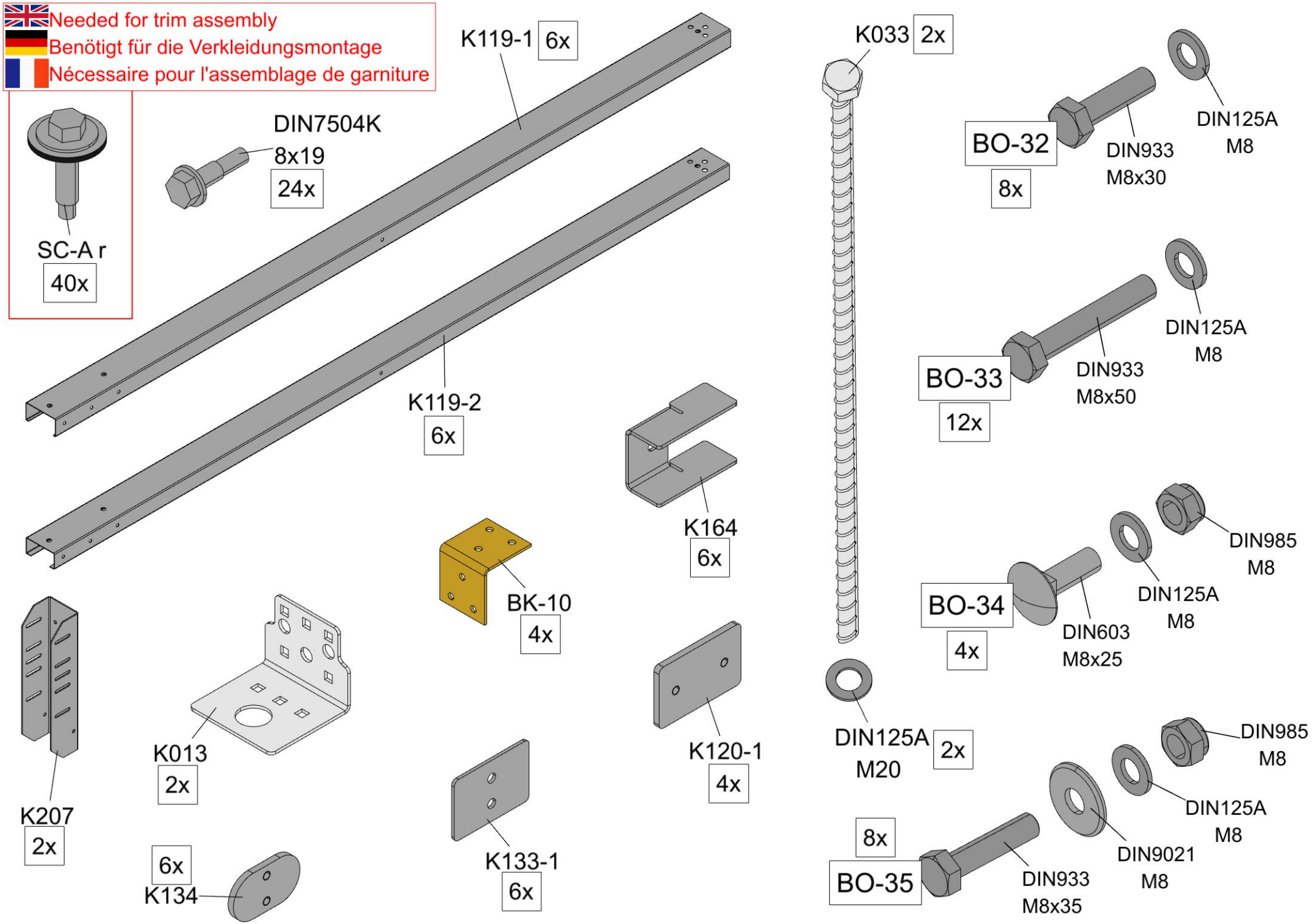
Needed for trim assembly
Benötigt für die Verkleidungsmontage
Nécessaire pour l'assemblage de garniture
SC-A r
40x
DIN7504K
8x19
24x
K119-1
6x
K119-2
6x
K164
6x
BK-10
4x
K207
2x
K013
2x
K120-1
4x
K133-1
6x
6x
K134
K033
2x
BO-32
8x
DIN933
M8x30
DIN125A
M8
BO-33
12x
DIN933
M8x50
DIN125A
M8
BO-34
4x
DIN603
M8x25
DIN125A
M8
DIN985
M8
DIN125A
M20
2x
8x
BO-35
DIN933
M8x35
DIN9021
M8
DIN125A
M8
DIN985
M8

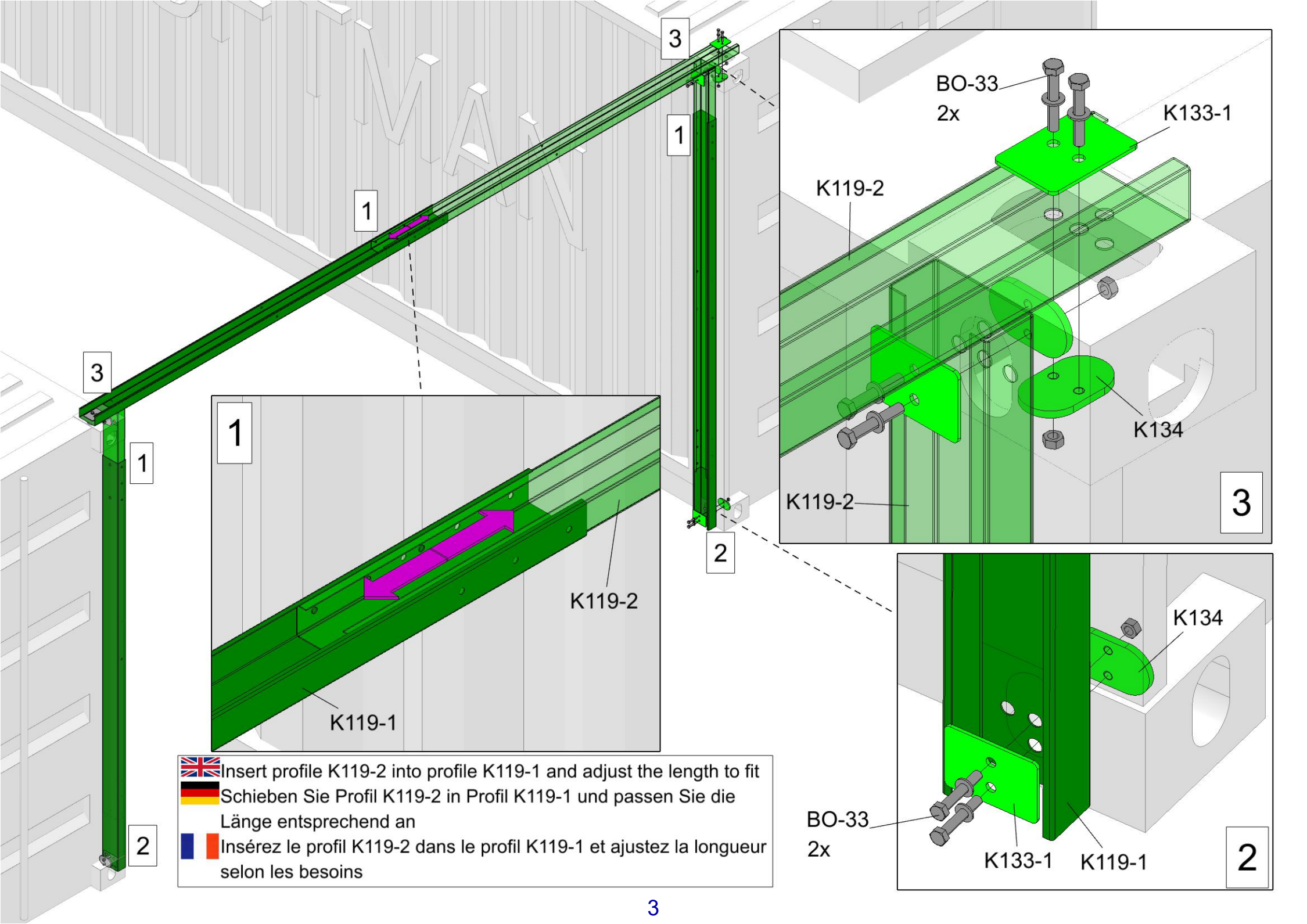

Insert profile K119-2 into profile K119-1 and adjust the length to fit

Schieben Sie Profil K119-2 in Profil K119-1 und passen Sie die Länge entsprechend an

Insérez le profil K119-2 dans le profil K119-1 et ajustez la longueur selon les besoins

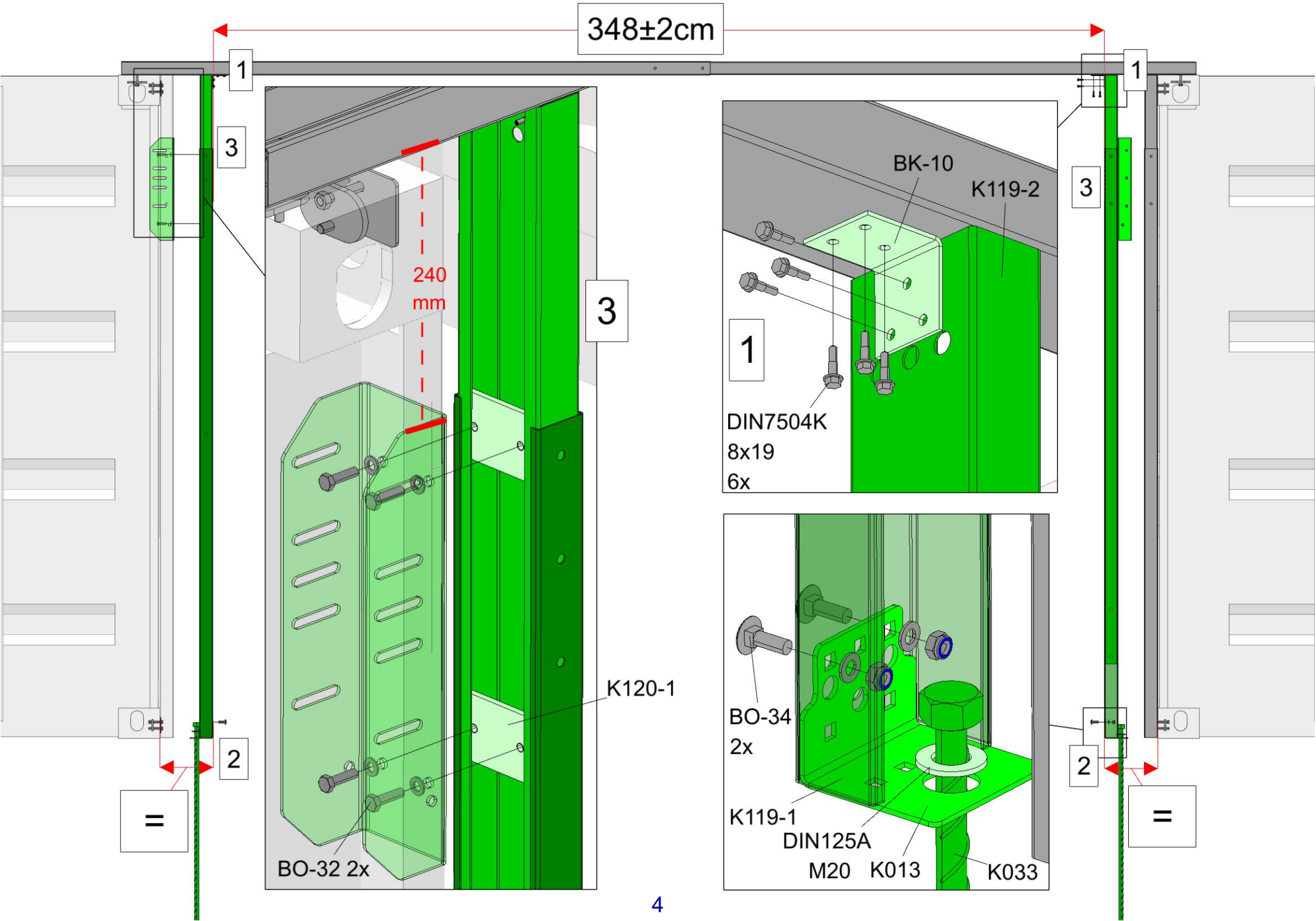
348±2cm
1
3
240
mm
3
BO-32 2x
K120-1
2
=
1
BK-10
K119-2
3
1
DIN7504K
8x19
6x
BO-34
2x
K119-1
DIN125A
M20
K013
K033
1
2
=

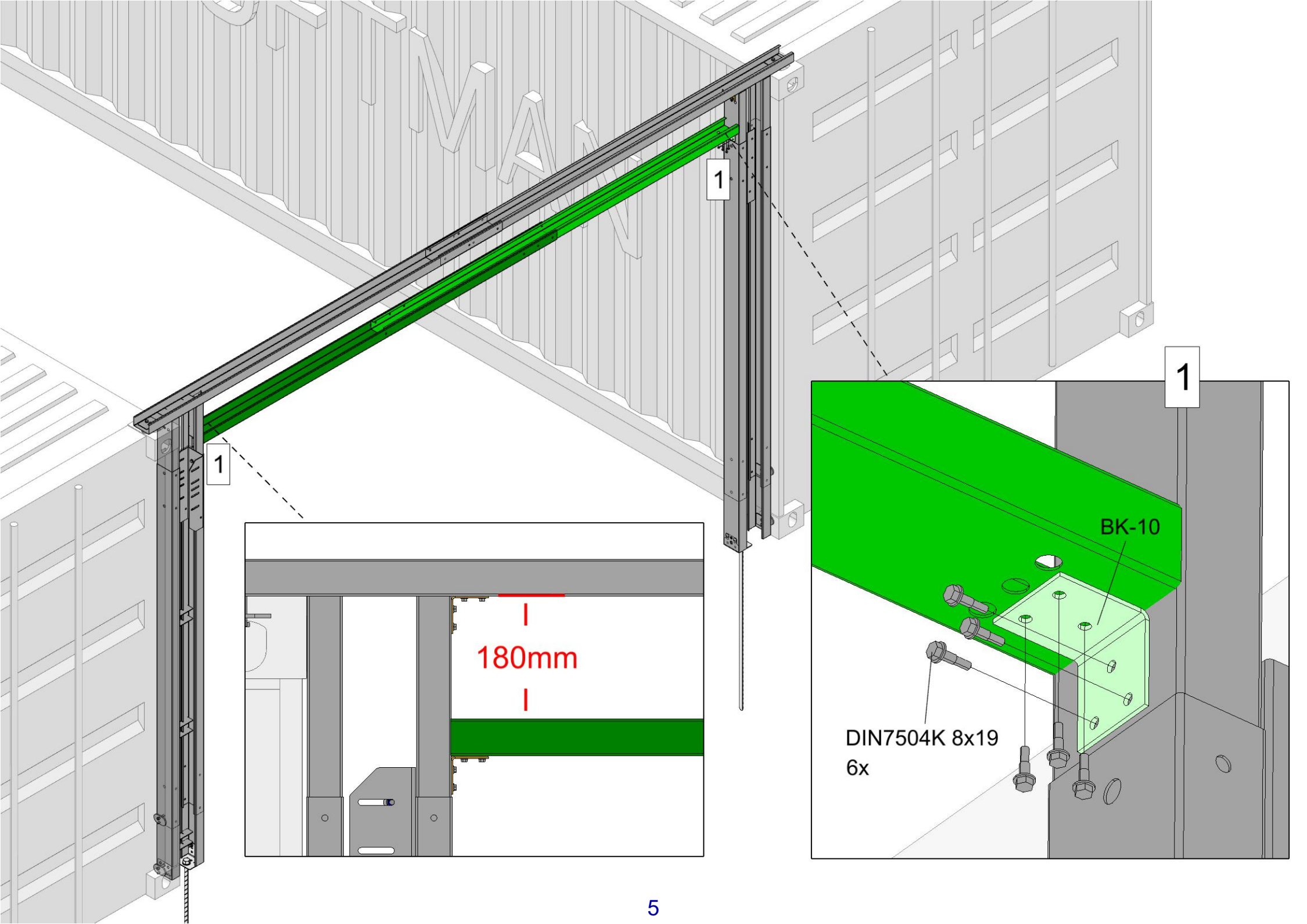
1
1
180mm
1
BK-10
DIN7504K 8x19
6x

Mount the L-shaped brackets with the bolts supplied with the door and clamp the roll-up door onto the brackets like shown
Montieren Sie die L-förmigen Halterungen mit den mit dem Tor gelieferten Schrauben und klemmen Sie das Roll-up-Tor wie gezeigt auf die Halterungen
Montez les supports en L avec les boulons fournis avec la porte et fixez la porte roll-up sur les supports comme illustré

For detailed instructions, see the manual provided with the roll-up door
Detaillierte Anweisungen finden Sie in der mit dem Roll-up-Tor gelieferten Anleitung
Pour des instructions détaillées, consultez le manuel fourni avec la porte roll-up

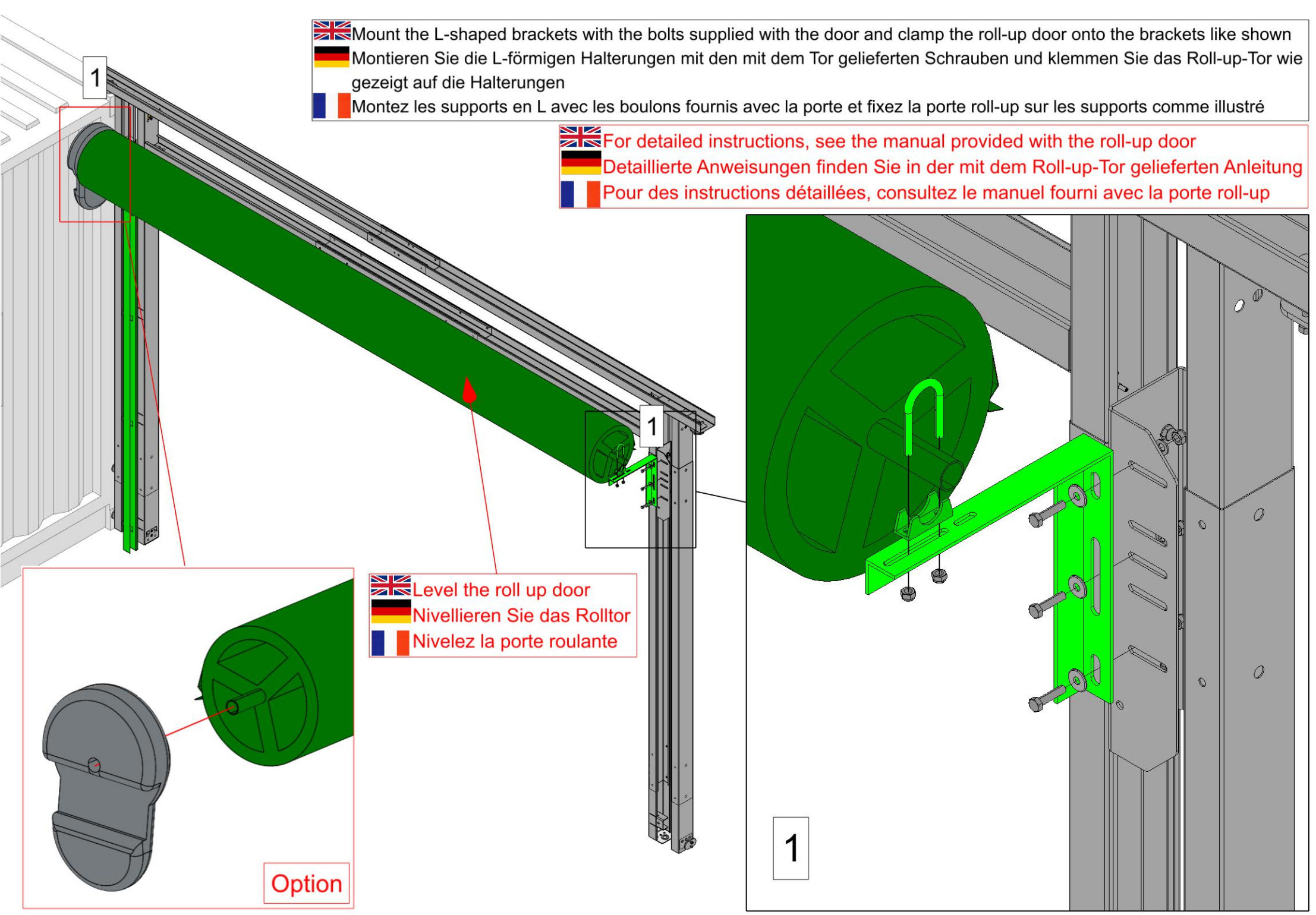

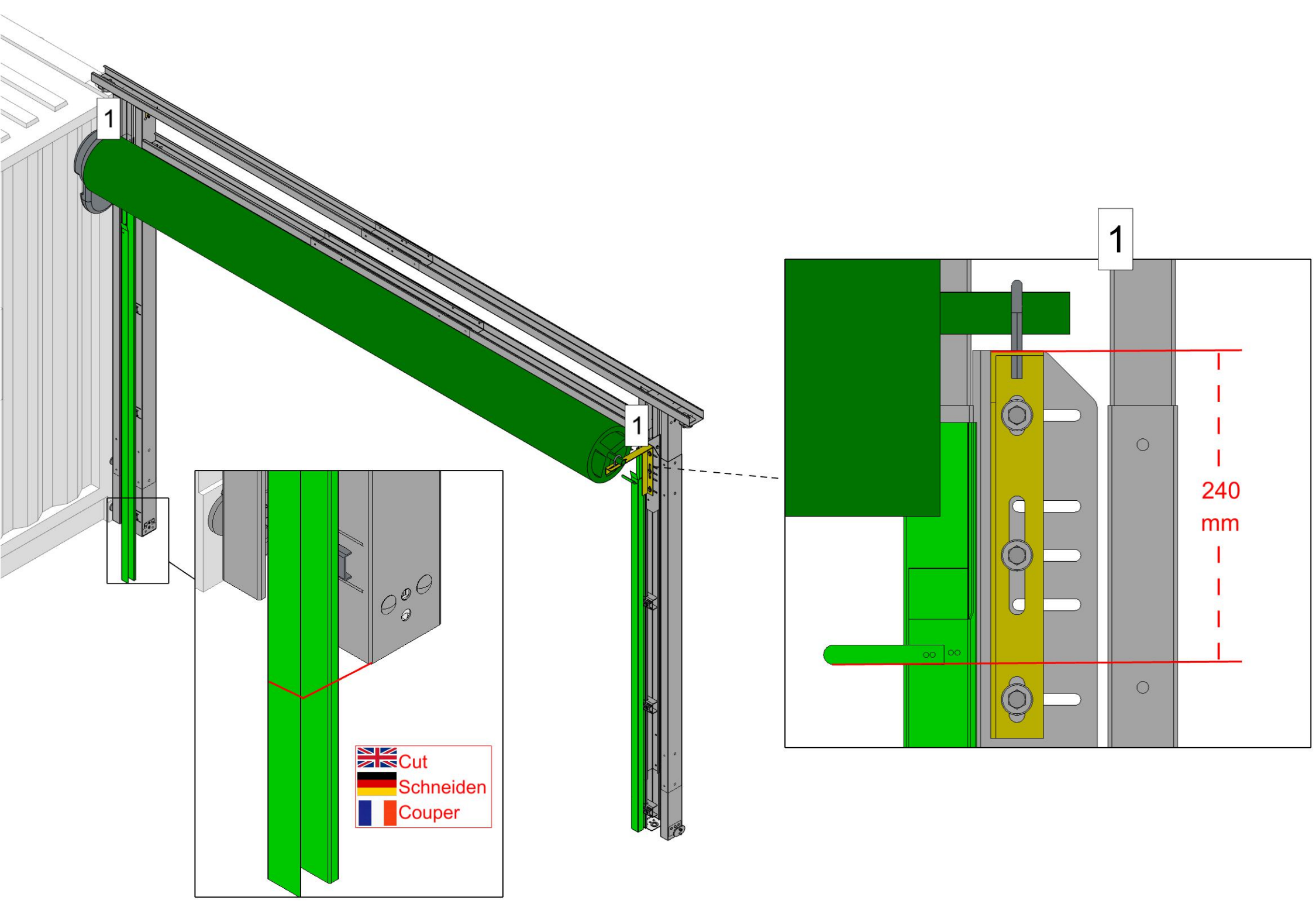
1
1
1
240
mm
Cut
Schneiden
Couper

Drop the roll-up door halfway, slide the guides in place and fasten with the clamps

Lassen Sie das Rolltor bis zur Hälfte herunter, schieben Sie die Führungen an ihren Platz und befestigen Sie sie mit den Klemmen

Abaissez la porte roulante à moitié, glissez les guides en place et fixez-les avec les pinces

