WB-406

Spare parts | Ersatzteile | Pièces de rechange | Reserveonderdelen

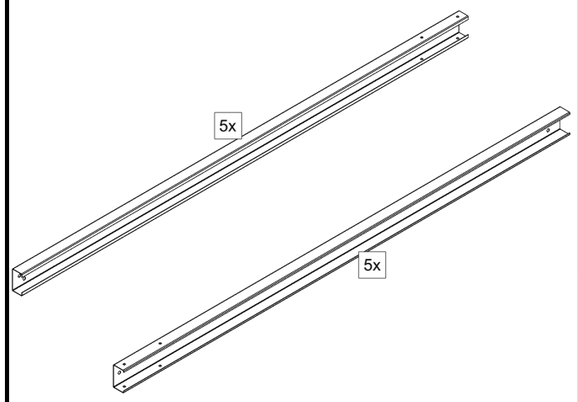

Steel structure – profiles
Stahlkonstruktion – Profile
Structure en acier – profilés
Staalconstructie – profielen

- WB-400/406 Profiles

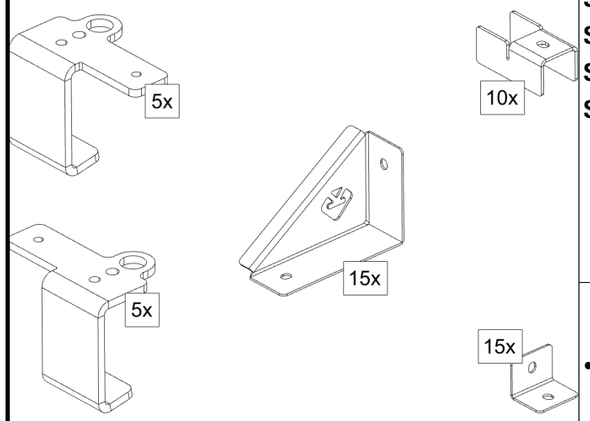

Steel structure – clamps
Stahlkonstruktion – Klammern
Structure en acier – supports
Staalconstructie – klemmen

- WB-406/606 Roof Frame Parts

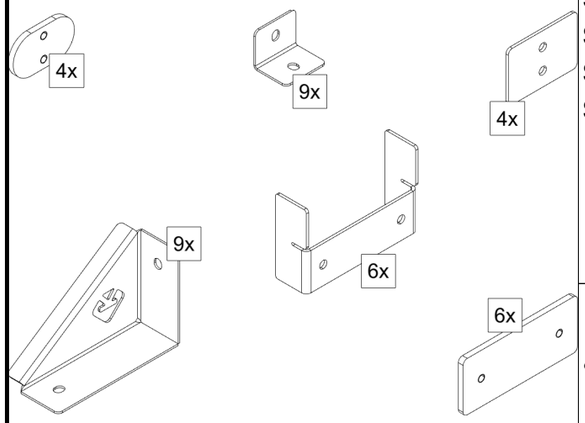

Steel structure – closed end wall
Stahlkonstruktion – geschlossene Stirnwand
Structure en acier – paroi d'extrémité fermée
Staalconstructie – gesloten eindwand

- WB-400/600-CL End Wall Frame Parts

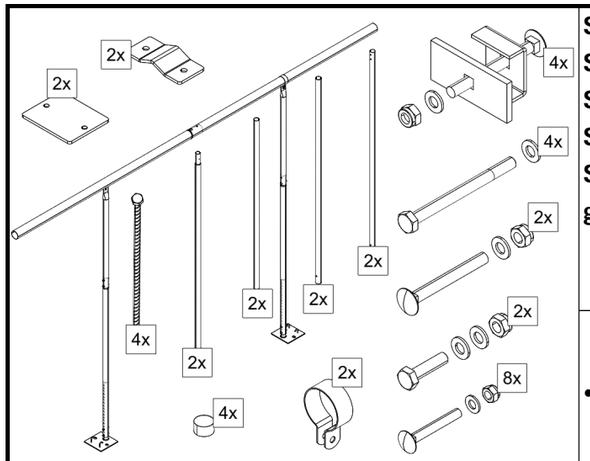

Steel structure and fasteners – PVC front wall
Stahlkonstruktion und Befestigungsmaterial – PVC-Stirnwand
Structure en acier et fixations – paroi avant en PVC
Staalconstructie en bevestigingsmiddelen – PVC-gevel

- WB-400-TP End Wall Frame

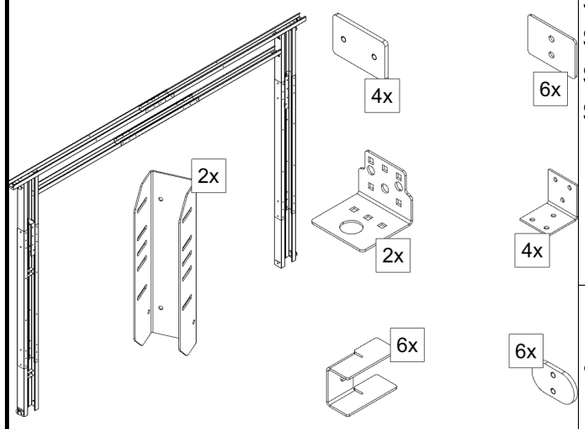

Steel structure – front wall for Roll-up door
Stahlkonstruktion – Stirnwand für Roll-up-Tor
Structure en acier – paroi avant pour porte roll-up
Staalconstructie – gevel voor roldeur

- WB-400-RD End Wall Frame

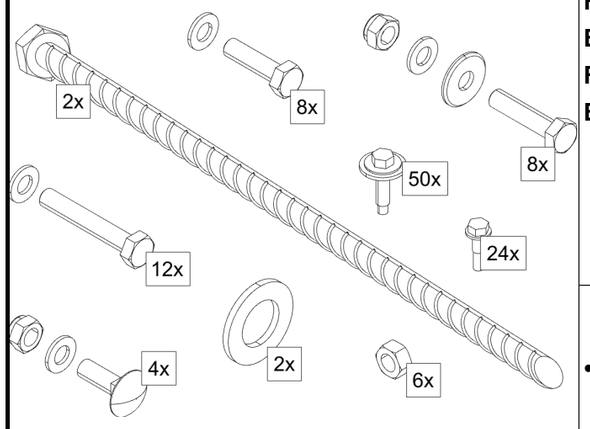

Fasteners – roll-up door wall
Befestigungsmaterial – Roll-up-Torwand
Fixations – paroi de porte roll-up
Bevestigingsmiddelen – roldeurwand

- WB-400-RD End Wall Frame fasteners

Images and quantities subject to change.
Bilder und Mengenangaben können sich ändern.
Les images et les quantités peuvent être modifiées.
Afbeeldingen en aantallen kunnen afwijken.

Spare parts | Ersatzteile | Pièces de rechange | Reserveonderdelen

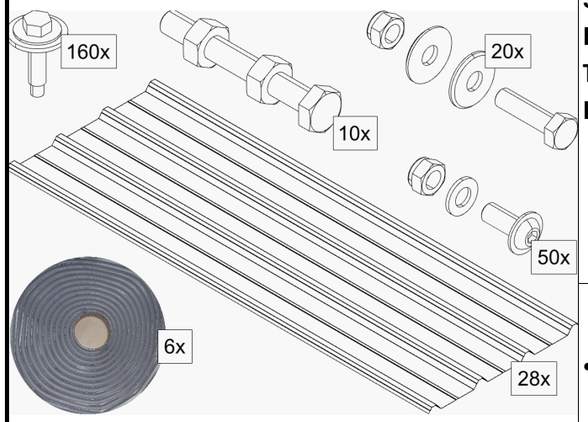

Sheeting and fasteners – roof
Bleche und Befestigungsmaterial – Dach
Tôles et fixations – toiture
Beplating en bevestigingsmiddelen – dak

- WB-406 Roof Sheeting

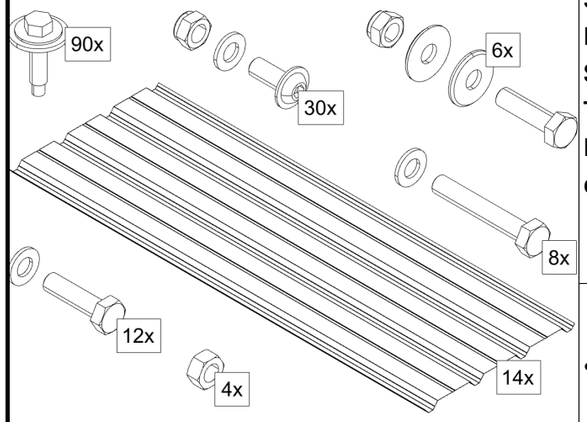

Sheeting and fasteners – closed end wall
Bleche und Befestigungsmaterial – geschlossene Stirnwand
Tôles et fixations – paroi d'extrémité fermée
Beplating en bevestigingsmiddelen – gesloten eindwand

- WB-400-CL End Wall Sheeting

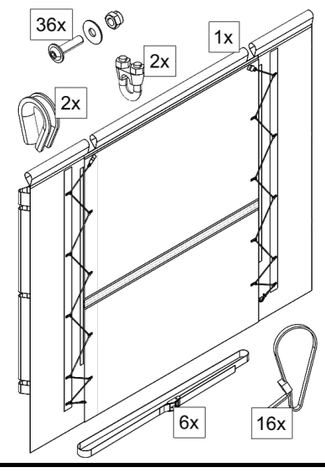

PVC front wall cover
PVC-Stirnwandplane
Couverture de paroi avant en PVC
PVC-gevelzeil

- WB-400-TP End Wall cover PVC grey

Spare parts | Ersatzteile | Pièces de rechange | Reserveonderdelen

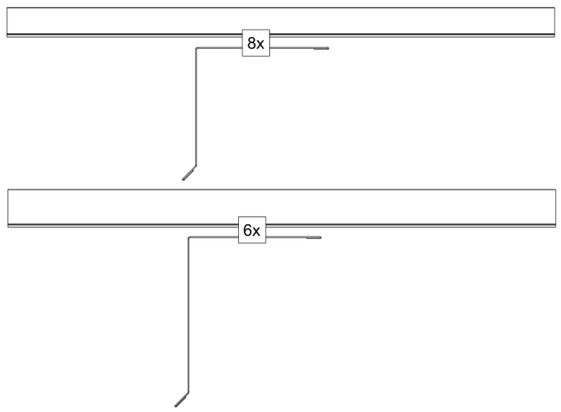

Trim set – roof (excluding screws)
Abschlussprofilset – Dach (ohne Schrauben)
Kit de profils de finition – toiture (vis non incluses)
Afwerkprofielenset – dak (exclusief schroeven)

- WB-406 Roof Trims

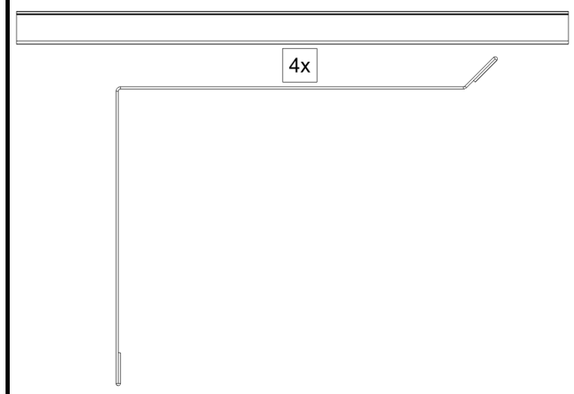

Trim set – closed end wall (excluding screws)
Abschlussprofilset – geschlossene Stirnwandv (ohne Schrauben)
Kit de profils de finition – paroi d'extrémité fermée (vis non incluses)
Afwerkprofielenset – gesloten eindwand (exclusief schroeven)

- WB-400-CL End Wall Trims

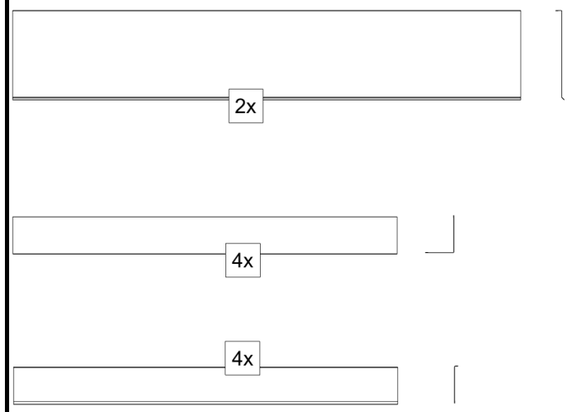

Trim set – roll-up door end wall (excluding screws)
Abschlussprofilset – Stirnwand mit Roll-up-Tor (ohne Schrauben)
Kit de profils de finition – paroi d'extrémité avec porte roll-up (vis non incluses)
Afwerkprofielenset – eindwand met roldeur (exclusief schroeven)

- WB-400-RD End Wall Trims

Spare parts | Ersatzteile | Pièces de rechange | Reserveonderdelen

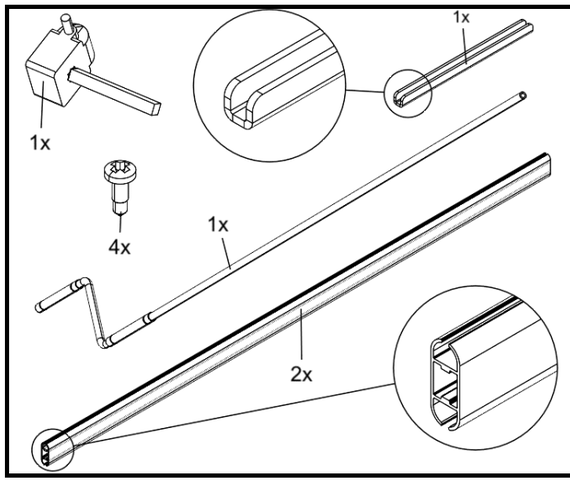

Roll-up system complete
Aufrollsystem komplett
Système d'enroulement complet
Oprolsysteem compleet

- KSP00086 Roll-up system

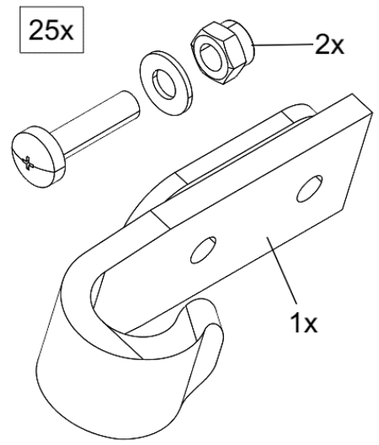

Replacement hook set PVC front wall cover
Ersatzhakensatz für PVC-Stirnwandplane
Jeu de crochets de remplacement pour couverture de paroi avant en PVC
Vervangende haakset voor PVC-gevelzeil

- HS25 - Hook set complete (25pcs)



PVC repair kit
PVC-Reparaturset
Kit de réparation pour PVC
PVC reparatieset

- PVC repair kit white
- PVC repair kit grey
- PVC repair kit green